DS-2CFS04/4G
Cámara Solar 4G de 4MP 24/7





La Cámara Solar Hikvision soporta el modo AOV, consumo ultra-bajo de energía, grabación de vídeo 24/7. El paquete contiene un panel solar y una batería de litio, así que no requiere cables de red ni de alimentación. Es ideal para la vigilancia HD al aire libre de pequeños negocios y propiedades privadas, así como la vigilancia de corta distancia de carreteras, parques, fincas, granjas, plantaciones, obras de construcción, etc.

- Soporta Modo AOV：grabación de vídeo 24/7
- Panel solar de 8 W y batería de 9000 mAh
- Soporta transmisión de datos 4G LTE
- Luz Híbrida Inteligente: 30 m de luz blanca e IR
- Detección de Movimiento 2.0: Soporta detección de personas y vehículos
- Micrófono y altavoz incorporados, soporta audio bidireccional
- Resistente al agua y al polvo (IP66)

▪ Especificación

Cámara	
Sensor de Imagen	1/3" CMOS de escaneo progresivo
Mín. Iluminación	Color: 0.005 Lux @ (F1.6, AGC ON)
Máx. Resolución	2560 × 1440
Tiempo de obturación	1/3 s a 1/100,000 s
Día y Noche	Filtro de corte IR
Ajuste de Ángulo	Pan: 0° a 360°, inclinación: 0° a 180°, rotación: 0° a 360°
Lente	
Longitud focal y FOV	2.8 mm, FOV horizontal 98.5°, FOV vertical 53.1°, FOV diagonal 115.9° 4 mm, FOV horizontal 78.3°, FOV vertical 42.8°, FOV diagonal 91.2
Tipo de lente	DS-2CFS04/4G: Lente de foco fijo, 2.8 y 4 mm opcionales Lente de foco fijo, 2.8 y 4 mm opcionales
Apertura	F1.6
Montura de Lente	M12
Tipo de Diafragma	Fijo
Profundidad de Campo	2.8 mm: 1.4 m a ∞ 4 mm: 1.4 m a ∞
DORI	
DORI	DS-2CFS04/4G: Lente fija: 2.8mm D: 63.4 m, O: 25.2 m, R: 12.7 m, I: 6.3 m 4mm D: 78.0 m, O: 31 m, R: 15.6 m, I: 7.8 m Lente fija: 2.8mm D: 63.4 m, O: 25.2 m, R: 12.7 m, I: 6.3 m 4mm D: 78.0 m, O: 31 m, R: 15.6 m, I: 7.8 m
Iluminador	
Tipo de Luz Suplementaria	IR, Luz Blanca
Rango de Luz Suplementaria	Hasta 30 m
Longitud de Onda IR	850 nm
Luz Suplementaria Inteligente	Sí
Vídeo	
Flujo Principal	50 Hz: 12.5 fps {2560 x 1440, 1920 × 1080, 1280 × 720) 60 Hz: 15 fps (2560 x 1440, 1920 × 1080, 1280 × 720)
Compresión de Video	Flujo principal: H.265
Tasa de bits de video	32 Kbps a 8 Mbps
Tipo H.265	Perfil Principal
Control de Tasa de Bits	CBR,VBR
Audio	
Compresión de Audio	G.711ulaw
Tasa de Bits de Audio	64 Kbps(G.711ulaw/G.711alaw)
Tasa de muestreo de audio	8 kHz/16 kHz
Filtrado de ruido ambiental	Sí
Red	
Vista en Vivo Simultánea	Hasta 6 canales
API	ISAPI, SDK

Usuario/Host	Hasta 32 usuarios 3 niveles de usuario: administrador, operador y usuario
Cliente	Hik-Connect
Comunicación Móvil	
Estándar	LTE-TDD
Frecuencia	UE:LTE-FDD: B1/3/5/7/8/20/28 LA:LTE-FDD: B2/3/4/5/7/8/28/66
Tasa de Datos de Subida y Bajada	Cat 1, enlace ascendente: 5.1 Mbps, enlace descendente: 10.3 Mbps
Tipo de tarjeta SIM	Nano SIM
Imagen	
Configuración de Imagen	brillo, contraste, equilibrio de blancos, saturación, nitidez
Interruptor Día/Noche	Día,Noche,Auto,Programado
Mejora de imagen	BLC, HLC, 3D DNR
Rango Dinámico Amplio (WDR)	WDR Digital
Interfaz	
Almacenamiento a bordo	Slot para tarjeta de memoria incorporado, soporta tarjeta microSD/microSDHC/microSDXC, hasta 512 GB
Micrófono incorporado	Sí, 1 micrófono incorporado
Tecla de reinicio	Sí
Altavoz integrado	Sí, 1 altavoz incorporado
Evento	
Evento básico	Detección de movimiento (soporte para activar alarmas por tipos de objetivo especificados (humano y vehículo))
Vinculación	Subir a FTP/tarjeta de memoria, notificar al centro de vigilancia, activar grabación, activar captura, aviso sonoro
General	
Potencia	5 V, 2 A
Material	Plástico
Dimensión	Ø81.6 mm × 221.3 mm (Ø3.2" × 8.7")
Dimensión del paquete	320 mm × 228 mm × 148 mm (12.6" × 9.0" × 5.8")
Peso	Aproximadamente 480 g (1.1 lb.)
Peso con paquete	Aproximadamente 1540 g (3.4 lb.)
Condiciones de Inicio y Operación	0 °C a 50 °C (32 °F a 122 °F). Humedad 95% o menos (sin condensación)
Condiciones de Almacenamiento	-20 °C a 25 °C (-4 °F a 77 °F). Humedad 70% o menos (sin condensación)
Función General	espejo, registro de flash
Luz Intermitente	Sí
Batería	
Tipo de Batería	Litio
Capacidad	9000 mAh (3.7 V)
Máx. Voltaje de Carga	8.4 V
Voltaje de la batería	6 V a 8.4 V
Temperatura de funcionamiento	Cargando: 0°C a 45°C (32°F a 113°F) Descargando: -20°C a 55°C (-4°F a 131°F)

Vida del ciclo	Cap(800th)≥80%
Aprobación	
RF	CE-RED: EN 301489-1 V2.1.1(BT o 2.4G); EN 301489-17 V3.1.1(BT o 2.4G); EN 300328 V2.1.1(BT o 2.4G); EN 62311:2008(BT o 2.4G)
EMC	CE-EMC: EN 55032:2015+A1:2020, EN 50130-4:2011+A1:2014, EN IEC 61000-3-2:2019+A1:2021, EN 61000-3-3:2013+A1:2019+A2:2021, EN 50121-4: 2016+A1:2019
Seguridad	CB: IEC 62368-1:2014+A11, CE-LVD: EN 62368-1:2014/A11:2017
Entorno	CE-RoHS: 2011/65/UE, WEEE: 2012/19/UE, Reach: Reglamento (CE) No 1907/2006
Protección	IP66:IEC 60529-2013
Energía Solar	
Tipo de Panel Solar	Panel solar de silicio monocristalino
Consumo de energía	8 W
Dimensiones y peso del panel solar	263.8 × 171.7 × 18.5 mm / 450 g
Temperatura de Trabajo	-40℃ a 85℃ (-40°F a 185°F)
Protección	IP65

**Configuración de cámara de seguridad alimentada por solar*

▪ Aplicación Típica

Los productos de Hikvision se clasifican en tres niveles según su rendimiento anticorrosión. Consulta la siguiente descripción para elegir según tu entorno de uso.

Este modelo NO TIENE PROTECCIÓN ESPECÍFICA.

Nivel	Descripción
Protección de alto nivel	Los productos de Hikvision en este nivel están equipados para su uso en áreas donde la protección anticorrosión profesional es imprescindible. Los escenarios de aplicación típicos incluyen costas, muelles, plantas químicas y más.
Protección moderada	Los productos de Hikvision en este nivel están equipados para su uso en áreas con demandas moderadas de protección anticorrosión. Los escenarios de aplicación típicos incluyen áreas costeras a unos 2 kilómetros (1.24 millas) de las costas, así como áreas afectadas por la lluvia ácida.
Sin protección específica	Los productos de Hikvision en este nivel están equipados para su uso en áreas donde no se necesita protección anticorrosión específica.

▪ Modelo Disponible

DS-2CFS04/4G(4mm)/LA

DS-2CFS04/4G(2.8mm)/LA

DS-2CFS04/4G-SIM(2.8mm)(MEX SYSCOM)

DS-2CFS04/4G(2.8mm)

DS-2CFS04/4G(4mm)

DS-2CFS04/4G-SIM(2.8mm)(HIK CHI)

▪ Dimensión

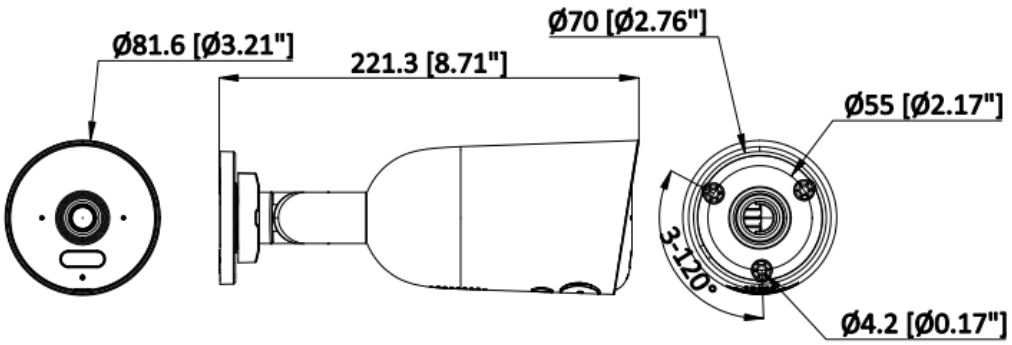

Unit:mm [inch]

SCALE	1:1

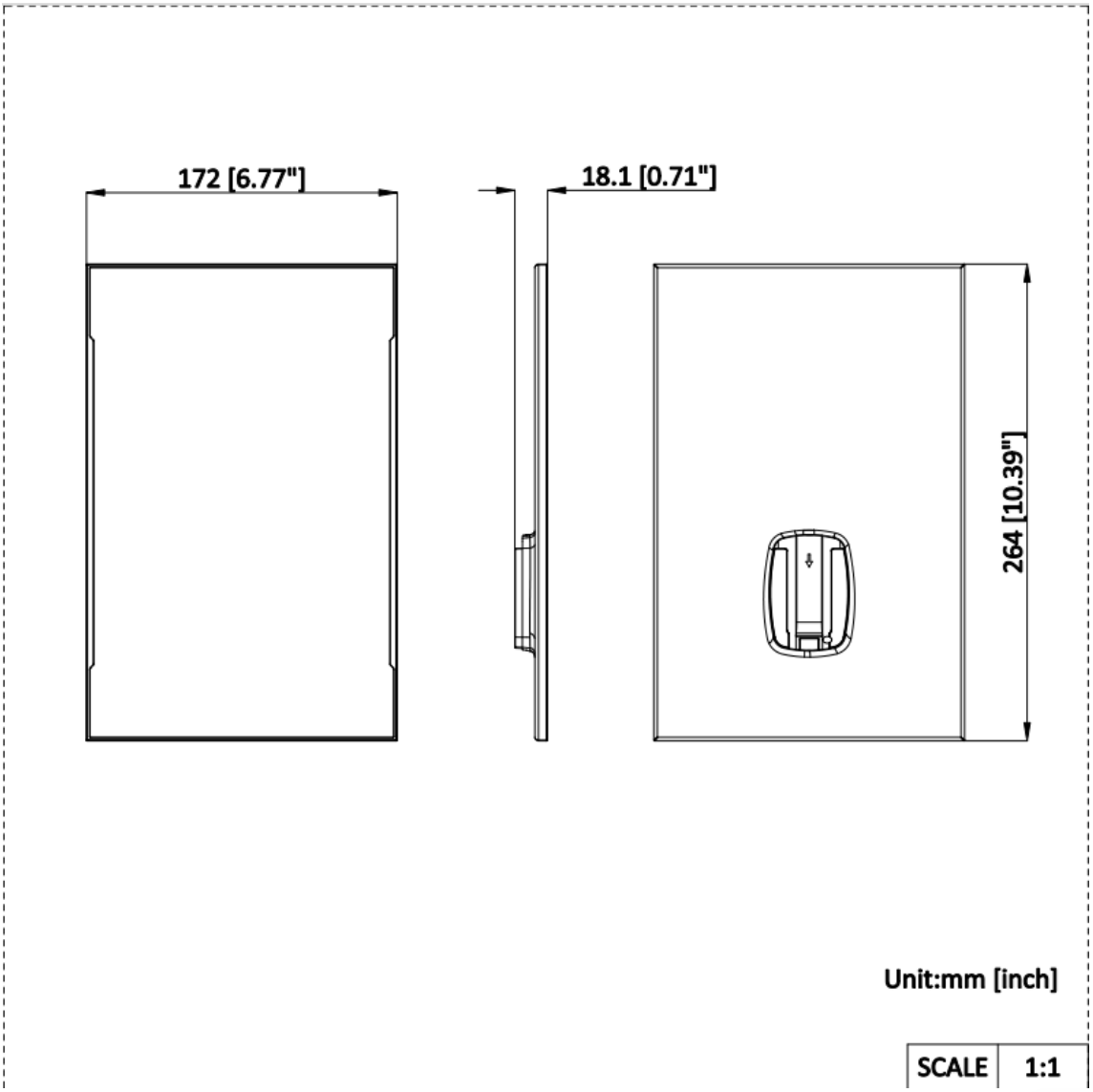
172 [6.77"]
18.1 [0.71"]
264 [10.39"]
Unit:mm [inch]
SCALE 1:1

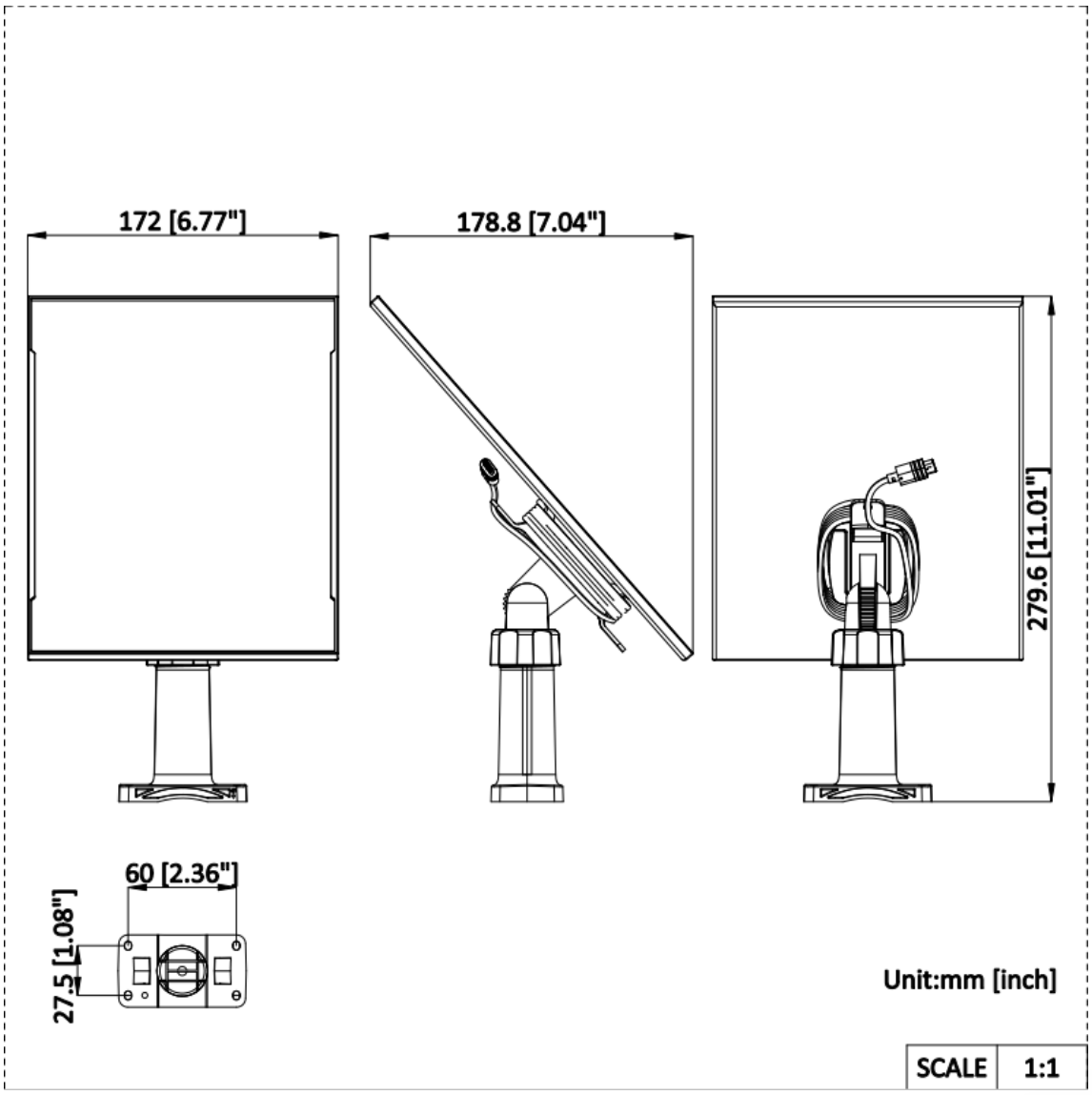

- **Accesorio**
  - **Opcional**

DS-1276ZJ	DS-1276ZJ-SUS	DS-1275ZJ-SUS
		

See Far, Go Further

www.hikvision.com
support@hikvision.com

© Hangzhou Hikvision Digital Technology Co., Ltd. Unless otherwise agreed, Hikvision makes no warranties, express or implied. We reserve the right to introduce modifications without notice.

HIKVISION®