¡Ármelo usted mismo!

¡Do it yourself!





Entrepaños:
Trace las alturas, nivele y marque cada 30 cm aprox iniciando a 3 cm de la esquina.

Shelves:
Mark out height, level shelves and mark holes where the "wall clips" will be installed (the holes most be at least 12" apart).





Perfore la pared con broca para muro de 1/4". Introduzca un "chazo J" y colóquele un "clavo roscado".

Drill each hole in the wall with a 1/4" drill bit. Insert a "wall clip" and then the "screw pin".



Muro de Yeso - Drywall and Plaser

Atornille el clavo roscado en el "chazo J".
Screw supplied "screw pin" into the "wall clip".



Muro Sólido - Masonry Wall

Martille el clavo roscado en el "chazo J".
Hammer the "screw pin" into the "wall clip".



Si es necesario corte los entrepaños y coloque "topes" plásticos.

If necessary cut the shelf, cover the ends with the corresponding "ends caps".

Instale los entrepaños, haciendo presión sobre los "chazos J".

Set the back of the shelving into the "wall clips" and press down until it locks in place.



Ubique el "soporte lateral" en el entrepaño, nivele y marque los dos orificios del soporte, perfore con broca 1/4" y fije con chazos y tornillos.

Place a "wall bracket" on the shelf's front and level it, mark hole locations, drilling with drill bit 1/4", insert a wall clip into each hole and screw bracket into the place.



Haga sánduche con los "escudos", fije el "soporte diagonal" al entrepaño, con tornillo y tuerca, luego nivele y fije a la pared con chazo y tornillo.

Snap in place the shelf front between "joiner plates" attach "support bracket" with screw and nut. Level and lower end to "wall clip" and "screw".



Haga sánduche con los "escudos", nivele y perfore el paral con broca para metal de 1/8" y fije con tornillo.

Snap in place the shelf front between "joiner plates" attach. Use the "joiner plates" hole as a guide and insert the screw. Once the shel is leveled, drilling a 1/8" hole into the pole.

Se instala en obra blanca y no necesita mantenimiento posterior.
This configuration is installed on ready finish surface and no required future maintenance.

Ingresa a www.youtube.com/rejiplas para ver este y más videos de instalción
Find in our youtube channel a video of the installation process: www.youtube.com/rejiplas

Diseño ajustable / Adjustable design

Basic Closet
Pag 52

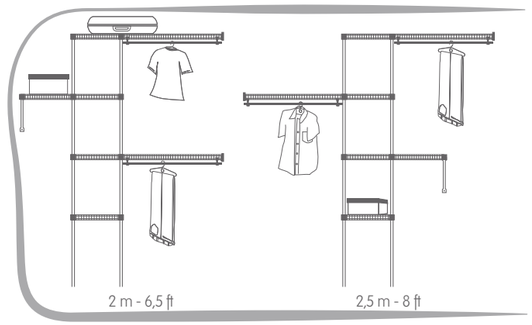

Eco Closet
Pag 54

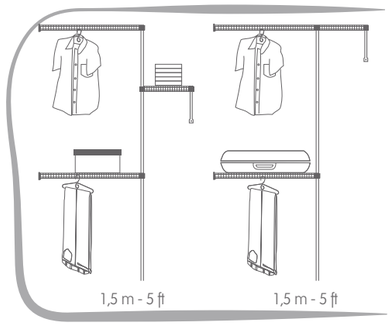

Grand Closet
Pag 56

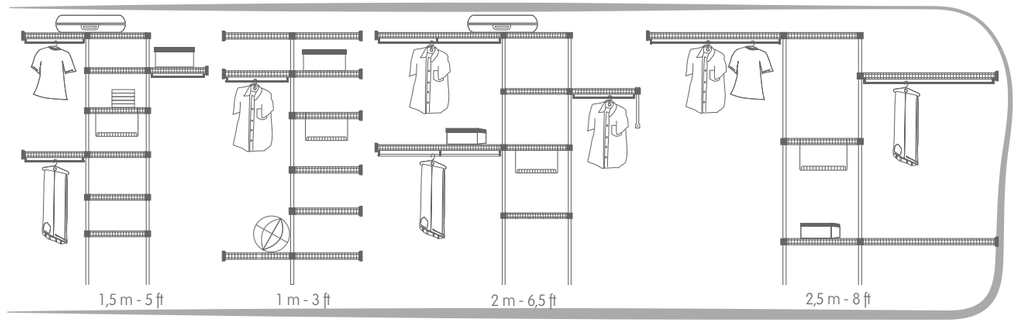

Junior Closet
Pag 53

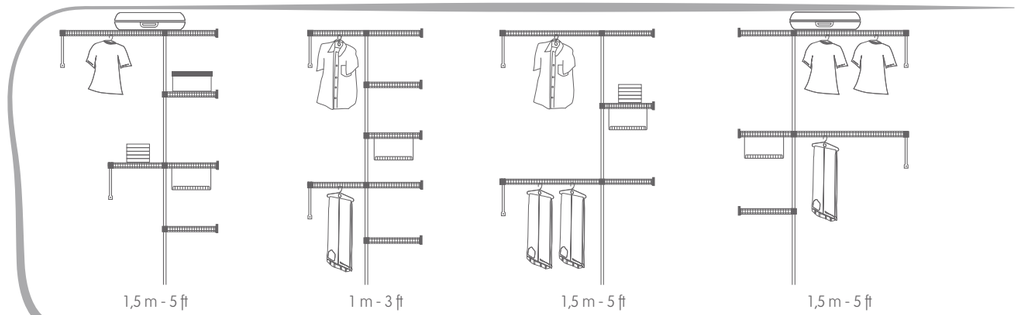

Super Closet
Pag 57

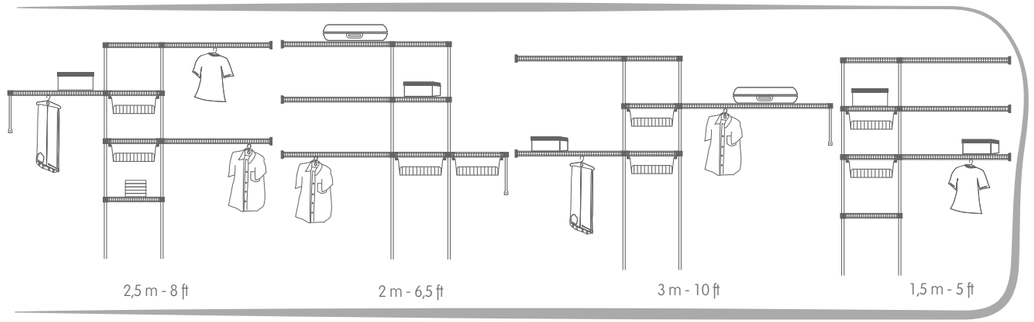

Practi Closet
Pag 55

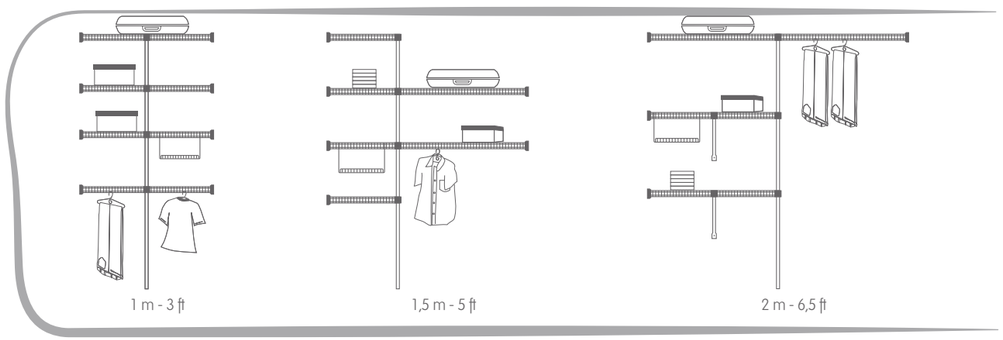

Instalación: Tubo colgadero

Se recomienda poner un soporte cada 50 cm
It is recommended to place the supports each 20"



Instale los Soportes plásticos a cada extremo del tubo.
Install the plastic support at each end of the rod.



Inserte los Soportes entre las varillas y presione hacia abajo hasta que haga clic.
Insert the supports between two bars and press down until they click in.

Armado: Canasta deslizante



Instalación: Riel plástico

