ALCAZAR®

MANUAL DEL USUARIO

ESTUFA A LEÑA DE COMBUSTIÓN LENTA



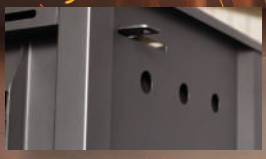





Válido para modelos Bavara - Mont Blanc - Tirolesa

ALCAZAR®

Tradición en Calidez

Las cocinas y estufas Alcazar son un clásico en Chile. Creadas y fabricadas en el corazón de La Araucanía desde hace más de 30 años, somos parte del hogar de miles de personas que nos han preferido para dar calidez y practicidad a sus viviendas.

Nos dedicamos al desarrollo, fabricación y comercialización de soluciones de calefacción amigables con el medio ambiente.

Nuestros productos están presentes en 7 países a lo largo de Sudamérica y contamos con presencia en toda Europa gracias a nuestras instalaciones en Alemania, cumpliendo los más altos controles de calidad.

ÍNDICE

1. Introducción 4

2. Advertencias 4

3. Principales componentes 5

4. Especificaciones Técnicas 6

5. Instalación y recomendaciones 7

5.1 Modo de instalación 8

6. Primer encendido / Encendido rápido 11

7. Funcionamiento y uso de leña 11

9. Para recargar la estufa 12

9. Mantención y limpieza 12

9.1 Limpieza de cañones 12
9.2 Inflamación de cañones 13
9.3 Limpieza de cenizas 13
9.4 Limpieza de vidrios 13

10. Precauciones..... 14

11. Problemas y soluciones 14

12. Garantía 15

13. Tarjeta de registro garantía 16

1. INTRODUCCIÓN

Queremos agradecerles y felicitarlos por elegir una estufa Alcázar. Los Productos Alcázar son de muy buena calidad.

Para su correcta mantención y optimizar sus prestaciones, la instalación de la estufa debe ser realizada cuidadosamente de acuerdo a las instrucciones incluidas en este Manual.

El exclusivo sistema de doble combustión Alcázar construido íntegramente con material refractario, supera en rendimiento a otros sistemas de doble combustión, y es, además, amistoso con el medio ambiente.

Para Alcázar, su tranquilidad y su seguridad son muy importantes. Por este motivo recomendamos que la instalación de nuestros productos sea realizada por personal capacitado y calificado para dicha tarea.

La información de este manual no debe ser entendida como una guía de aprendizaje, su función es que el usuario logre familiarizarse con el producto, su instalación, y para poder hacer las consultas pertinentes al técnico instalador.

2. ADVERTENCIAS

- No permita que la estufa la operen niños pequeños o personas no familiarizadas con su uso.
- Esta estufa está aprobada solamente para quemar leña seca.
- No utilice otros combustibles (Carbón).
- No utilice la estufa como incinerador de basura.
- Luego de un largo período sin usar su estufa, compruebe la ausencia de bloqueos en las tiras de cañón antes de encender.
- Mientras la estufa se encuentre funcionando, estará caliente, por esto, mantenga a los niños, ancianos, mascotas, ropa y muebles alejados, el contacto podría causar quemaduras. Tenga especial cuidado con la zona de la puerta de la estufa y cañones.
- Mantenga la puerta cerrada, de lo contrario podría sobrecalentar la estufa.
- Abra la puerta la menor cantidad de veces posible: la apertura genera un enfriamiento de la cámara de combustión provocando un aumento de emisión de humos.
- Mantenga todos los elementos inflamables o combustibles, tales como, aerosoles, parafinas, muebles, cortinas, juguetes, entre otros, al menos a 3 metros de distancia de la estufa.
- Mantenga una adecuada ventilación. Es importante que en la sala en que está instalada la estufa existan entradas adecuadas para el ingreso de aire requerido para iniciar y mantener la combustión.
- Los ventiladores o extractores, cuando funcionan en la misma habitación que la estufa, pueden causar problemas de tiraje. En ese caso no los utilice simultáneamente.
- No realice modificaciones en la estufa.
- No golpee la puerta de la estufa, pues podría quebrar el vidrio.
- No debe poner ropa u otros elementos encima de la estufa.
- No bloquee las aberturas existentes en la estufa, estas están pensadas para una correcta ventilación y acceso de aire a la cámara de combustión.
- Sólo utilice repuestos fabricados o recomendados por Alcázar.
- No debe ocupar la cajonera de la estufa, para almacenamiento de materiales combustibles (madera, leña, basura). Su uso es de complemento para la extracción de ceniza y para el almacenamiento de los materiales y accesorios de manipulación de la estufa.
- Todo control de mando del calefactor (control de aire primario, manilla de la cámara de combustión, manilla de cajonera) debe ser manipulado con guante, incluído con su producto Alcázar.

3. PRINCIPALES COMPONENTES

Bavara

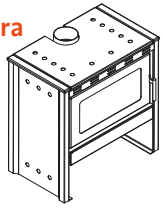

Mont Blanc

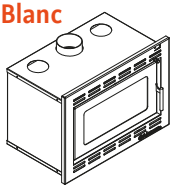

Tirolesa

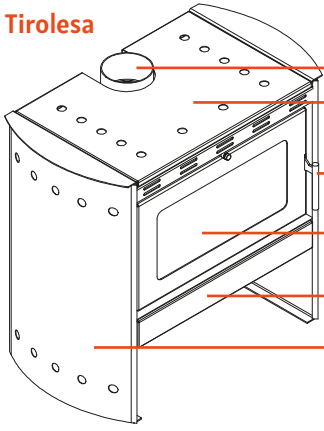

COMPONENTES INTERIORES DE UNA ESTUFA A COMBUSTIÓN LENTA

* Esquema referencial.
Aplicable a otros productos a leña alcazar

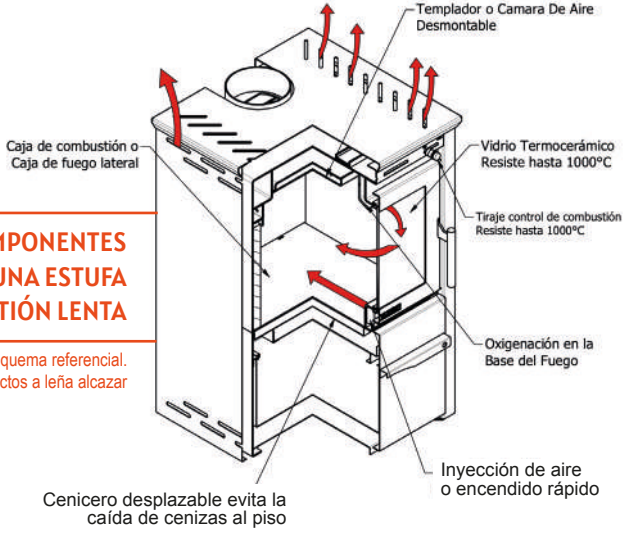

4. ESPECIFICACIONES TÉCNICAS

	BAVARA	TIROLESA/DC	MONT BLANC
Ancho “A”	85 cm	96 cm	90 cm
Alto “B”	88 cm	88 cm	65 cm
Fondo “C”	53 cm	52 cm	53 cm
Peso	155 kg	155 kg / 140 kg	142 kg
Diámetro Cañón	6”	6”	6”
Potencia Kcal / h	26.000	26.000 / 29.000	26.000
Potencia térmica nominal (PTN)	26,7 kW	30,8 kW / 39 kW	26,7 kW
Rango de calefacción	150 a 250 m2*	150 a 250 m2*	150 a 250 m2*
Doble cámara desmontable	6 mm	6 mm	6 mm
Cenicero	Si	Si	No
Vidrio termocerámico fogón	55x25 cm	55x25 cm	55x25 cm
Tiraje	Frontal	Frontal	Frontal
Color laterales	Gris Grafito / Burdeo	Gris Grafito / Burdeo	Gris Grafito

Bavara
VISTA FRONTAL

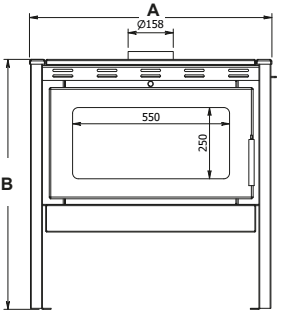

Tirolesa
VISTA FRONTAL

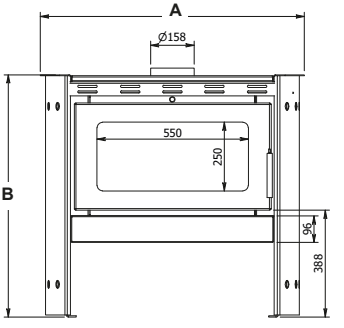

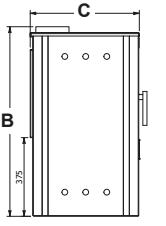

VISTA LATERAL

Mont Blanc
VISTA FRONTAL

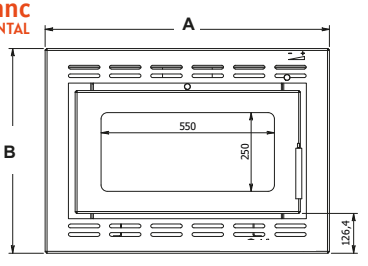

Mont Blanc
VISTA LATERAL

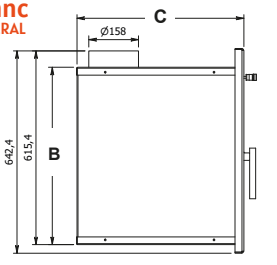

***Información referencial. Pudiesen existir variaciones según las condiciones de aislación y altura del recinto.**

ALCAZAR®

Comercial Coyahue Spa - Camino a Cunco por Huichahue Km 4.5, Padre las Casas - Temuco
Fono Central: 45 2 467900 | www.alcazar.cl

5. INSTALACIÓN Y RECOMENDACIONES

Para su seguridad y el buen funcionamiento de su calefactor, la instalación del mismo debe ser realizada por un técnico calificado y según la reglamentación, recomendaciones e instrucciones de este manual. Le recomendamos utilizar el kit de instalación de cañones de acero inoxidable Alcázar.
Para la instalación de su estufa, es importante elegir un lugar adecuado, para ello, deberá considerar los siguientes factores:

- Debe ser ubicado en una zona central del ambiente a calefaccionar, teniendo en cuenta que permita la adecuada circulación de corrientes de aire, de esta manera se logra que el aire caliente llegue con mayor facilidad a los distintos ambientes.
- El piso sobre el que se instala deber ser una base regular y nivelada de material sólido no combustible. De no existir o estar deteriorado deberá construirse para que la estufa quede segura.
- En caso de instalar el calefactor en un piso de material combustible (madera, piso flotante), deberá colocar una base protectora de metal u otro material ignífugo bajo la estufa.
- Para la instalación del calefactor, debe considerar un espacio de 30 cm de separación entre la estufa y la pared. Para paredes de materiales combustibles es necesario protegerla con una plancha metálica o de material ignífugo que sea 10 cm más ancho que la estufa, 30 cm más alto, y con una separación en la pared de 2,5 cm, para permitir la circulación de aire.
- Debe mantener las distancias de instalación indicadas en la figura 1.

Esta ubicación debe tener en cuenta la salida de humo correspondiente y el aprovechamiento del calor generado por los conductos internos. Hay que tener en cuenta que la salida debe ser lo más recta posible evitando las estructuras de la casa.

Instalación en muros incombustibles

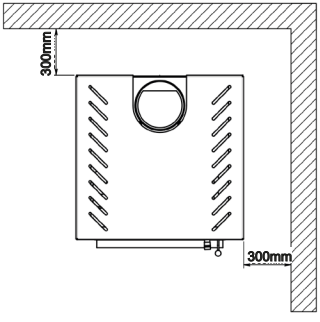

Instalación en muros combustibles

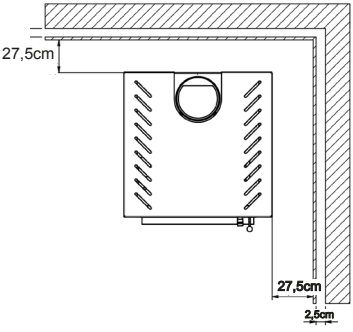

5.I Modo de instalación

El conducto de salida del humo/gases es el componente más importante de la seguridad de su estufa, ya que, es la vía de evacuación de gases producidos por la combustión de la leña. Estos gases contienen componentes combustibles que alcanzan altas temperaturas y en algunas ocasiones pueden ser corrosivos. Por lo que, evite cualquier obstrucción en los mismos.

Distintos análisis de incendios relacionados con estufas a leña, han arrojado que se producen en la cercanía del cañón.

Con la estufa ya posicionada, localizar el centro del conducto en el interior del techo y hacer una perforación que salga al exterior.

Es importante advertir que de existir un entretecho o tratarse de materiales combustibles desde el cielo raso debe colocarse un encamisado o doble caño. Este se conforma con un conducto de mayor diámetro que el conducto de salida de humo, colocando entre ambos una aislación de lana mineral. (Figura 2)

Se deberá instalar un doble cañón, que sea de 4 pulgadas más que el cañón principal, ejemplo, si el cañón de la salida de humo es de 6", colocar un doble cañón de 10". Ningún elemento combustible debe quedar a menos de 15 cm del encamisado. (Figura 3)

Para darle un cierre interior de terminación se debe colocar un cubre cielo tapando el encamisado y la lana mineral. (Figura 4)

El conducto de salida de humo podrá ser enlozado (vitrificado), de acero inoxidable o chapa de hierro con pintura de alta temperatura. El gorro, el embudillo y el encamisado podrán ser de chapa galvanizada o acero inoxidable.

Todas las uniones del cañón principal se harán de modo que el tramo superior se introduzca en el inferior. En el doble cañón se harán al revés, de modo que el tramo inferior se introduzca en el superior. (Figura 5)

El gorro, el embudillo y el extremo superior del cañón van atornillados entre sí. El embudillo debe quedar para permitir la dilatación térmica. Esta unión no debe atornillarse. (Figura 6)

Figura 2

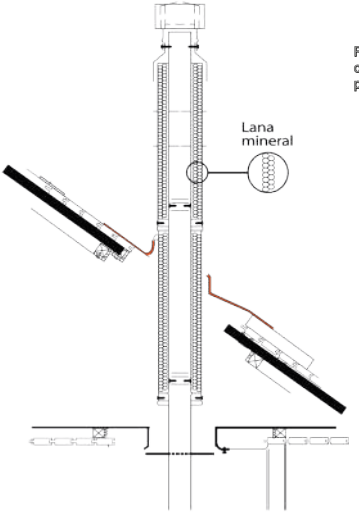

Figura 3

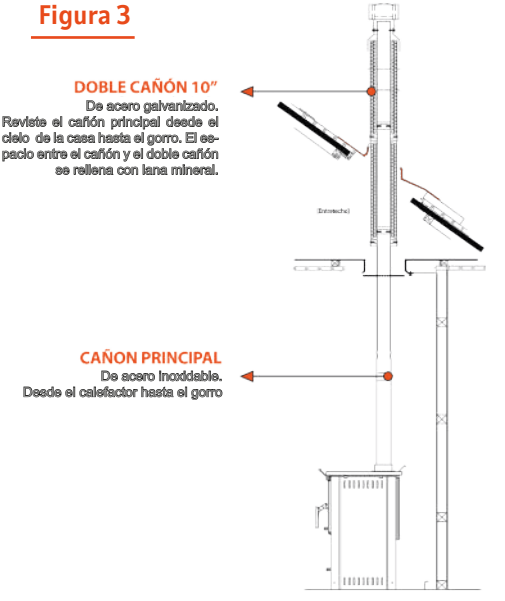

Figura 4

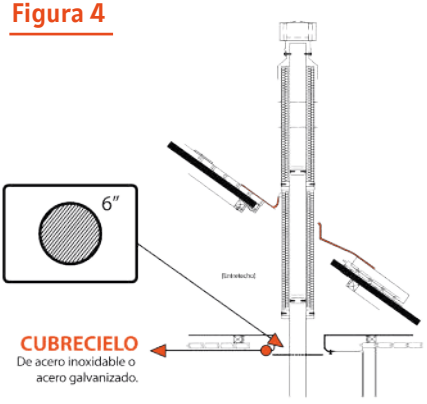

Figura 5

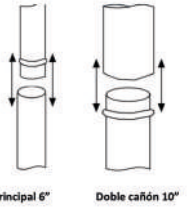

Figura 6

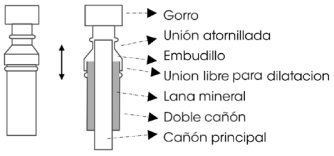

La altura del encamisado exterior con el embudillo y gorro debe superar la cumbrera por lo menos 1 metro. Esto se aconseja para que el gorro este fuera del área de turbulencia producida por el viento y el techo. Si sobresale del techo más de un metro o si es un lugar ventoso, se debe colocar tensores de alambre para sujetarlo. (Figura 7)

El gorro que se recomienda utilizar es el gorro de combustión lenta Alcázar. Los gorros convencionales no son recomendables, ya que, no frenan adecuadamente los vientos fuertes lo que puede producir un tiraje inverso generando el ingreso de humo/gases dentro del ambiente y agua en el equipo. (Figura 8)

Figura 7

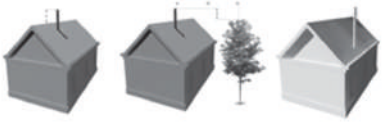

Figura 8



Se aconseja que todos los conductos o cañones sean lo más directos y verticales posibles. Sólo se recomienda colocar hasta dos curvas de 45º, para desviar la instalación, ante cualquier viga u obstáculo que se encuentre en la salida exterior. El recorrido vertical debe ser el doble del tramo horizontal.

El conducto de salida debe tener como mínimo 4 metros de cañón y como máximo 11 metros para su correcto funcionamiento.

Para una buena terminación en el tejado o la chapa del techo, se podrá utilizar una plancha de hierro galvanizado a la cual se le dará la pendiente del techo y su ondulación si la tiene, evitando la filtración de agua de lluvia, asegurando con el mismo fin un perfecto sellado con el conducto encamisado.

La instalación ideal es por el techo, pero si esta no es posible, se puede instalar la salida del conducto de humo atravesando la pared con curvas a 45º, se recomienda no salir en forma horizontal ya que no favorece el tiraje y es posible que en ese tramo se acumulen cenizas y residuos de la combustión. (Figura 9)

Figura 9

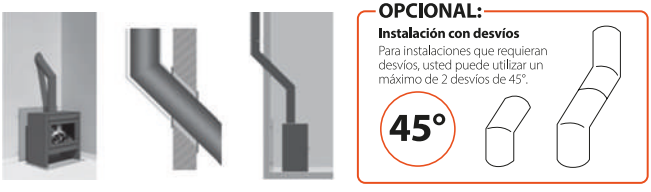

ALCAZAR®
Comercial Coyahue Spa - Camino a Cunco por Huichahue Km 4.5, Padre las Casas - Temuco
Fono Central: 45 2 467900 | www.alcazar.cl

Se debe colocar el caño encamisado con su lana aislante, atravesando la pared de esta forma aislamos el conducto de salida de humo de la pared para evitar fisuras y sobrecalentamiento del revestimiento y de la mampostería.
En el exterior las curvas y los conductos deben seguir encamisados hasta los cuatro vientos donde se colocará el embudillo y el gorro.
Para la correcta ejecución de su instalación, se recomienda guiarse por el siguiente esquema:

GORRO
De acero inoxidable.

EMBUDILLO
De acero inoxidable.

DOBLE CAÑÓN 10"
De acero galvanizado.
Reviste el cañón principal desde el cielo de la casa hasta el gorro. El espacio entre el cañón y el doble cañón se rellena con lana mineral.

MANTA
De acero galvanizado.
También conocido como "escatillón".

IMPORTANTE
Todo material combustible debe quedar alejado al menos a 15 cm del doble cañón.

CUBRECIELO
De acero inoxidable o acero galvanizado.

CAÑON PRINCIPAL
De acero inoxidable
Desde el calefactor hasta el gorro.

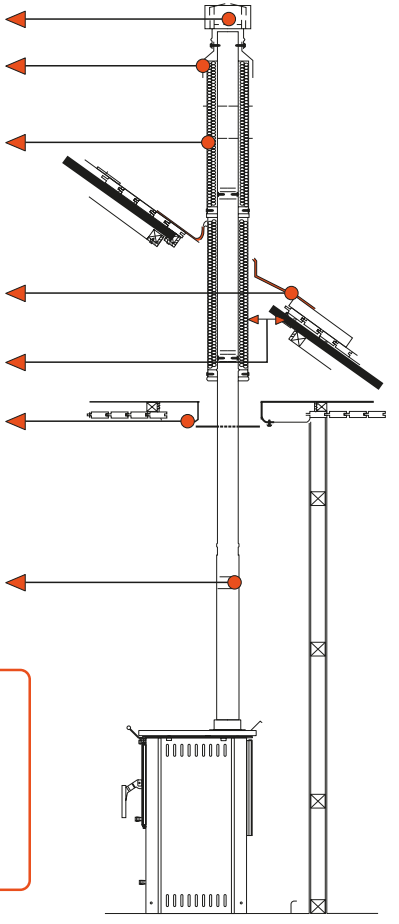

OPCIONAL:

Instalación con desvíos
Para instalaciones que requieran desvíos, usted puede utilizar un máximo de 2 desvíos de 45°.



* Esquema referencial.
Aplicable a otros productos a leña alcazar



6. PRIMER ENCENDIDO Y ENCENDIDO RÁPIDO

Coloque dentro de la caja de fuego de la estufa algunos papeles arrugados y sobre ellos ponga una buena cantidad de astillas y alguna leña chica para asegurar que se alcance bien el primer fuego.
Una vez que está bien encendido, agregue algunos troncos grandes. Cuando la estufa entre en régimen y alcance la temperatura adecuada, gradúe la entrada de aire e incorpore leña de acuerdo a sus necesidades.
Nunca use nafta, bencina, kerosén o cualquier combustible líquido para encender o avivar un fuego. Puede evaporarse y luego explotar.
El curado de la pintura dura de dos a cuatro horas. Es pintura resistente a las altas temperaturas que emitirá vapores al prenderse el primer fuego. Abra las ventanas y puertas del ambiente para ventilarlos.



7. FUNCIONAMIENTO Y USO DE LEÑA

Las estufas Alcázar se caracterizan por su sistema de combustión lenta de alto rendimiento, aún así, debe prestar atención a no sobrecargarla, ya que puede alcanzar temperaturas extremadamente altas las cuales podrían dañar los materiales y la pintura.
Para un máximo rendimiento de su estufa y cuidar los cañones, es importante que utilice leña de buena calidad, por lo que debe considerar las siguientes recomendaciones:

- El % de humedad de la leña es una variable importante. Esta debe tener un % de humedad máximo de 25, lo que evitará la pérdida de energía en evaporación de agua y el daño o deterioro de sus componentes internos por oxidación.

- Al utilizar leña con bajo contenido de humedad, evitará la producción de creosota (residuo de la combustión que se deposita en los cañones de la estufa), disminuyendo los riesgos de incendio y de ensuciamiento de su estufa y cañones.

- El contenido de humedad de la leña, no sólo tiene que ver con el correcto abastecimiento de la misma, es importante la buena manipulación y almacenamiento adecuado. Se debe almacenar en un lugar aislado, en donde la leña no esté expuesta a la lluvia y cuente con circulación de aire. Además, debe evitar el contacto con el suelo no pavimentado, para impedir la absorción de humedad.

- No utilice leña de madera dura, tales como; luma, quebracho, lenga.

- Evite comprar leña verde o mojada, que contenga manchas de color blanco o gris, pues no es apta para ser utilizada.

Nunca debe esperar a que su estufa este prácticamente apagado para recargarlo.
El mejor momento es cuando existe una abundante cama de brasas, lo cual permitirá que este proceso sea breve y sin perdidas de temperatura ambiental para su hogar.

8. PARA RECARGAR LA ESTUFA

Abra la puerta y retire las cenizas recogiendo las brasas que puedan caer. Si está apagado proceda como para el primer encendido. Coloque luego la leña nueva. La estufa en su interior tiene inyectores que logran una total combustión autorregulada de la leña.
Normalmente sale humo desde el interior de la misma. Para disipar esta salida, es recomendable primero abrir completo el tiraje cañón y la puerta solo un poco y luego de forma completa. Abra la puerta solo cuando sea necesario y por periodos cortos.
Para mantener un fuego de larga duración es necesario cargar completamente la estufa con leños nuevos grandes y juntos, y cerrar el control de combustión.

9. MANTENCIÓN Y LIMPIEZA

8.I Limpieza de los Cañones

Para mantener la limpieza, el estado de los cañones y un perfecto tiraje, es necesario evitar el depósito de creosota y hollín dentro de los mismos. Sustancia inflamable que se produce por la combustión de leña con alto porcentaje de humedad y poca entrada de aire. La obstrucción con esta sustancia, impide el buen funcionamiento de su estufa, haciendo el proceso de encendido más lento y tedioso, consiguiendo una mala combustión, evidenciándose falta de tiraje y abundante devolución de humo.
La frecuencia para realizar la limpieza de los cañones de la estufa, será determinada por la buena calidad y porcentaje de humedad de la leña que este ocupando. Al cumplir con esos parámetros, debe realizar la limpieza de los mismos **cada 2 meses,** de lo contrarío se deberá realizar la limpieza cada 20 días.
Se recomienda realizar la limpieza de los cañones con un Servicio Técnico Autorizado. De no ser posible, deberá requerir el empleo de los siguientes materiales y herramientas; escala, destornillador e hisopo metálico o de acero de 6".

Su limpieza se realiza siguiendo los siguientes pasos:

- Asegúrese de que su estufa Alcázar y los cañones estén fríos, siempre con la precaución y seguridad debida, protegiéndose las manos con guantes.
- Desatornille el gorro y retírelo.
- Debe desmontar el templador de su estufa (figura 10).
- Deslice el hisopo metálico desde el extremo superior del conducto (previo destornillar y retirar el gorro) hasta el interior de la estufa, tire hacia arriba y repita este proceso por lo menos 4 o 6 veces.
- Vuelva a instalar el templador en su posición original.

En caso de rotura y caída de algún refractario éste debe ser reemplazado inmediatamente porque la caja de fuego debe estar permanentemente revestida por estos refractarios para su correcto funcionamiento.

Figura I0

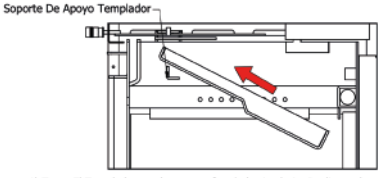

1) Tome El Templador con la cara perforada hacia abajo. Deslizar sobre el soporte de apoyo

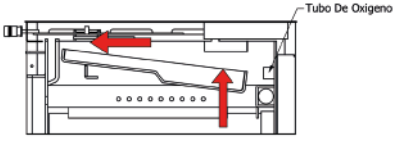

2) Deslizar hasta conectar con Tubo de Oxigeno

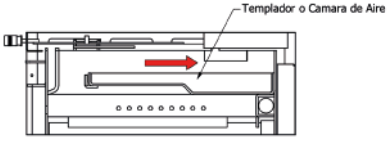

3) Empujar el Templador hasta topar en el fondo.

9.2 Inflamación de cañones

No eliminar la creosota de los conductos, podría provocar en una situación extrema, una inflamación en el interior de éstos, produciendo temperaturas altas, donde el cañón se coloca de color rojo incandescente.
Si, su instalación está correctamente ejecutada y con los materiales adecuados, resistirá perfectamente esta situación. No abra por ningún motivo la puerta y gradúe el control de aire primario al mínimo, vigile los materiales alrededor de los conductos y si es necesario inspeccione el entretecho de su casa. Esta inflamación disminuirá gradualmente en los siguientes 5 o 10 minutos.
Si la situación se prolonga demasiado o si sospecha que su instalación no fue bien hecha, llame inmediatamente a Bomberos.
Aunque la inflamación se apague, NO manipule la estufa en los siguientes 45 minutos y si lo considera necesario llame a su instalador para realizar una revisión.
Para evitar la inflación de los cañones es de vital importancia mantener limpio el sistema de evacuación de gases de su calefactor.

9.3 Limpieza de cenizas

La limpieza de cenizas debe realizarse diariamente o cada dos días luego del uso de su estufa. Cuando se encuentre apagada y fría, utilice el guante de manipulación, incluido con su estufa Alcázar, idealmente en conjunto con la ayuda de una pala o herramienta a fin para la remoción de las cenizas de la caja de fuego.
Puede depositar las cenizas en el cajón, como complemento para el retiro de la mismas, haciendo de esta tarea más sencilla, lo que, le permitirá verificar que las cenizas están completamente apagadas, ya que, las brasas pueden permanecer encendidas hasta por 36 horas.

9.4 Limpieza del vidrio

Las puertas de su estufa Alcázar, están equipadas con un vidrio termocerámico que soporta una temperatura de hasta 800º C y es resistente a un shock térmico. Sólo se rompe si recibe algún golpe (en ese caso no tiene garantía).
Para poder disfrutar del fuego a la vista es muy importante mantener el vidrio termocerámico limpio y para lograr este objetivo es recomendable seguir los siguientes consejos:

- Siempre utilice leña seca (contenido de humedad menor a 25%).
- Además, es muy importante que la combustión cuente con un aporte de oxigeno adecuado.
- Recuerde que la combustión tendrá una correcta oxigenación si, aprecia en forma permanente llamas vigorosas con escaso humo al interior de la caja de fuego.
- Cuando la estufa esté fría, limpie sólo con un paño húmedo cualquier mancha que aparezca. No use elementos abrasivos que puedan rayarlo. Puede usar limpiacristales.

9. PRECAUCIONES

Antes del primer encendido asegúrese que dentro de la estufa no queden restos del embalaje en la primera y en la segunda cámara de combustión.

- Mantenga todo objeto combustible apartado de la estufa, fósforos, plásticos, ropa, etc.
- Sea cuidadoso al cargar leña en su estufa. No intente cargarla cuando el fuego está muy intenso.
- Use leña seca, evite leñas húmedas o verdes. No use carbón.
- Nunca utilice nafta, bencina, kerosén o cualquier combustible líquido para encender o vigorizar el fuego de la estufa.
- No haga funcionar su estufa con la puerta abierta, excepto durante el encendido.
- Revise que la empaquetadura de la puerta esté en su sitio y que la puerta cierre bien.
- Asegúrese que su estufa sea instalada según las instrucciones.
- El equipo debe usarse con sus refractarios debidamente colocados y chequear que estén bien colocados.
- Cuidado con los niños, las estufas levantan mucha temperatura y pueden provocar quemaduras.
- Durante el primer encendido la pintura de la estufa humeará y emanará olor a resina por algunas horas, es normal. El curado de la pintura dura de dos a cuatro horas. Abra las ventanas para ventilar.

10. POSIBLES PROBLEMAS Y SOLUCIONES

Mi estufa devuelve humo	- Controle calidad y tipo de leña (la humedad debe ser menor al 25%). - Controle la altura del sombrero, debe estar por encima de la cumbrera. - Encienda y recargue su estufa basado en los procedimientos definidos en este Manual. - Controle que el cañón de salida no esté obstruido en todo su recorrido, si lo está, realice la limpieza pertinente.
El vidrio está sucio	- Controle calidad y tipo de leña (Humedad debe ser menor a 25%). - No utilice la estufa con el control de aire primario en mínimo. Esta práctica combinada con la utilización de leña húmeda son las principales causas de este problema. - Cuando la estufa esté fría, limpie sólo con un paño húmedo cualquier mancha que aparezca. - No use elementos abrasivos que puedan rayarlo. Puede usar limpiacristales.
Hay humo visible en el exterior	- Controle calidad y tipo de leña. - Esto es normal en el encendido y recarga de su estufa, luego de unos minutos disminuirá. - No utilice la estufa con el control de aire primario en mínimo. Esta práctica combinada con la utilización de leña húmeda son las principales causas de este problema.
Mi estufa no calienta	- Controle calidad y tipo de leña. Si ya está seca en la próxima compra adquiera una de una especie con mayor poder calórico. - Coloque el regulador de aire primario en máximo (recuerde que siempre debe ver llama visible) para luego fijarlo en una posición intermedia. - Coloque mayor cantidad de leña en la caja de fuego. - Realice las recargas con mayor periodicidad de manera de contar con una mejor cama de brasas.

II. GARANTÍA

La garantía legal es de 6 meses. Alcázar garantiza todas las partes de esta estufa, en lo que se refiere a materiales y manufactura, estarán libres de defectos mientras sean funcionales en el uso de la estufa. Esta garantía se extiende por 12 meses desde la fecha de compra por los defectos de fabricación, por lo que corresponde a una garantía por reparación o cambio de piezas correspondientes, previa evaluación realizada por un técnico autorizado de Alcázar.
La vermiculita o ladrillos refractarios, templador o doble cámara, marcos de puertas, sellos, sistemas de cierre, manillas y termómetro, la garantía será de 6 meses. Esta garantía no es aplicable en caso de roturas por golpes.
Alcázar se obliga a reparar las partes defectuosas, sujeto a las condiciones de esta garantía limitada, reservándose la opción de reemplazar las piezas defectuosas o el equipo completo.

Esta garantía limitada no cubre los siguientes daños o defectos:

• Los causados por instalación no conforme a este manual o realizada por un técnico no autorizado.
• Mal uso del equipo, abuso, incorporación de accesorios, eliminación y/o modificación de cualquier parte o pieza de la estufa.
• Aspectos estéticos como pintura o terminaciones.
• Daños consecuenciales, daños a la propiedad, daños por pérdida de uso, daños por pérdida de tiempo, daños por pérdida de utilidades o cualquier otro daño incidental.
• Los vidrios termocerámicos Alcázar resisten hasta 800°C y cambios violentos de temperatura, solo pueden quebrarse por un golpe, por lo tanto, no está cubierto en la garantía, al igual que el vidrio templado del horno en las cocinas Alcazar.
• Las piezas sujetas a un desgaste normal como las juntas los vidrios templados o termocerámicos, fibra de vidrio, revestimientos, rejillas, pintura interna y externa, las piezas pintadas, cromadas o doradas, las manillas.
• Las variaciones cromáticas, los cuarteados, ya que son características naturales de los materiales.

Además, esta garantía limitada no cubrirá defectos normalmente garantizados cuando:

• Algún componente haya sigo reparado o recambiado por una persona no autorizada y que ello haya sigo causa en parte o en totalidad del defecto que se reclama.
• Que la estufa haya sido utilizada en forma continua con leña húmeda, sobre el 25%.
• Que la estufa no haya sido utilizada en conformidad con este manual.
• Si existe negligencia por parte del usuario, falta o errores de mantención de la estufa.
• En caso de daños debido a los agentes atmosféricos, químicos, electroquímicos, uso inadecuado del producto, modificaciones o alteraciones del mismo, ineficiencia y/o ineptitud del conducto de salida de humos y/u otras cosas que no dependan de la fabricación del producto.
• Si hay combustión de materiales no conformes con los tipos y las cantidades indicadas en este manual.
· **Todos los daños causados por el transporte del producto**, **por lo tanto, se recomienda revisar minuciosamente la mercadería cuando la reciba,** avisando inmediatamente al vendedor de cualquier posible daño y anotando las anomalías en el comprobante de transporte, incluida la copia para el transportista.
· Alcázar no responde por posibles daños directos o indirectos de personas, cosas y animales domésticos que surjan como consecuencia del incumplimiento de las prescripciones indicadas en este manual.
· Se excluyen de la garantía las posibles intervenciones para calibrar o regular el producto en relación con el tipo de combustibles o con el tipo de instalación.

CÓMO HACER VÁLIDA SU GARANTÍA

Los defectos de manufacturas o materiales deben ser reportados directamente al distribuidor autorizado donde compró su estufa, si por cualquier motivo esto no es posible, usted debe contactarse con Alcázar por correo a **postventa@alcazar.cl** .Toda solicitud de servicio de garantía debe hacerse por escrito incluyendo:

- Nombre, dirección y teléfono del cliente
- N° de factura o boleta, nombre y dirección de la tienda donde compro la estufa
- Modelo de la estufa
- Fecha de compra
- Fecha de despacho
- Fecha de instalación
- Nombre del instalador o técnico

El cliente debe enviar las piezas defectuosas a Alcázar, para verificar defectos y su reposición.

COSTO DEL FLETE Y MANO DE OBRA

Alcázar es responsable, solamente, de los costos relacionados con el despacho al cliente de las partes que corresponda reponer. El cliente es responsable del pago del flete de las partes o equipos completos hasta las instalaciones de Alcázar, así como de cualquier servicio, trabajo o gasto de viaje incurridos en relación con el servicio de garantía

COSTOS DE INSPECCIÓN

Las visitas de inspección o servicios normales de mantención, serán de cargo del cliente, aún dentro del período de garantía. Todas las partes y piezas de las estufas cuentan con garantía legal, la cual dura 6 meses.

TARJETA DE REGISTRO DE GARANTÍA

ESTUFA ALCAZAR MODELO _____

Nombre _____

Dirección donde se instaló la cocina _____

Comuna _____ Ciudad _____

Teléfono _____ E-mail _____

Fecha de compra _____ Nº Boleta / Factura _____

Comprado a _____

Fecha de instalación _____ Nº Serie _____

Nombre y teléfono de instalador _____