ENERGAIN®
ILUMINACIÓN SUSTENTABLE

EG-LHD-50W



5 AÑOS GARANTIA

Ideal para calles de dos carriles

Altura de poste 6-8m

Distancia inter postal 15-25m

Ideal para:

- Avenidas
- Calzadas
- Calles peatonales

Ficha Técnica

La luminaria LHD-50W ofrece una potencia lumínica suficiente para tener un excelente nivel de visibilidad nocturna, no emiten calor, aprovechan al máximo la energía consumida y los niveles de consumo son muy inferiores al de luminarias de vapor de sodio o fluorescentes.

Estas razones han hecho que un gran número de luminarias para el alumbrado público vial hayan sido sustituidas por luminarias LED con potencia de entre 30, 40, 50, 60, 80, 100, 120 y 150 watts para emitir la cantidad de luz suficiente para iluminar las calles, avenidas, calzadas y carreteras por la noche.

CUIDAS TU ECONOMÍA CUIDAS EL PLANETA

AHORRAS HASTA 90% EN ENERGÍA

HECHO EN MÉXICO

GARANTÍA DE AHORRO DE ENERGÍA ELÉCTRICA fide

LINEA EXTERIOR
VIAL SERIE LHD

MODELO:
EG-LHD-50W

ENERGAIN®
ILUMINACIÓN SUSTENTABLE



SERIE SÚPER EFICIENTE
130 LÚMENES POR WATT

LED

Certificado NOM

Especificaciones elèctricas

Consumo	*50 W*
Corriente máxima	*0,25 A*
Voltaje de entrada	*AC 100 - 277 V~ / DC 12 - 24 V*
Frecuencia	*50 / 60Hz*
Temperatura de color	*~5,500°K*
Temperatura de trabajo	*-40°C a 50°C*
Tipo de LED	*Bridgelux (COB)*

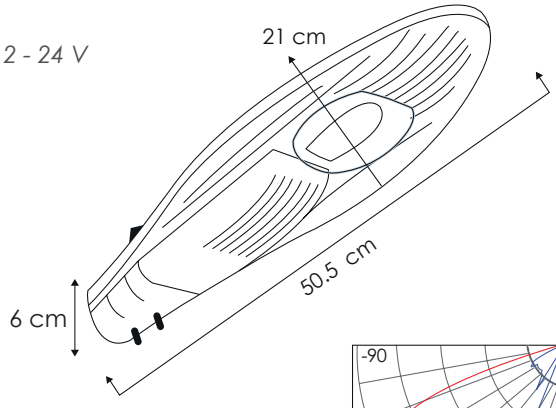

Especificaciones fotométricas

Eficiencia de la luminaria	*100%*
Lúmenes	*6, 500 lm*
Color luz	*Blanco*
Tipo de curva	*3S*

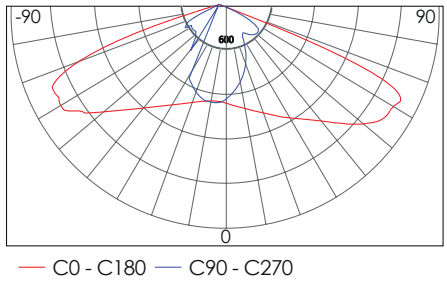

Especificaciones mecánicas

Cuerpo	*Aluminio Puro*
Color cubierta	*Negro*
Dimensiones para instalación	*⌀ 6 cm*
Peso	*2.20 kg*

HECHO EN MÉXICO

fide

CUERPO
ALUMINIO PURO

IK10
Protección contra impactos

5,500°K
Temperatura de color (TCC)

Vida útil
LED 50,000 h

IP66
Protección contra el ambiente

