WINLED
Más que Iluminación

Versión: 1 Abril 2017

TIRA 300 LED 2835 5M 24W EXTERIOR AZUL



SU APLICACIÓN PERMITE RECREAR ILUMINACIÓN INDIRECTA PARA DIFERENTES ESPACIOS. LA PROTECCIÓN IP65 ES RESISTENTE AL POLVO Y AGUA, PERFECTA PARA EXTERIORES (NO SUMERGIBLE)

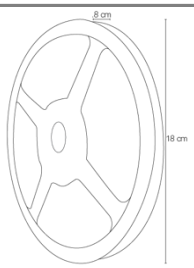

ESPECIFICACIONES

VIDA ÚTIL: 30,000 GARANTÍA: 1 AÑO

CÓDIGO: WTI-008	IRC - REND. COLOR > NA
TIRA LED	SMD 2835
24 WATTS	5000x8x2 mm
12V CD	PESO: 200 GR
FP: > NA	CUBIERTA DE SILICON
280 LÚMENES	ATENUABLE: SI
APERTURA: 120°	OPERACIÓN: -10 A 40°C
AZUL	IP 65

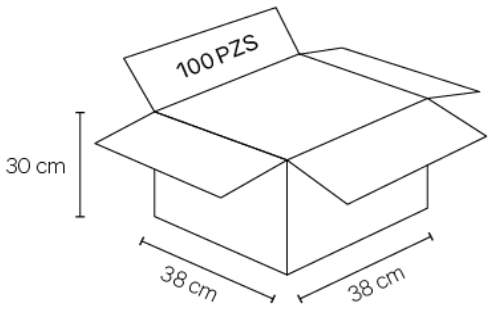

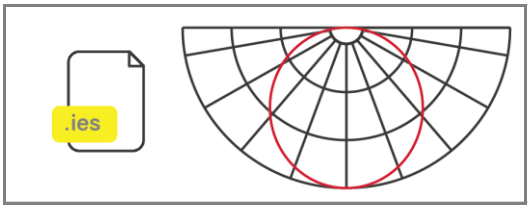

1 AÑO