ENERGAIN®
ILUMINACIÓN SUSTENTABLE

NUEVO

INDUSTRIALES - SERIE
HIGH-BAY



GARANTÍA 3 AÑOS GARANTÍA

SERIE SÚPER EFICIENTE
160 LÚMENES POR WATT

MODELO:

PL-UFO-150W-ECO

La luminaria PL-UFO-150W-ECO es tipo LED para suspender o sobreponer con ángulo de 90° o 120°, equipada con lo ultimo en tecnologia LED. El diseño óptico permite realizar una distribución de luz uniforme en el área de servicio o trabajo. Esta luminaria esta diseñada para operar en un intervalo de temperatura ambiente de -40°C a + 50°C.

Ideal para:

- Bodegas
- Almacenes
- Patio De Maniobras
- Centros comerciales
- Canchas
- Maquilas

CUIDAS TU ECONOMÍA CUIDAS EL PLANETA

AHORRAS HASTA 90% EN ENERGÍA



MEDIDAS:

- Ø: 26.5 cm
- Alto: 14.2 cm

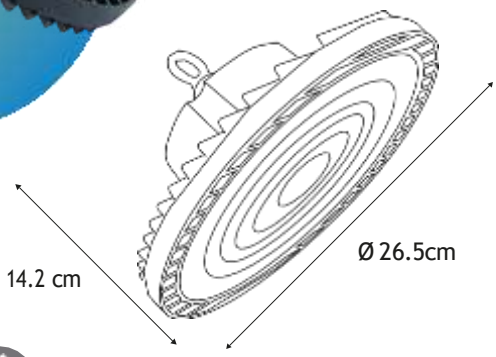

HECHO EN MÉXICO

IK10

Protección contra impactos

Temperatura de color	5,500 K
Vida útil	50,000 h
Proteccion Ambiental	IP65
Ángulo De Apertura	90° o 120°

Potencia Eléctrica	150 W
Tensión Eléctrica de Entrada	100 – 277 V~
Corriente Nominal	1.5 A
Frecuencia	50 – 60Hz
Peso	2.00 Kg
Flujo Luminoso	24,000 lm
Cuerpo	Aluminio
Mica	Policarbonato
Uso	Exterior / Interior

ENERGAIN®
ILUMINACIÓN SUSTENTABLE



ENERGAIN®
ILUMINACIÓN SUSTENTABLE

CURVAS FOTOMETRICAS

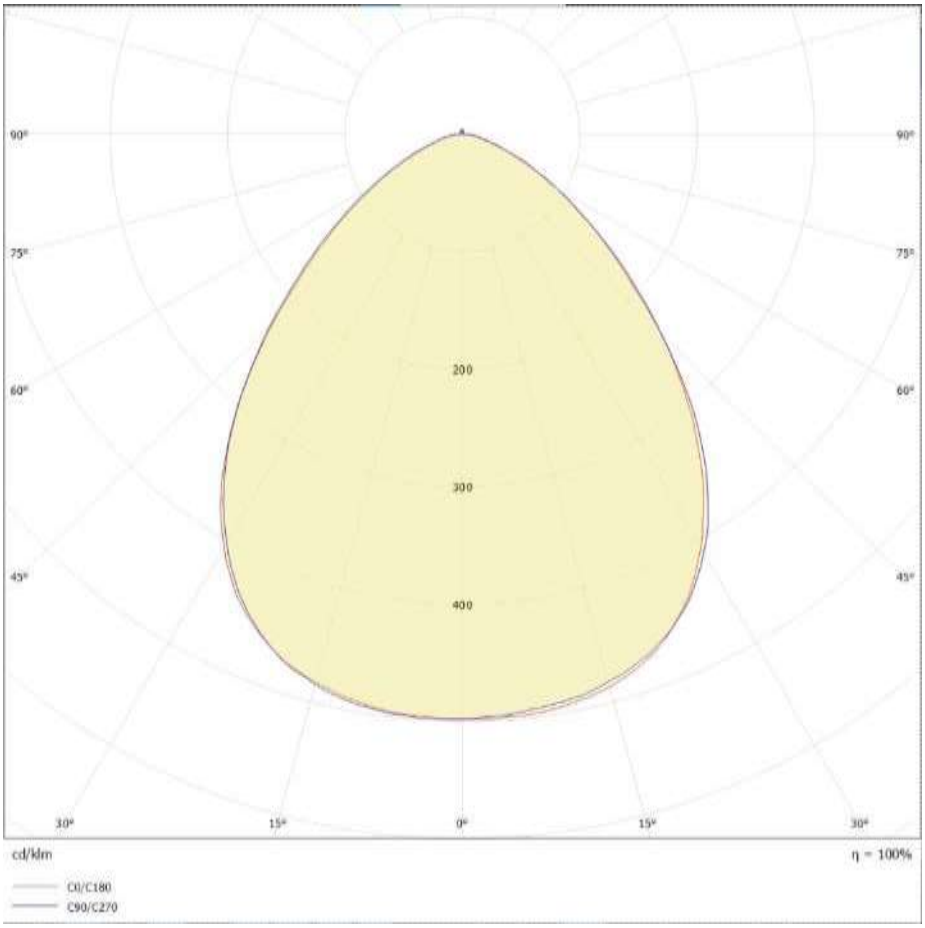

CUIDAS TU ECONOMÍA
CUIDAS EL PLANETA

AHORRAS HASTA
90%
EN ENERGÍA