MAGG M.R.
QUE BIEN SE VE

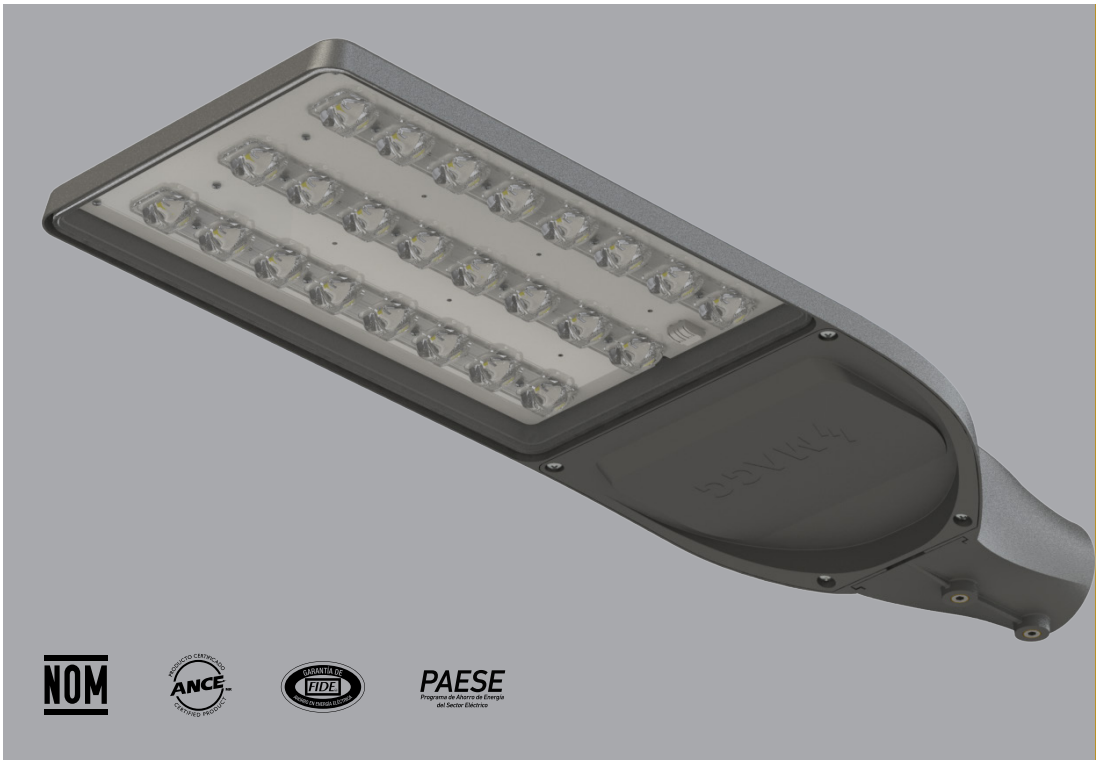

CITI 100

1. DESCRIPCIÓN Y APLICACIÓN.

LA **CITI 100** ES UNA LUMINARIA LED DISEÑADA PARA EL ALUMBRADO DE VIALIDADES PRINCIPALES, EJES VIALES, CALLES PRIMARIAS Y COLECTORAS.

DESTACA POR ESTAR FABRICADA CON MATERIALES DE ALTA DURABILIDAD Y RESISTENCIA, CAPACES DE SOPORTAR CONDICIONES AMBIENTALES EXTREMAS SIN IMPORTAR EL CLIMA O LA REGIÓN GEOGRÁFICA. SE ADAPTA PERFECTAMENTE A ENTORNOS CON CLIMAS SEVEROS Y ALTOS NIVELES DE SALINIDAD, COMO ZONAS COSTERAS. ADEMÁS, SUS MATERIALES Y ACABADOS ESTÁN ESPECÍFICAMENTE DISEÑADOS PARA RESISTIR LA RADIACIÓN UV Y LA CORROSIÓN, GARANTIZANDO UNA LARGA VIDA ÚTIL EN CUALQUIER ENTORNO.

FOTOMETRÍA

LA ÓPTICA DE LA CITI 100 ESTÁ DISEÑADA PARA DIRIGIR LA LUZ AL ARROYO VEHICULAR CON GRAN EFICIENCIA Y PRECISIÓN, MINIMIZANDO EL DESBORDAMIENTO HACIA LA PARTE POSTERIOR DE LA CALLE.

SU CURVA DE DISTRIBUCIÓN **ES IES TIPO II-M**, ADECUADA PARA ALTURAS DE MONTAJE DE **9 A 12 METROS,** ANCHOS DE CALLE DE **8 A 12 METROS** Y DISTANCIAS ENTRE POSTES DE HASTA **40 METROS**, ASEGURANDO UNA CORRECTA ILUMINANCIA Y UNIFORMIDAD.

FABRICACIÓN Y GARANTÍA

TODOS LOS COMPONENTES MECÁNICOS Y ELECTRÓNICOS DE LA **CITI 100** SON DISEÑADOS Y FABRICADOS EN MÉXICO POR **ELECTRO MAG, S.A. DE C.V.** EL PRODUCTO CUENTA CON UNA GARANTÍA DE **5 AÑOS.**

2. CARACTERÍSTICAS MECÁNICAS.

2.1	CUERPO DISIPADOR	• INYECCIÓN EN ALEACIÓN DE ALUMINIO ESPECIAL RESISTENTE A CORROSIÓN Y OXIDACIÓN CON ACABADO EN PINTURA POLIÉSTER DE APLICACIÓN ELECTROSTÁTICA COLOR GRIS ACERO CON PROTECCIÓN CONTRA RAYOS UV Y AMBIENTES MARINOS SE PUEDE PERSONALIZAR DE ACUERDO AL PROYECTO.
2.2	SOPORTE	• PC, POLÍMERO TERMOPLÁSTICO MUY RESISTENTE A CORROSIÓN, OXIDACIÓN, AMBIENTES SALINOS Y UV.
2.3	PANTALLA	• POLÍMERO DE INGENIERÍA DE ALTA RESISTENCIA MECÁNICA Y PROTECCIÓN A RAYOS UV EVITANDO AMARILLAMIENTO DURANTE LA VIDA ÚTIL.
2.4	FOTOSENSOR	• OMNIDIRECCIONAL ELECTRÓNICO INTEGRADO A LA LUMINARIA. ES GESTIONADO POR EL CONTROLADOR ELECTRÓNICO.
2.5	TORNILLERÍA	• ACERO INOXIDABLE
2.6	MONTAJE O INSTALACIÓN	• OPCIÓN A) A BRAZO TUBULAR DE 2.0” (50 MM) • OPCIÓN B) COMO PUNTA DE POSTE A TUBO DE 2.0” (50 MM) • OPCIÓN C) SOBREPUESTO A MURO CON ACCESORIO TIPO SOPORTE.
2.7	GRADO DE PROTECCIÓN IP	• IP65
2.8	GRADO DE PROTECCIÓN CONTRA IMPACTOS MECÁNICOS	• IK 10
2.9	PRUEBA DE VIBRACIÓN HASTA 3G:	• SATISFACTORIA
2.10	PESO	• 2.7 kg

3. CARACTERÍSTICAS ELÉCTRICAS.

3.1	FUENTE	• (1) DRIVER ELECTRÓNICO AFP INTEGRADO.
3.2	TENSIÓN	• 127 - 277V c.a. +/- 10%
3.3	CORRIENTE DE OPERACIÓN	• 0.80A/0.46A/0.39A
3.4	FRECUENCIA DE OPERACIÓN	• 50/60 Hz
3.5	FACTOR DE POTENCIA	• >0.93
3.6	POTENCIA	• 100 W
3.7	DISTORSIÓN ARMÓNICA TOTAL (TDH)	• <5%
3.8	PROTECCIÓN CONTRA SOBRETENSIÓN	• 12 KV / 12 KA EN SERIE O PARALELO

4. FUENTE LUMINOSA.

4.1	TIPO	• LED
4.2	TEMPERATURA DE COLOR	• 5,000 K
4.3	FLUJO LUMINOSO	• OPCIÓN A) 13,500 LM +/-2% @ IRC ≥ 72 OPCIÓN B) 12,400 LM +/-2% @ IRC ≥ 82
4.4	IRC	• OPCIÓN A) IRC ≥ 72 OPCIÓN B) IRC ≥ 82
4.5	VIDA ÚTIL	• 50,000 HRS.

5. FOTOMETRÍA.

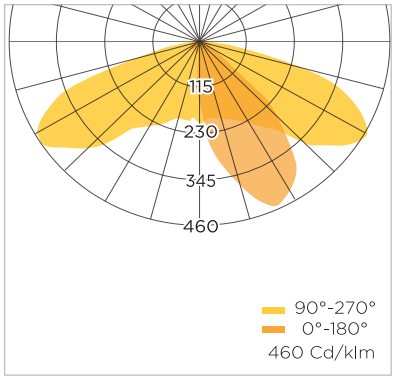

5.1 EFICIENCIA DEL SISTEMA

OPCIÓN A) 135 LM/W @ IRC ≥ 72

OPCIÓN B) 124 LM/W @ IRC ≥ 82

6. DIMENSIONES.

INSTALACIÓN PARA BRAZO

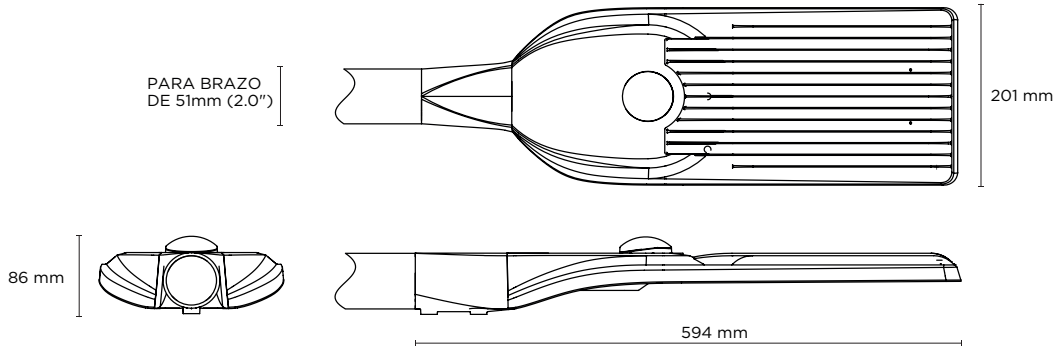

INSTALACIÓN COMO PUNTA DE POSTE

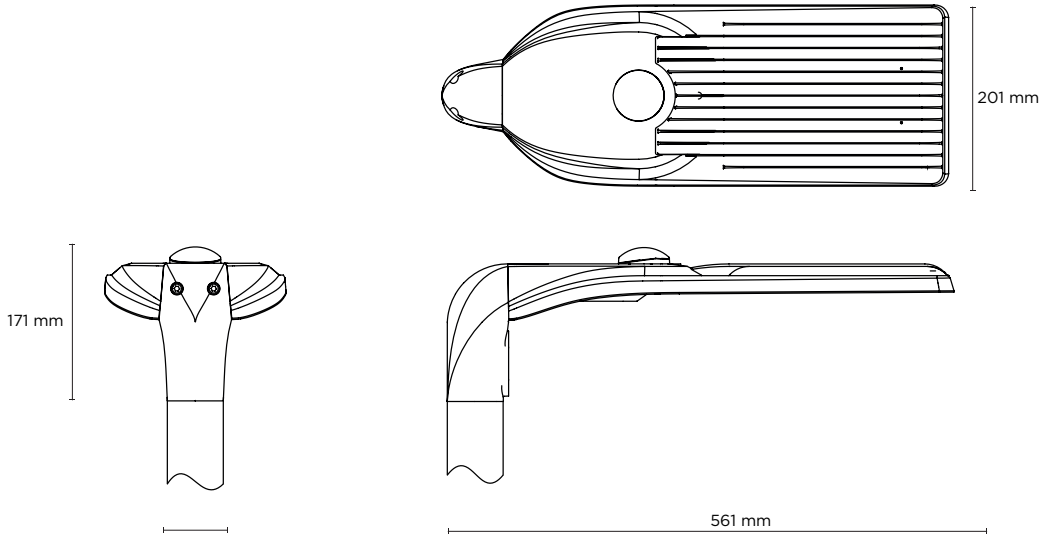

LA INFORMACIÓN CONTENIDA EN ESTA FICHA TÉCNICA
ES PROPIEDAD DE ELECTRO MAG S.A. DE C.V. TODOS LOS DERECHOS RESERVADOS.
NOS RESERVAMOS EL DERECHO DE HACER MODIFICACIONES SIN PREVIO AVISO.

SAN LUIS TLATILCO NO. 30 COL. PARQUE INDUSTRIAL NAUCALPAN.
NAUCALPAN DE JUÁREZ, ESTADO DE MÉXICO. C.P. 53489
TEL. 01.55.53.00.06.46 • FAX 01.55.53.00.69.65 MAGG.COM.MX

CITI 100

7. ISOLÍNEAS

7.1 LUMINARIA INDIVIDUAL @ IRC ≥ 72

ALTURA DE MONTAJE: 9 M

ESCALA:

2m | 2m

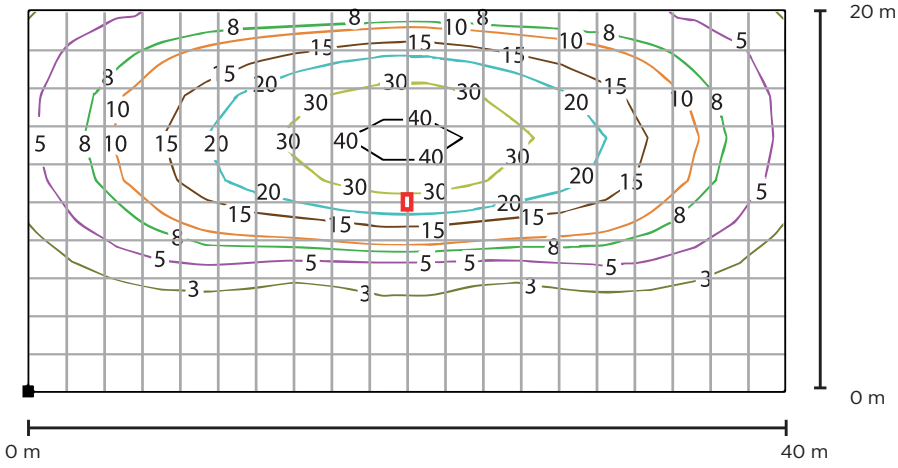

7.2 ARREGLO DE 3 LUMINARIAS @ IRC ≥ 72

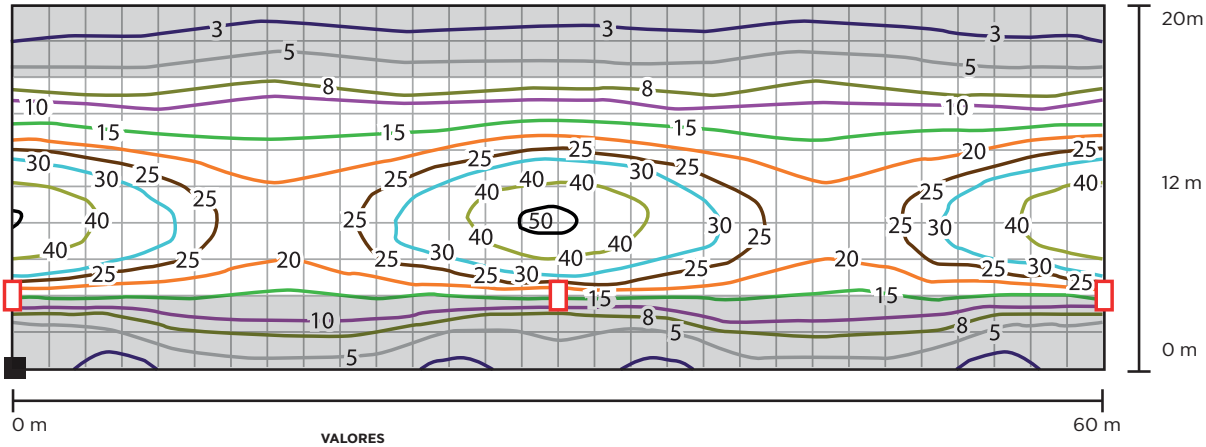

		VALORES PAESE *1:
ANCHO DE CALLE:	12m	✓
ALTURA DE MONTAJE:	9m	✓
DISTANCIA INTERPOSTAL:	30m	✓
LARGO DE BRAZO	N/A	*2
E max:	51 lx	N/A
E prom:	23 lx	≥17
E min:	8 lx	N/A
UNIFORMIDAD (E. prom. / E. min.):	2.8	≥3
UNIDADES:	Lx	

(*1) Nota: La disposición de calle y luminarias está basada en el protocolo de pruebas PAESE sección XVII Anexos, Croquis A para vías Principales y Ejes Viales, cumpliendo con los valores establecidos en la tabla VIII.

(*2) Nota: NO SE REQUIERE Brazo alguno para lograr los niveles de iluminancia y uniformidad requeridos por normas.

8. CLAVES DEL PRODUCTO

DESCRIPCIÓN	CLAVE
CITI 100 100-305V 5000K IRC 72 GRIS ACERO	L7790-6H0
CITI 100 100-305V 5000K IRC 82 GRIS ACERO	L7793-6H0