A

No.	Código	Clave	Descripción
1	932386	R1-ENNE-70	Tornillo M5x8
2	932387	R2-ENNE-70	Arandela 5
3	932388	R3-ENNE-70	Escape de aire
4	932389	R4-ENNE-70	Empaque 26.2x2.5
5	932390	R5-ENNE-70	Tornillo M5x20
6	932391	R6-ENNE-70	Tapa de cilindro
7	932392	R7-ENNE-70	Junta de cilindro
8	932393	R8-ENNE-70	Calza
9	932394	R9-ENNE-70	Resorte
10	932395	R10-ENNE-70	Sello 11.7x2.5
11	932396	R11-ENNE-70	Pistón
12	932397	R12-ENNE-70	Sello 21.3x3
13	932398	R13-ENNE-70	Sello 10x3.5
14	932399	R14-ENNE-70	Sello 13.87x3.5
15	932400	R15-ENNE-70	Collarín de soporte
16	932401	R16-ENNE-70	Sello 17.3x3
17	932402	R17-ENNE-70	Pistón
18	932403	R18-ENNE-70	Cilindro
19	932404	R19-ENNE-70	Sello 24.5x2
20	932405	R20-ENNE-70	Tope
21	932406	R21-ENNE-70	Carcasa
22	932407	R22-ENNE-70	Mango
23	932408	R23-ENNE-70	Sello 32x3.2
24	932409	R24-ENNE-70	Tapa final
25	932410	R25-ENNE-70	Conector de entrada de aire
26	932411	R26-ENNE-70	Boquilla
27	932412	R27-ENNE-70	Sello 12.5x7x1.5
28	932413	R28-ENNE-70	Cabeza de válvula
29	932414	R29-ENNE-70	Vástago de válvula
30	932415	R30-ENNE-70	Sello 1.2x1.9



A

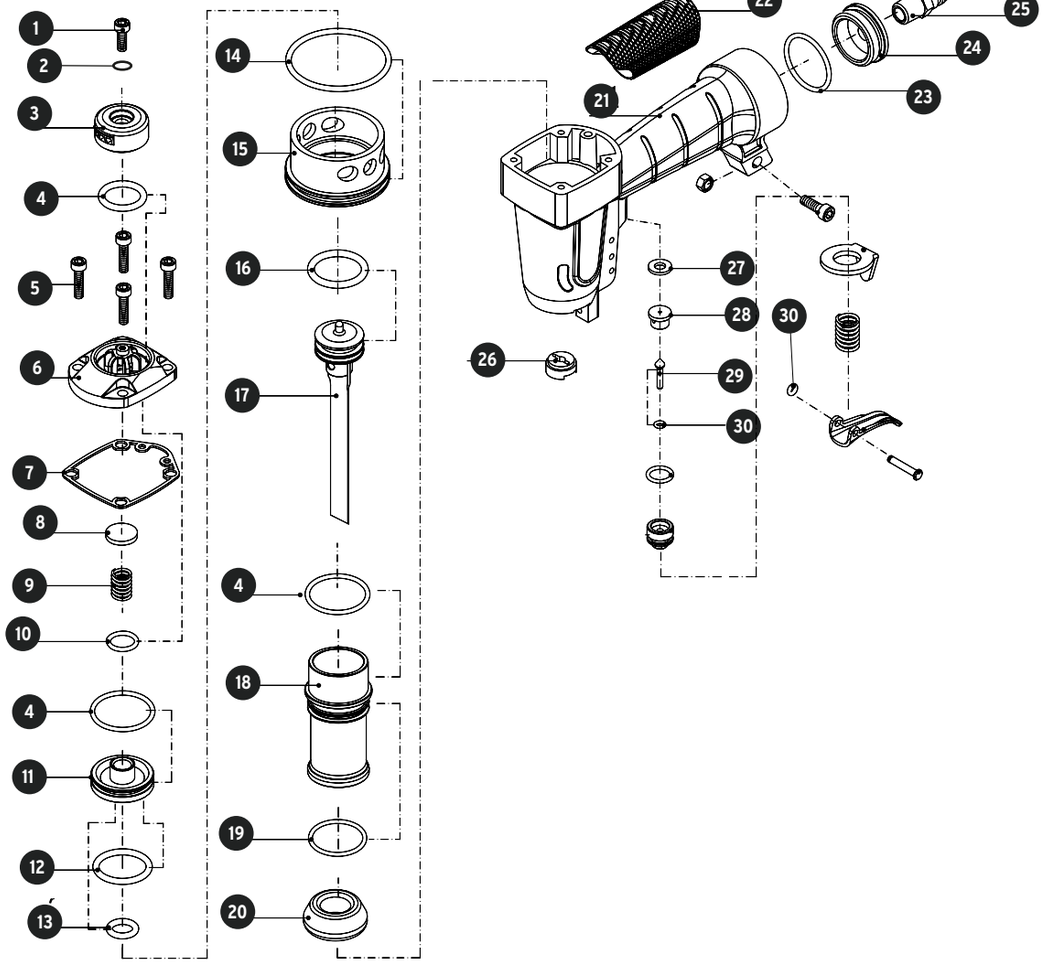

Si tienes dudas, llama a la
Línea de Comunicación Directa
800-0187-873 Exclusivo para México

B

No.	Código	Clave	Descripción
31	932416	R31-ENNE-70	Sello 11.2x1.9
32	932417	R32-ENNE-70	Guía de válvula
33	932418	R33-ENNE-70	Resorte
34	932419	R34-ENNE-70	Gatillo
34.1	932420	R34.1-ENNE-70	Base de resorte
35	932421	R35-ENNE-70	Perno 3x23
36	932422	R36-ENNE-70	Tornillo M4x14
37	932423	R37-ENNE-70	Arandela de presión
38	932424	R38-ENNE-70	Guía de controlador
39	932425	R39-ENNE-70	Separador
40	932426	R40-ENNE-70	Cargador fijo
41	932427	R41-ENNE-70	Tuerca M4
42	932428	R42-ENNE-70	Seguro de fijación
43	932429	R43-ENNE-70	Resorte de seguro
44	932430	R44-ENNE-70	Base de seguro de fijación
45	932431	R45-ENNE-70	Perno 3x16
46	932432	R46-ENNE-70	Tornillo M4x6
47	932433	R47-ENNE-70	Soporte
48	932434	R48-ENNE-70	Tornillo M4x8
49	932435	R49-ENNE-70	Tapón de cargador
50	932436	R50-ENNE-70	Empuje de uña
51	932437	R51-ENNE-70	Resorte de empuje de uña
52	932438	R52-ENNE-70	Cargador móvil
53	932439	R53-ENNE-70	Perno de resorte
54	932440	R54-ENNE-70	Tuerca M5
55	932441	R55-ENNE-70	Tornillo M5x22



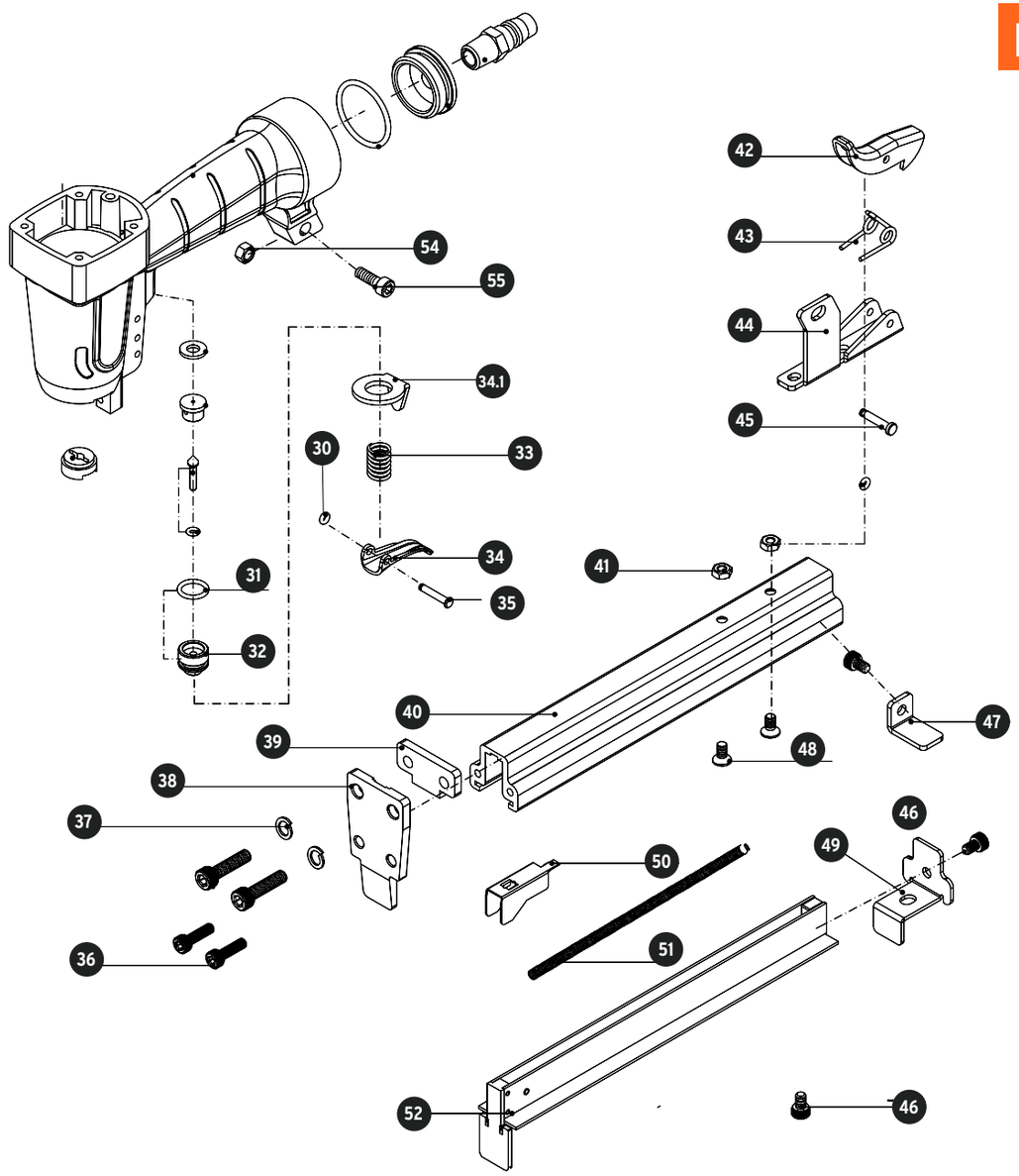

B

Si tienes dudas, llama a la
Línea de Comunicación Directa
800-0187-873 Exclusivo para México