CÓDIGO: **13928** CLAVE: **JPT-1/2X7**

Juego de 7 dados cuadro 1/2" punta torx, estuche metálico

- Fabricados en acero al cromo vanadio con acabado pulido espejo para fácil limpieza y resistente a la oxidación
- Sistema de sujeción Truper-Drive con puntas convexas que aseguran y aumentan el torque sin dañar tuercas ni cabezas de tornillo
- Medidas marcadas para fácil identificación
- Estuche metálico con broche

Certificaciones y garantías

GARANTIA • WARRANTY • 10 • YEAR • AÑOS

Especificaciones

Cuadro	1/2" (13 mm)
Empaque individual	Estuche
Largo punta	21 mm
Largo total	55 mm
Inner	3
Master	12
Pallet	1008

País de origen

Fabricado en Taiwán bajo las estrictas especificaciones de GRUPO TRUPER

Incluye

7 Dados punta Torx® medidas: T20, T25, T30, T40, T45, T50 y T55

© 2025 TRUPER, S.A. DE C.V. TODOS LOS DERECHOS RESERVADOS.
Los productos ilustrados y la información pueden cambiar sin previo aviso, como resultado de nuestros procesos de mejora continua.
Prohibida su reproducción o divulgación total o parcial así como su uso o aprovechamiento sin autorización escrita de Truper, S.A de C.V.

Imágenes complementarias

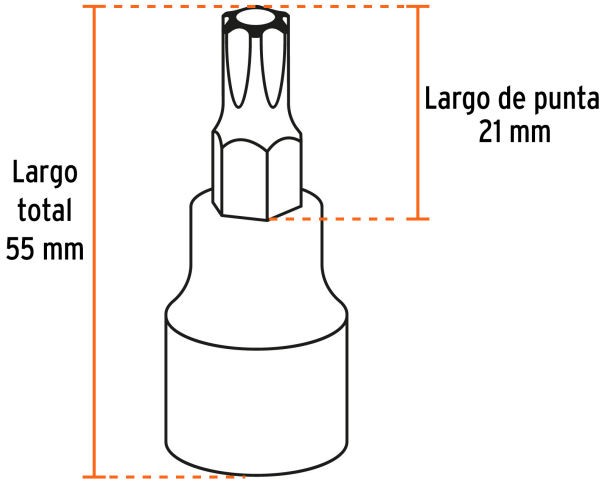

T-20 T-45
T-25 T-50
T-30 T-55
T-40

© 2025 TRUPER, S.A. DE C.V. TODOS LOS DERECHOS RESERVADOS.
Los productos ilustrados y la información pueden cambiar sin previo aviso, como resultado de nuestros procesos de mejora continua.
Prohibida su reproducción o divulgación total o parcial así como su uso o aprovechamiento sin autorización escrita de Truper, S.A de C.V.