

CÓDIGO: **13929** CLAVE: **JPH-1/2X7PH**

Juego de 7 dados cuadro 1/2" punta hex std, estuche metálico

- Fabricados en acero al cromo vanadio con acabado pulido espejo para fácil limpieza y resistente a la oxidación
- Sistema de sujeción Truper-Drive con puntas convexas que aseguran y aumentan el torque sin dañar tuercas ni cabezas de tornillo
- Medidas marcadas para fácil identificación
- Estuche metálico con broche





Certificaciones y garantías



Especificaciones

Medida	Estándar
Cuadro	1/2" (12.7 mm)
Largo punta	21 mm
Largo total	55 mm
Empaque individual	Estuche
Inner	3
Master	12
Pallet	720

País de origen

Fabricado en Taiwán bajo las estrictas especificaciones de GRUPO TRUPER

Incluye

7 Dados punta hexagonal medidas: 1/4", 3/8", 1/2", 5/8", 5/16", 7/16" y 9/16"

© 2025 TRUPER, S.A. DE C.V. TODOS LOS DERECHOS RESERVADOS.
Los productos ilustrados y la información pueden cambiar sin previo aviso, como resultado de nuestros procesos de mejora continua.
Prohibida su reproducción o divulgación total o parcial así como su uso o aprovechamiento sin autorización escrita de Truper, S.A de C.V.

Imágenes complementarias



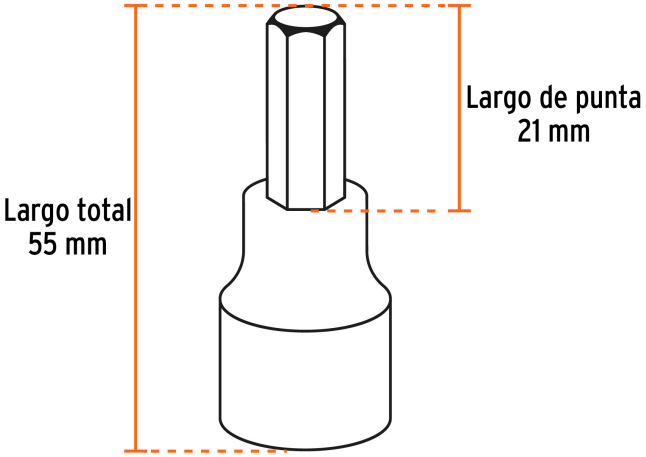

1/4"
5/16"
3/8"
7/16"
1/2"
9/16"
5/8"





© 2025 TRUPER, S.A. DE C.V. TODOS LOS DERECHOS RESERVADOS.
Los productos ilustrados y la información pueden cambiar sin previo aviso, como resultado de nuestros procesos de mejora continua.
Prohibida su reproducción o divulgación total o parcial así como su uso o aprovechamiento sin autorización escrita de Truper, S.A de C.V.