CÓDIGO: **14812** CLAVE: **GAT-4**

Gato hidráulico de botella de 4 Ton, Truper

- Cabeza maquinada que reduce el deslizamiento de la carga
- Con dispositivo de extensión (tornillo) el cual incrementa la altura máxima
- Válvula de liberación de carga
- Base de hierro colado para máxima estabilidad
- Puede utilizarse para empujar elementos en forma horizontal, cuidando que el sistema de bombeo quede hacia abajo

HECHO EN MÉXICO

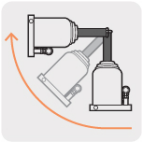

Operación horizontal

Certificaciones y garantías

- Cumple la Norma Oficial Mexicana: NOM-114-SCFI

NOM

2 AÑOS DE GARANTÍA

Especificaciones

Capacidad	4 t
Altura máxima	38.5 cm
Altura mínima	19.5 cm
Peso	3.5 kg
Empaque individual	Caja
Inner	1
Master	6
Pallet	192

Datos de Empaque (Medidas y pesos aproximados)

Empaque Individual	**Medidas:** Alto: 20.8 cm (8 1/4") Ancho: 10.5 cm (4 1/4") Largo: 10.8 cm (4 1/4") **Peso:** 3.35 kg (7.39 lb)

D.R. © Truper, S.A. de C.V. 2025 | Todos los derechos reservados.

Prohibida su reproducción o divulgación total o parcial así como su uso o aprovechamiento sin autorización escrita de Truper, S.A. de C.V.

Datos de Empaque (Medidas y pesos aproximados)

Master	**Medidas:** Alto: 24 cm (9 1/2") Ancho: 24 cm (9 1/2") Largo: 34.2 cm (13 1/2") **Peso:** 20.52 kg (45.24 lb)

País de origen

Fabricado en México bajo las estrictas especificaciones de GRUPO TRUPER

Refacciones y/o accesorios disponibles en catálogo (no incluidas)

Código	Clave	Descripción
14813	EMP-GAT-4	Empaques para gato hidráulico de botella de 4 Ton, Truper

Imágenes complementarias

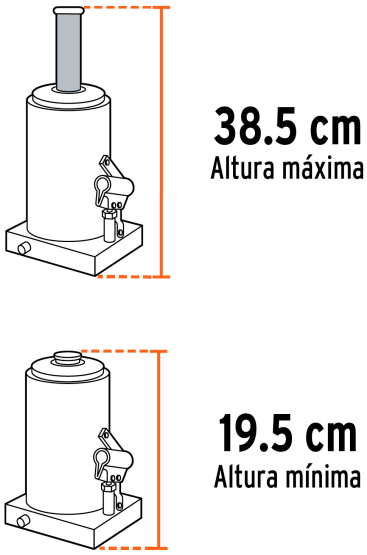

D.R. © Truper, S.A. de C.V. 2025 | Todos los derechos reservados.
Prohibida su reproducción o divulgación total o parcial así como su uso o aprovechamiento sin autorización escrita de Truper, S.A. de C.V.

Imágenes complementarias

EMPAQUE INDIVIDUAL

Peso: 3.35 kg (7.39 lb)

EMPAQUE MASTER

Contiene: 6 piezas

Peso: 20.52 kg (45.24 lb)

D.R. © Truper, S.A. de C.V. 2025 | Todos los derechos reservados.

Prohibida su reproducción o divulgación total o parcial así como su uso o aprovechamiento sin autorización escrita de Truper, S.A. de C.V.