

CÓDIGO: **16791** CLAVE: **CAU-150X**

Cautín 150 W tipo lápiz punta angulada para uso rudo, Truper

- Punta angulada de cobre
- Para trabajo en uso rudo
- Incluye soporte que sostiene el cautín cuando no esta en uso

Certificaciones y garantías

- Cumple la norma: NOM-003-SCFI

Especificaciones

Potencia	150 W
Tensión / Frecuencia	127 V / 60 Hz
Temperatura máxima	500 °C (150 W)
Largo cautín (sin punta)	30 cm
Diámetro de la punta	12 mm
Largo de cable	1.2 m
Empaque individual	Caja
Inner	2
Master	12
Pallet	288

País de origen

Fabricado en China bajo las estrictas especificaciones de GRUPO TRUPER

© 2026 TRUPER, S.A. DE C.V. TODOS LOS DERECHOS RESERVADOS.
Los productos ilustrados y la información pueden cambiar sin previo aviso, como resultado de nuestros procesos de mejora continua.
Prohibida su reproducción o divulgación total o parcial así como su uso o aprovechamiento sin autorización escrita de Truper, S.A. de C.V.

Incluye

1 Punta angulada de cobre

Soporte

Refacciones y/o accesorios disponibles en catálogo (no incluidos)

Código	Clave	Descripción
16793	REP-CAU-150X	Punta de repuesto para cautín tipo lápiz CAU-150X, Truper

Imágenes complementarias



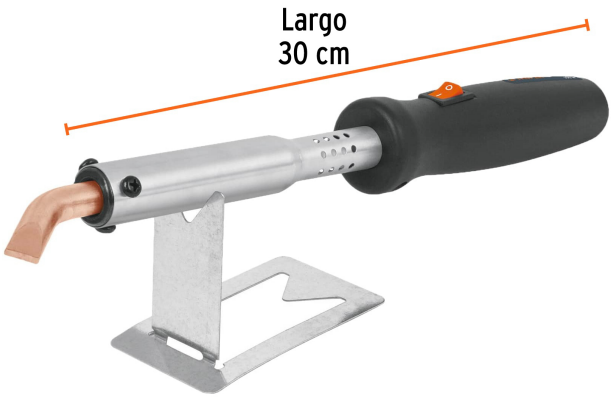



© 2026 TRUPER, S.A. DE C.V. TODOS LOS DERECHOS RESERVADOS.
Los productos ilustrados y la información pueden cambiar sin previo aviso, como resultado de nuestros procesos de mejora continua.
Prohibida su reproducción o divulgación total o parcial así como su uso o aprovechamiento sin autorización escrita de Truper, S.A. de C.V.