TRUPER

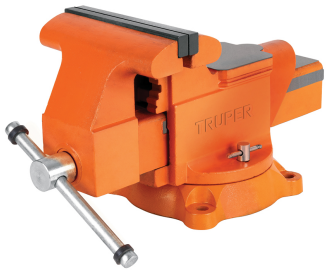

CÓDIGO: **18595** CLAVE: **TA-8**

Tornillo de banco 8" uso industrial de hierro nodular

- Fundido en hierro nodular de alta resistencia para trabajo pesado
- Mordazas de acero moleteadas para un mejor agarre
- Mordazas inferiores redondas, para sujetar tubos sin dañarlos
- Base giratoria 360° para ajuste multi-posición del tornillo
- Para sujeción de múltiples materiales

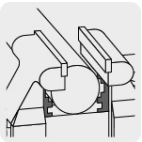

Certificaciones y garantías

- Excede la norma: Especif. Federal: GGG-V-410A

GARANTIA • WARRANTY • 10 • YEAR • AÑOS

Especificaciones

Ancho de mordaza	8" (20 cm)
Apertura máxima	7 7/8" (20 cm)
Profundidad de garganta	4.3" (11 cm)
Dimensiones (Alto x Base x Fondo)	26 x 27 x 50 cm
Peso	30 kg
Empaque individual	Caja
Inner	1
Pallet	24

País de origen

Fabricado en China bajo las estrictas especificaciones de GRUPO TRUPER

D.R. © Truper S.A. de C.V. 2025 | Todos los derechos reservados.

Prohibida su reproducción o divulgación total o parcial así como su uso o aprovechamiento sin autorización escrita de Truper, S.A de C.V.

Imagenes complementarias

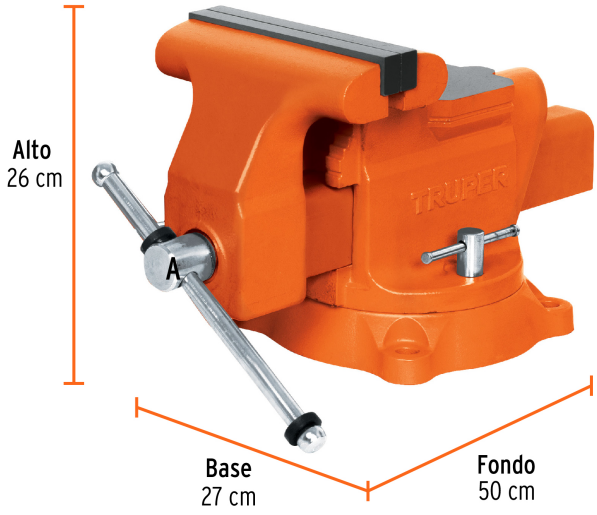

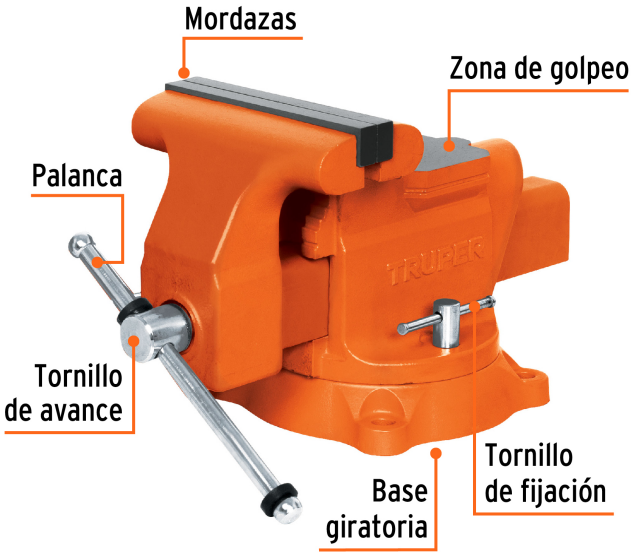

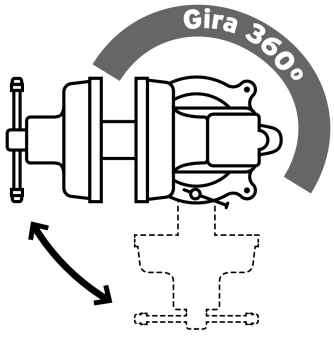

EMPAQUE INDIVIDUAL

Peso: 31.96 kg (70.5 lb)

D.R. © Truper S.A. de C.V. 2025 | Todos los derechos reservados.

Prohibida su reproducción o divulgación total o parcial así como su uso o aprovechamiento sin autorización escrita de Truper, S.A de C.V.

Imagenes complementarias

EMPAQUE MASTER

Contiene: 1 pieza

Peso: 32.56 kg (71.8 lb)

D.R. © Truper S.A. de C.V. 2025 | Todos los derechos reservados.

Prohibida su reproducción o divulgación total o parcial así como su uso o aprovechamiento sin autorización escrita de Truper, S.A de C.V.