CÓDIGO: **20960** CLAVE: **COT-P**

Cortador de tubo de cobre 1/8" a 1-1/8" cuchilla 17mm,Pretul

- Cuchilla de acero de alta aleación
- Cortes limpios en tubos de cobre, latón y aluminio
- Removedor de rebabas retráctil
- Cuerpo de aluminio

Cobre

Latón

Aluminio

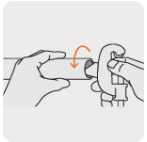
Removedor de rebabas

Certificaciones y garantías

Especificaciones

Apertura	1/8" - 1 1/8" (3 - 29 mm)
Diámetro de cuchilla	17 mm
Largo	14 cm
Peso	147 g
Empaque individual	Blíster
Pallet	1080
Inner	6
Master	36

País de origen

Fabricado en China bajo las estrictas especificaciones de GRUPO TRUPER

© 2025 TRUPER, S.A. DE C.V. TODOS LOS DERECHOS RESERVADOS.
Los productos ilustrados y la información pueden cambiar sin previo aviso, como resultado de nuestros procesos de mejora continua.
Prohibida su reproducción o divulgación total o parcial así como su uso o aprovechamiento sin autorización escrita de Truper, S.A. de C.V.

Refacciones y/o accesorios disponibles en catálogo (no incluidas)

Código	Clave	Descripción
20963	REP-COT-PN	Blíster con 2 cuchillas para cortador de tubo COT-P, Pretul

Imágenes complementarias

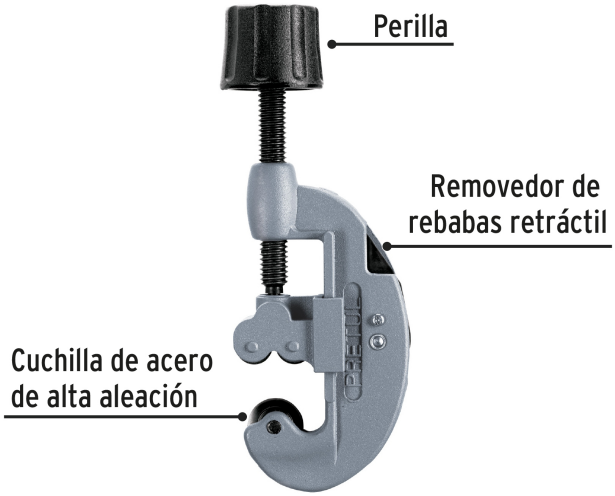

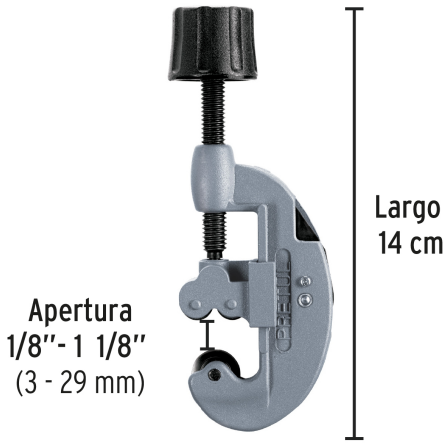

EMPAQUE INDIVIDUAL

Peso: 0.17 kg (0.4 lb)

EMPAQUE INNER

Contiene: 6 piezas

Peso: 1.12 kg (2.5 lb)

© 2025 TRUPER, S.A. DE C.V. TODOS LOS DERECHOS RESERVADOS.
Los productos ilustrados y la información pueden cambiar sin previo aviso, como resultado de nuestros procesos de mejora continua.
Prohibida su reproducción o divulgación total o parcial así como su uso o aprovechamiento sin autorización escrita de Truper, S.A. de C.V.

Imágenes complementarias

EMPAQUE MASTER

Contiene: 6 inner (36 piezas)

Peso: 7.32 kg (16 lb)

© 2025 TRUPER, S.A. DE C.V. TODOS LOS DERECHOS RESERVADOS.
Los productos ilustrados y la información pueden cambiar sin previo aviso, como resultado de nuestros procesos de mejora continua.
Prohibida su reproducción o divulgación total o parcial así como su uso o aprovechamiento sin autorización escrita de Truper, S.A. de C.V.