

CÓDIGO: **22805** CLAVE: **CAU-30P**

Cautín 30 W tipo lápiz con accesorios trabajo ligero, Pretul

- Punta de latón con recubrimiento de níquel
- Para trabajo ligero

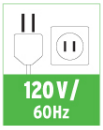

Certificaciones y garantías

- Cumple la norma: NOM-003-SCFI

Especificaciones

Potencia	30 W
Tensión / Frecuencia	120 V / 60 Hz
Temperatura máxima	260° C
Largo del cautín (sin punta)	18 cm
Diámetro de la punta	3 mm
Largo de cable	1.10 m
Peso de la pasta	5.2 g
Peso	150 g (sin accesorios)
Empaque individual	Blíster
Inner	4
Master	24
Pallet	1080

© 2026 TRUPER, S.A. DE C.V. TODOS LOS DERECHOS RESERVADOS.
Los productos ilustrados y la información pueden cambiar sin previo aviso, como resultado de nuestros procesos de mejora continua.
Prohibida su reproducción o divulgación total o parcial así como su uso o aprovechamiento sin autorización escrita de Truper, S.A. de C.V.

Datos de Empaque (Medidas y pesos aproximados)

Empaque Individual	**Medidas:** Alto: 29 cm (11 1/2") Ancho: 3.5 cm (1 1/4") Largo: 11.3 cm (4 1/2") **Peso:** 0.14 kg (0.31 lb)
Inner	**Medidas:** Alto: 11.2 cm (4 1/2") Ancho: 12.4 cm (5") Largo: 29.5 cm (11 1/2") **Peso:** 0.6 kg (1.32 lb)
Master	**Medidas:** Alto: 35.5 cm (14") Ancho: 26.5 cm (10 1/2") Largo: 30.6 cm (12") **Peso:** 4 kg (8.82 lb)

País de origen

Fabricado en China bajo las estrictas especificaciones de GRUPO TRUPER

Incluye

- Punta de repuesto
- Soldadura
- Fundente
- Desarmador

Imágenes complementarias



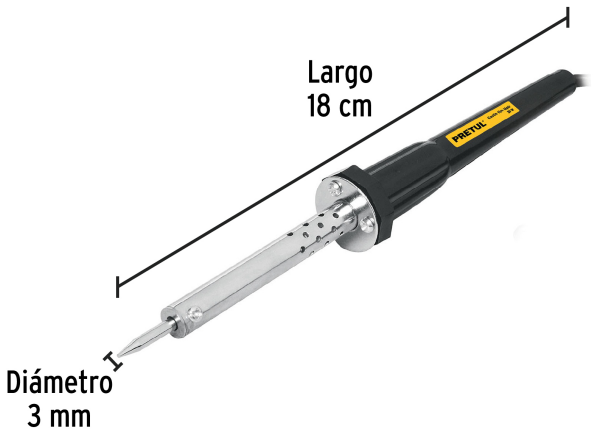

© 2026 TRUPER, S.A. DE C.V. TODOS LOS DERECHOS RESERVADOS.
Los productos ilustrados y la información pueden cambiar sin previo aviso, como resultado de nuestros procesos de mejora continua.
Prohibida su reproducción o divulgación total o parcial así como su uso o aprovechamiento sin autorización escrita de Truper, S.A. de C.V.

Imágenes complementarias

EMPAQUE INDIVIDUAL



Peso: 0.14 kg (0.31 lb)

EMPAQUE INNER



Contiene: 4 piezas

Peso: 0.6 kg (1.32 lb)

EMPAQUE MASTER



Contiene: 6 inner (24 piezas)

Peso: 4 kg (8.82 lb)

© 2026 TRUPER, S.A. DE C.V. TODOS LOS DERECHOS RESERVADOS.
Los productos ilustrados y la información pueden cambiar sin previo aviso, como resultado de nuestros procesos de mejora continua.
Prohibida su reproducción o divulgación total o parcial así como su uso o aprovechamiento sin autorización escrita de Truper, S.A. de C.V.