CÓDIGO: **101242** CLAVE: **CAZ-100BX**

Cortador azulejo 40" (100 cm) gran formato c/maletín, Expert

- Cuchillas de carburo de tungsteno con balero, 22 mm
- Cuchillas con recubrimiento de titanio, 3X má resistente al desgaste
- Bloqueo de separador mediante imán para mayor facilidad y velocidad de corte
- Escuadra graduada para rápido ajuste de 5 ángulos de corte (0°, 15°, 30°, 45° y 60°)
- Base de acero con almohadillas antiderrapantes y rieles de acero sólido
- Corredera con sistema de baleros para un corte más suave
- Para uso rudo, ideal para cortar cerámica y porcelanato
- Maletín de poliéster reforzado con PVC, puede utilizarse en forma de mochila para mayor protección y fácil transporte

Rieles de acero sólido

Cuchillas con balero y recubrimiento de titanio

Corredera con sistema de baleros

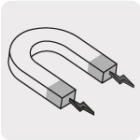
Operación mediante imán

Mango apto para usar con una mano

Certificaciones y garantías

Especificaciones

Largo	117 cm
Longitud máxima de corte	40" (100 cm)
Capacidad de corte	5 - 14 mm espesor

© 2025 TRUPER, S.A. DE C.V. TODOS LOS DERECHOS RESERVADOS.
Los productos ilustrados y la información pueden cambiar sin previo aviso, como resultado de nuestros procesos de mejora continua.
Prohibida su reproducción o divulgación total o parcial así como su uso o aprovechamiento sin autorización escrita de Truper, S.A. de C.V.

Especificaciones

Posiciones de ajuste	5
Peso	12.7 kg
Empaque individual	Maletín
Inner	1
Pallet	40

País de origen

Fabricado en China bajo las estrictas especificaciones de GRUPO TRUPER

Refacciones y/o accesorios disponibles en catálogo (no incluidas)

Código	Clave	Descripción
101784	REP-100BX-RIE	Bases de repuesto para riel de cortador CAZ100BX, 2 pzas
101785	REP-100BX-COR	Corredera de repuesto para cortador de azulejo CAZ100BX

Imágenes complementarias

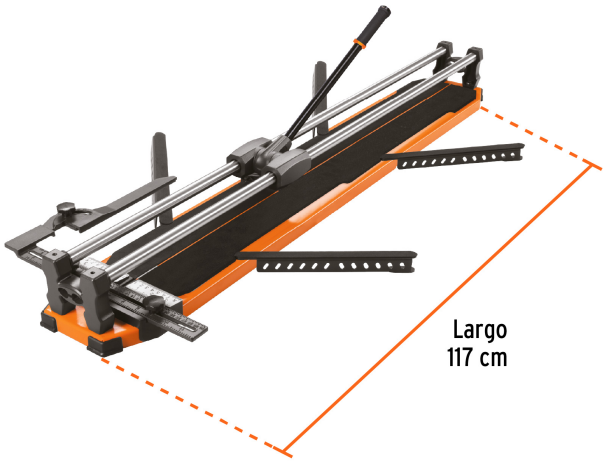

© 2025 TRUPER, S.A. DE C.V. TODOS LOS DERECHOS RESERVADOS.
Los productos ilustrados y la información pueden cambiar sin previo aviso, como resultado de nuestros procesos de mejora continua.
Prohibida su reproducción o divulgación total o parcial así como su uso o aprovechamiento sin autorización escrita de Truper, S.A. de C.V.

Imágenes complementarias

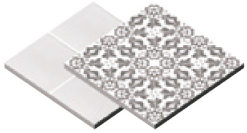

Cerámica

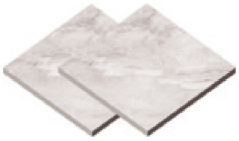

Porcelanato

Maletín **reforzado de poliéster con PVC**, puede utilizarse en forma de mochila para mayor protección y fácil transporte

© 2025 TRUPER, S.A. DE C.V. TODOS LOS DERECHOS RESERVADOS.
Los productos ilustrados y la información pueden cambiar sin previo aviso, como resultado de nuestros procesos de mejora continua.
Prohibida su reproducción o divulgación total o parcial así como su uso o aprovechamiento sin autorización escrita de Truper, S.A. de C.V.