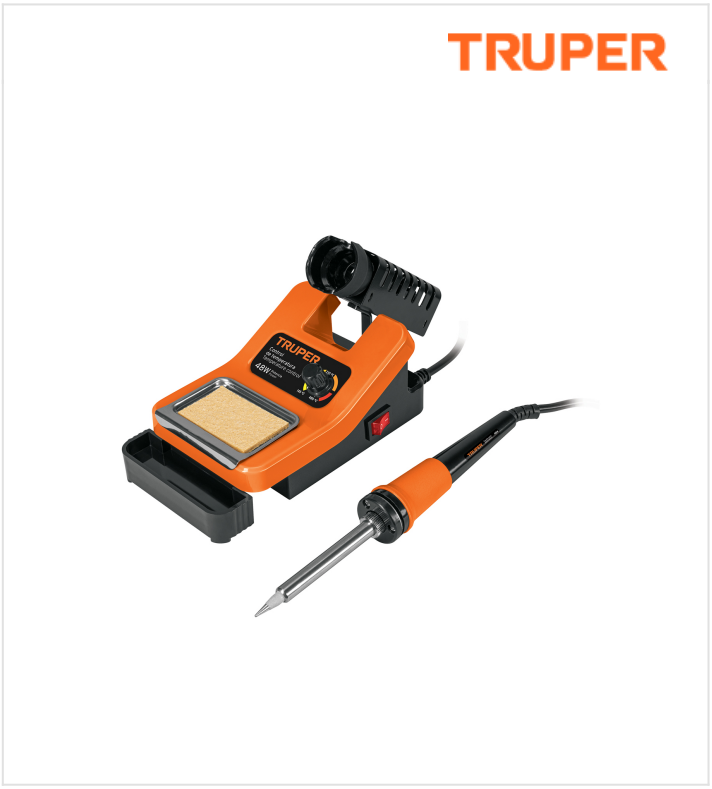

CÓDIGO: **101398** CLAVE: **CAU-48ES**

Cautín 48 W profesional para electrónica con estación

- Cautín con punta cubierta de hierro y estaño, 10X más durable que las puntas convencionales
- Soporte de hierro para cautín
- Temperatura ajustable de 160°C a 480°C
- Limpiador de esponja
- Cajón para puntas
- Para trabajo ligero y de precisión

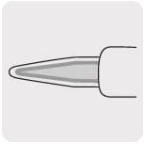

Cautín con punta cubierta de hierro y estaño

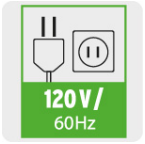

Certificaciones y garantías

- Cumple la norma: NOM-003-SCFI





Especificaciones

Potencia	48 W
Temperatura ajustable	160 °C a 480 °C
Largo de cautín	19 cm
Diámetro de punta	6.3 mm
Tensión / Frecuencia	120 V / 60 Hz
Largo de cable	1.1 m
Dimensiones de la estación (Base x Fondo)	9 cm x 15 cm
Empaque individual	Blíster
Inner	2
Master	12
Pallet	288

© 2026 TRUPER, S.A. DE C.V. TODOS LOS DERECHOS RESERVADOS.
Los productos ilustrados y la información pueden cambiar sin previo aviso, como resultado de nuestros procesos de mejora continua.
Prohibida su reproducción o divulgación total o parcial así como su uso o aprovechamiento sin autorización escrita de Truper, S.A. de C.V.

País de Origen

Fabricado en China bajo las estrictas especificaciones de GRUPO TRUPER

Refacciones y/o accesorios disponibles en catálogo (no incluidos)

Código	Clave	Descripción
101815	R-CAU-48ES	Juego de 4 puntas para cautín CAU-48ES, Truper

Imágenes complementarias



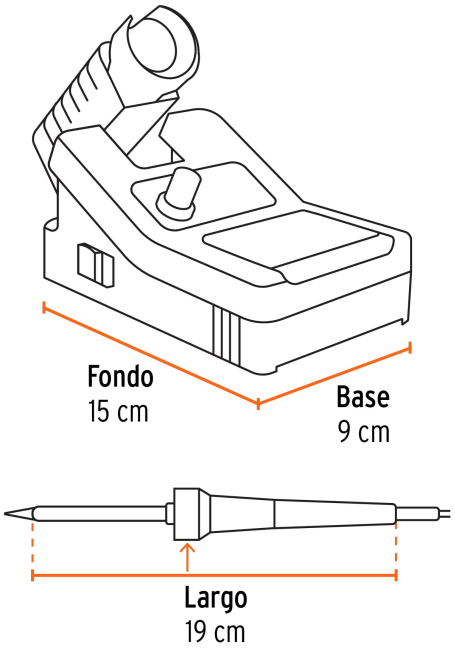





© 2026 TRUPER, S.A. DE C.V. TODOS LOS DERECHOS RESERVADOS.
Los productos ilustrados y la información pueden cambiar sin previo aviso, como resultado de nuestros procesos de mejora continua.
Prohibida su reproducción o divulgación total o parcial así como su uso o aprovechamiento sin autorización escrita de Truper, S.A. de C.V.