TRUPER

CÓDIGO: **100241** CLAVE: **TA-6-L**

Tornillo de banco 6" tipo europeo de hierro nodular, Truper

- Fundido en hierro nodular de alta resistencia
- Mordazas de acero moleteadas para un mejor agarre
- Base giratoria 120° para ajuste multi-posición del tornillo
- Para sujeción de múltiples materiales
- Ligero y compacto

Certificaciones y garantías

- Excede la norma: Especif. Federal: GGG-V-410A

GARANTIA • WARRANTY 10 YEAR • AÑOS

Especificaciones

Ancho de mordaza	6" (15 cm)
Apertura máxima	5 7/8" (15 cm)
Profundidad de garganta	2.7" (7 cm)
Dimensiones (Alto x Base x Fondo)	16 x 20 x 37 cm
Peso	9 kg
Empaque individual	Caja
Inner	1
Pallet	60

País de origen

Fabricado en China bajo las estrictas especificaciones de GRUPO TRUPER

D.R. © Truper S.A. de C.V. 2025 | Todos los derechos reservados.

Prohibida su reproducción o divulgación total o parcial así como su uso o aprovechamiento sin autorización escrita de Truper, S.A de C.V.

Imagenes complementarias

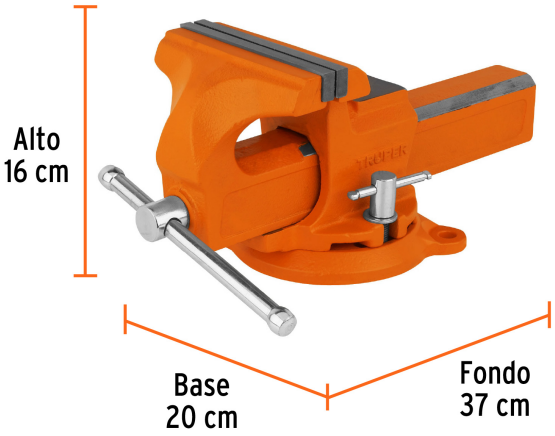

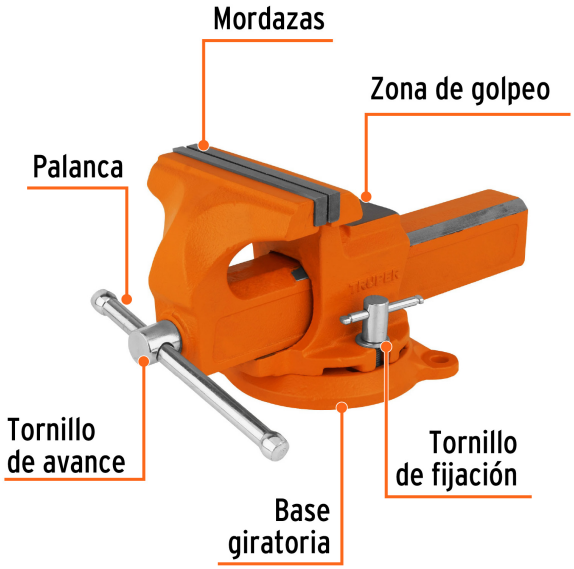

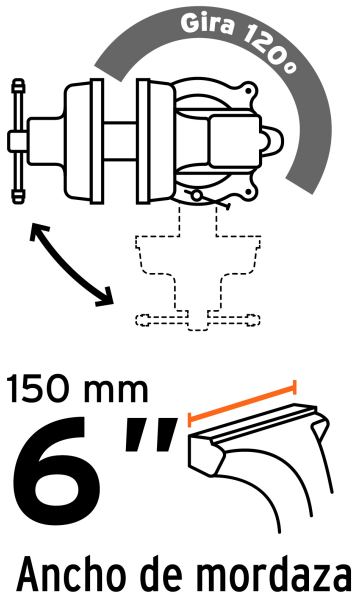

EMPAQUE INDIVIDUAL

Peso: 10.38 kg (22.9 lb)

D.R. © Truper S.A. de C.V. 2025 | Todos los derechos reservados.

Prohibida su reproducción o divulgación total o parcial así como su uso o aprovechamiento sin autorización escrita de Truper, S.A de C.V.

Imagenes complementarias

EMPAQUE MASTER

Contiene: 1 pieza

Peso: 10.72 kg (23.6 lb)

D.R. © Truper S.A. de C.V. 2025 | Todos los derechos reservados.

Prohibida su reproducción o divulgación total o parcial así como su uso o aprovechamiento sin autorización escrita de Truper, S.A de C.V.