TRUPER

CÓDIGO: **100242** CLAVE: **TA-8-L**

Tornillo de banco 8" tipo europeo de hierro nodular, Truper

- Fundido en hierro nodular de alta resistencia
- Mordazas de acero moleteadas para un mejor agarre
- Base giratoria 120° para ajuste multi-posición del tornillo
- Para sujeción de múltiples materiales
- Ligero y compacto

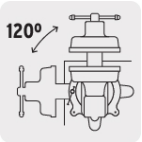

Base giratoria

Certificaciones y garantías

- Excede la norma: Especif. Federal: GGG-V-410A

GARANTIA • WARRANTY 10 YEAR • AÑOS

Especificaciones

Ancho de mordaza	8" (20 cm)
Apertura máxima	7 7/8" (20 cm)
Profundidad de garganta	3.1" (8 cm)
Dimensiones (Alto x Base x Fondo)	18 x 23 x 43 cm
Peso	14 kg
Empaque individual	Caja
Inner	1
Pallet	40

País de origen

Fabricado en China bajo las estrictas especificaciones de GRUPO TRUPER

D.R. © Truper S.A. de C.V. 2025 | Todos los derechos reservados.

Prohibida su reproducción o divulgación total o parcial así como su uso o aprovechamiento sin autorización escrita de Truper, S.A de C.V.

Imagenes complementarias

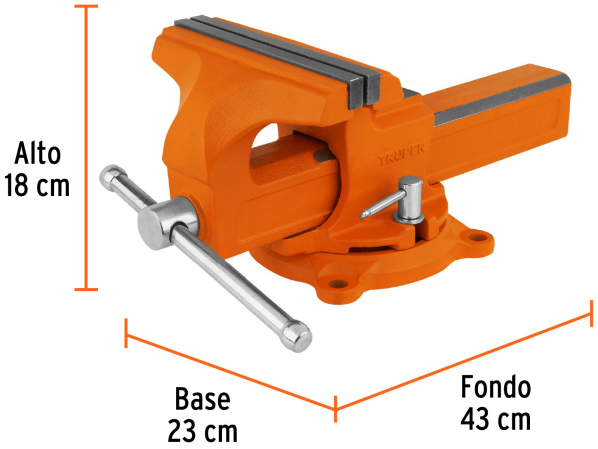

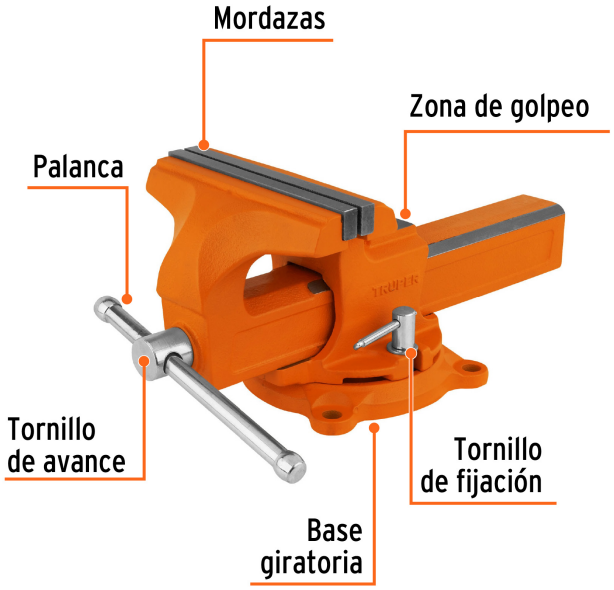

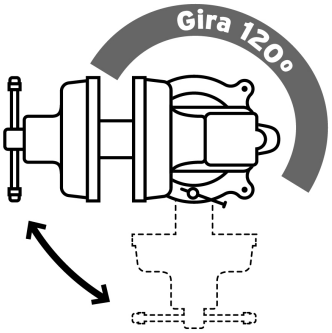

EMPAQUE INDIVIDUAL

Peso: 15.94 kg (35 lb)

D.R. © Truper S.A. de C.V. 2025 | Todos los derechos reservados.

Prohibida su reproducción o divulgación total o parcial así como su uso o aprovechamiento sin autorización escrita de Truper, S.A de C.V.

Imagenes complementarias

EMPAQUE MASTER

Contiene: 1 pieza

Peso: 16.38 kg (36 lb)

D.R. © Truper S.A. de C.V. 2025 | Todos los derechos reservados.

Prohibida su reproducción o divulgación total o parcial así como su uso o aprovechamiento sin autorización escrita de Truper, S.A de C.V.