CÓDIGO: **100894** CLAVE: **MADE-30NX**

Martillo demoledor HEX 30 kg, 62J, 2000W, TRUPER EXPERT

- Motor de 2000 W, gran eficiencia para trabajos de alto rendimiento
- 62 Joules de energía de impacto que ofrecen gran capacidad de remoción de material
- Portaherramienta HEXAGONAL 1 1/8” (28 mm), compatible con cinceles de sujeción de ranura o anillo (no intente utilizar brocas que excedan la capacidad del broquero)
- Empuñaduras con sistema de Control de Vibración Truper (CVT) que reduce las vibraciones, haciendo el trabajo más confortable y seguro para el operador
- Mangos ergonómicos con grip antiderrapante
- Cambio rápido de accesorios
- Para demolición de concreto, asfalto, cimientos y pavimentos, excavación para acceso a tubería y drenajes
- Mantener las ventilas limpias y libres de obstrucciones para garantizar un enfriamiento adecuado del motor
- Hacer una presión excesiva con la herramienta no mejorará la eficiencia

28 mm 1⅛” HEX

CVT
Control de Vibración Truper

127V / 60Hz

Certificaciones y garantías

- Cumple la norma: NOM-003-SCFI

GARANTIA • WARRANTY • 5 • YEAR • AÑOS

NOM · ANCE

Especificaciones

Potencia	2,000 W
Energía de impacto	62 Joules
Golpes	1,000 gpm

D.R. © Truper S.A. de C.V. 2025 | Todos los derechos reservados.

Prohibida su reproducción o divulgación total o parcial así como su uso o aprovechamiento sin autorización escrita de Truper, S.A de C.V.

Especificaciones

Portaherramienta HEXAGONAL	1 1/8” (28 mm)
Nivel de ruido	100 dB
Tensión / Frecuencia	127 V / 60 Hz
Consumo	15 A
Largo de cable	4 m
Dimensiones (Largo x Alto)	62 cm x 76 cm
Ciclo de trabajo	50 minutos trabajo por 20 minutos descanso. Máximo diario 6 horas
Peso	30 Kg
Empaque individual	Caja
Inner	1
Pallet	12

País de Origen

Fabricado en China bajo las estrictas especificaciones de GRUPO TRUPER

Incluye

Cincel punta
Cincel plano
2 Tubos de grasa
Carbones de repuesto
Mango
4 Tornillos allen
1 Llave allen

Refacciones y/o accesorios disponibles en catálogo (no incluidas)

Código	Clave	Descripción
101978	CB-MADE-30NX	Bolsa con 2 carbones de repuesto para MADE-30NX, TRUPER

D.R. © Truper S.A. de C.V. 2025 | Todos los derechos reservados.
Prohibida su reproducción o divulgación total o parcial así como su uso o aprovechamiento sin autorización escrita de Truper, S.A de C.V.

Imagenes complementarias

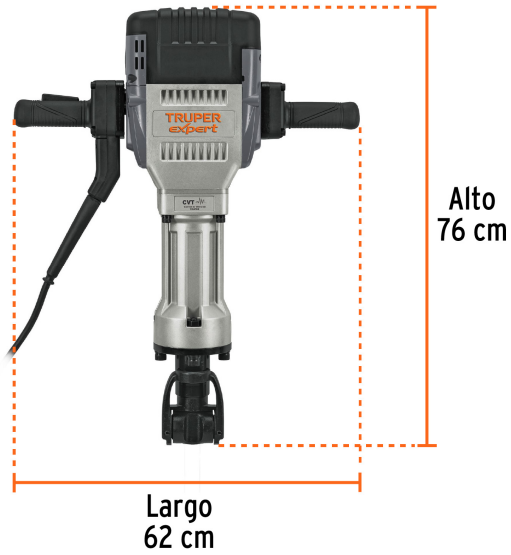

EMPAQUE MASTER

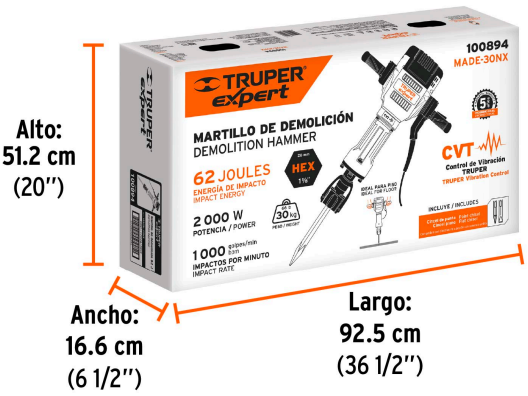

Peso: 37.5 kg (82.7 lb)

D.R. © Truper S.A. de C.V. 2025 | Todos los derechos reservados.

Prohibida su reproducción o divulgación total o parcial así como su uso o aprovechamiento sin autorización escrita de Truper, S.A de C.V.