CÓDIGO: **100733** CLAVE: **RE-TI**

Remachadora de uso rudo tipo tijera, 13", Truper

- Cuerpo más robusto y mangos ergonómicos que reducen el esfuerzo al remachar
- Contenedor plástico para residuos
- 5 boquillas intercambiables con indicador de color para fácil identificación de remaches: 3/32", 1/8", 5/32", 3/16" y 1/4"
- Brazos largos para mayor potencia con menor esfuerzo
- Para remaches de aluminio, acero y acero inoxidable

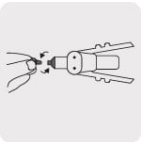
Boquillas de cambio

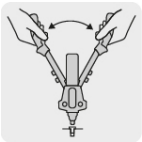
Mayor potencia

Especificaciones

Largo	13" (325 mm)
Boquillas	3/32", 1/8", 5/32", 3/16 y 1/4"
Empaque individual	Caja
Inner	3
Master	18
Pallet	324

País de Origen

Fabricado en China bajo las estrictas especificaciones de GRUPO TRUPER

Refacciones y/o accesorios disponibles en catálogo (no incluidas)

Código	Clave	Descripción
44518	R-42B	Bolsa con 50 remaches 1/8" x 1/8" de aluminio, ala 1/4"
44519	R-43B	Bolsa con 50 remaches 1/8" x 3/16" de aluminio, ala 1/4"
44520	R-44B	Bolsa con 50 remaches 1/8" x 1/4" de aluminio, ala 1/4"
44521	R-45B	Bolsa con 50 remaches 1/8" x 5/16" de aluminio, ala 1/4"
44522	R-46B	Bolsa con 50 remaches 1/8" x 3/8" de aluminio, ala 1/4
44523	R-48B	Bolsa con 50 remaches 1/8" x 1/2" de aluminio, ala 1/4
44524	R-52B	Bolsa con 50 remaches 5/32" x 1/8" de aluminio, ala 5/16"

D.R. © Truper, S.A. de C.V. 2025 | Todos los derechos reservados.
Prohibida su reproducción o divulgación total o parcial así como su uso o aprovechamiento sin autorización escrita de Truper, S.A. de C.V.

Refacciones y/o accesorios disponibles en catálogo (no incluidas)

Código	Clave	Descripción
44525	R-54B	Bolsa con 50 remaches 5/32" x 1/4" de aluminio, ala 5/16"
44526	R-56B	Bolsa con 50 remaches 5/32" x 3/8" de aluminio, ala 5/16"
44527	R-58B	Bolsa con 50 remaches 5/32" x 1/2" de aluminio, ala 5/16"
44528	R-62B	Bolsa con 50 remaches 3/16" x 1/8" de aluminio, ala 3/8"
44529	R-64B	Bolsa con 50 remaches 3/16" x 1/4" de aluminio, ala 3/8"
44530	R-66B	Bolsa con 50 remaches 3/16" x 3/8" de aluminio, ala 3/8"
44531	R-68B	Bolsa con 50 remaches 3/16" x 1/2" de aluminio, ala 3/8"
44535	R-610B	Bolsa con 50 remaches 3/16" x 5/8" de aluminio, ala 3/8"
44536	R-612B	Bolsa con 50 remaches 3/16" x 3/4" de aluminio, ala 3/8"
46561	R-44BN	Bolsa c/50 remaches 1/8"x1/4" negros de aluminio, ala 1/4"
46562	R-45BN	Bolsa c/50 remaches 1/8"x5/16" negros de aluminio, ala 1/4"
46563	R-46BN	Bolsa c/50 remaches 1/8"x3/8" negros de aluminio, ala 1/4"
46564	R-48BN	Bolsa c/50 remaches 1/8"x1/2" negros de aluminio, ala 1/4"
46565	R-54BN	Bolsa c/50 remaches 5/32"x1/4" negros de aluminio, ala 5/16"
46566	R-56BN	Bolsa c/50 remaches 5/32"x3/8" negros de aluminio, ala 5/16"
46567	R-58BN	Bolsa c/50 remaches 5/32"x1/2" negros de aluminio, ala 5/16"
46568	R-64BN	Bolsa c/50 remaches 3/16"x1/4" negros de aluminio, ala 3/8"
46569	R-66BN	Bolsa c/50 remaches 3/16"x3/8" negros de aluminio, ala 3/8"
46570	R-68BN	Bolsa c/50 remaches 3/16"x1/2" negros de aluminio, ala 3/8"
46571	R-44BB	Bolsa c/50 remaches 1/8"x1/4" blancos de aluminio, ala 1/4"
46572	R-45BB	Bolsa c/50 remaches 1/8"x5/16" blancos de aluminio, ala 1/4"
46573	R-46BB	Bolsa c/50 remaches 1/8"x3/8" blancos de aluminio, ala 1/4"
46574	R-48BB	Bolsa c/50 remaches 1/8"x1/2" blancos de aluminio, ala 1/4"
46575	R-54BB	Bolsa c/50 remaches 5/32"x1/4" blancos aluminio, ala 5/16"
46576	R-56BB	Bolsa c/50 remaches 5/32"x3/8" blancos aluminio, ala 5/16"
46577	R-58BB	Bolsa c/50 remaches 5/32"x1/2" blancos aluminio, ala 5/16"
46578	R-64BB	Bolsa c/50 remaches 3/16"x1/4" blancos de aluminio, ala 3/8"
46579	R-66BB	Bolsa c/50 remaches 3/16"x3/8" blancos de aluminio, ala 3/8"
46580	R-68BB	Bolsa c/50 remaches 3/16"x1/2" blancos de aluminio, ala 3/8"

D.R. © Truper, S.A. de C.V. 2025 | Todos los derechos reservados.
Prohibida su reproducción o divulgación total o parcial así como su uso o aprovechamiento sin autorización escrita de Truper, S.A. de C.V.

Imágenes complementarias

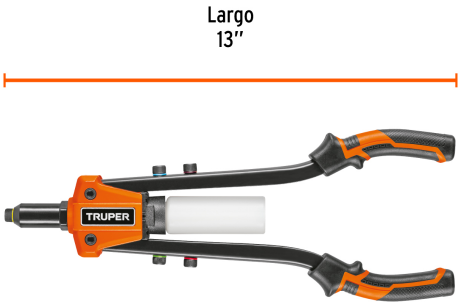

Boquillas con indicador de color para
fácil identificación de remaches

D.R. © Truper, S.A. de C.V. 2025 | Todos los derechos reservados.

Prohibida su reproducción o divulgación total o parcial así como su uso o aprovechamiento sin autorización escrita de Truper, S.A. de C.V.