A

No.	Código	Clave	Descripción
1	943513	R1-ROTI-12AC	Carcasa izquierda/derecha
3	943514	R3-ROTI-12AC	Arnés (Negro)
4	943515	R4-ROTI-12AC	Arnés (Rojo)
5	943516	R5-ROTI-12AC	Interruptor
6	943517	R6-ROTI-12AC	Conexión rápida
7	943518	R7-ROTI-12AC	Botón de cambios de giro
8	943519	R8-ROTI-12AC	Soporte de fijación
9	943520	R9-ROTI-12AC	Tornillo St 3x15
15	943521	R15-ROTI-12AC	Arandela V
16	943522	R16-ROTI-12AC	Engrane I
17	943523	R17-ROTI-12AC	Porta engranes I
18	943524	R18-ROTI-12AC	Cremallera I
19	943525	R9-ROTI-12AC	Engrane II
20	943526	R20-ROTI-12AC	Porta engrane II
21	943527	R21-ROTI-12AC	Anillo soporte
22	943528	R22-ROTI-12AC	Cremallera II
23	943529	R23-ROTI-12AC	Perno 3x32
24	943530	R24-ROTI-12AC	Arandela IV
25	943531	R25-ROTI-12AC	Engrane III
26	943532	R26-ROTI-12AC	Porta engranes III
27	943533	R27-ROTI-12AC	Rodillo
28	943534	R28-ROTI-12AC	Conector de transferencia
29	943535	R29-ROTI-12AC	Anillo de fijación
30	943536	R30-ROTI-12AC	Cremallera III
31	943537	R31-ROTI-12AC	Palanca de cambios
32	943538	R32-ROTI-12AC	Muelle de cambios
33	943539	R33-ROTI-12AC	Cable de cambios
36	943540	R36-ROTI-12AC	Seguro de posición
37	943541	R37-ROTI-12AC	Caja de engranes frontal

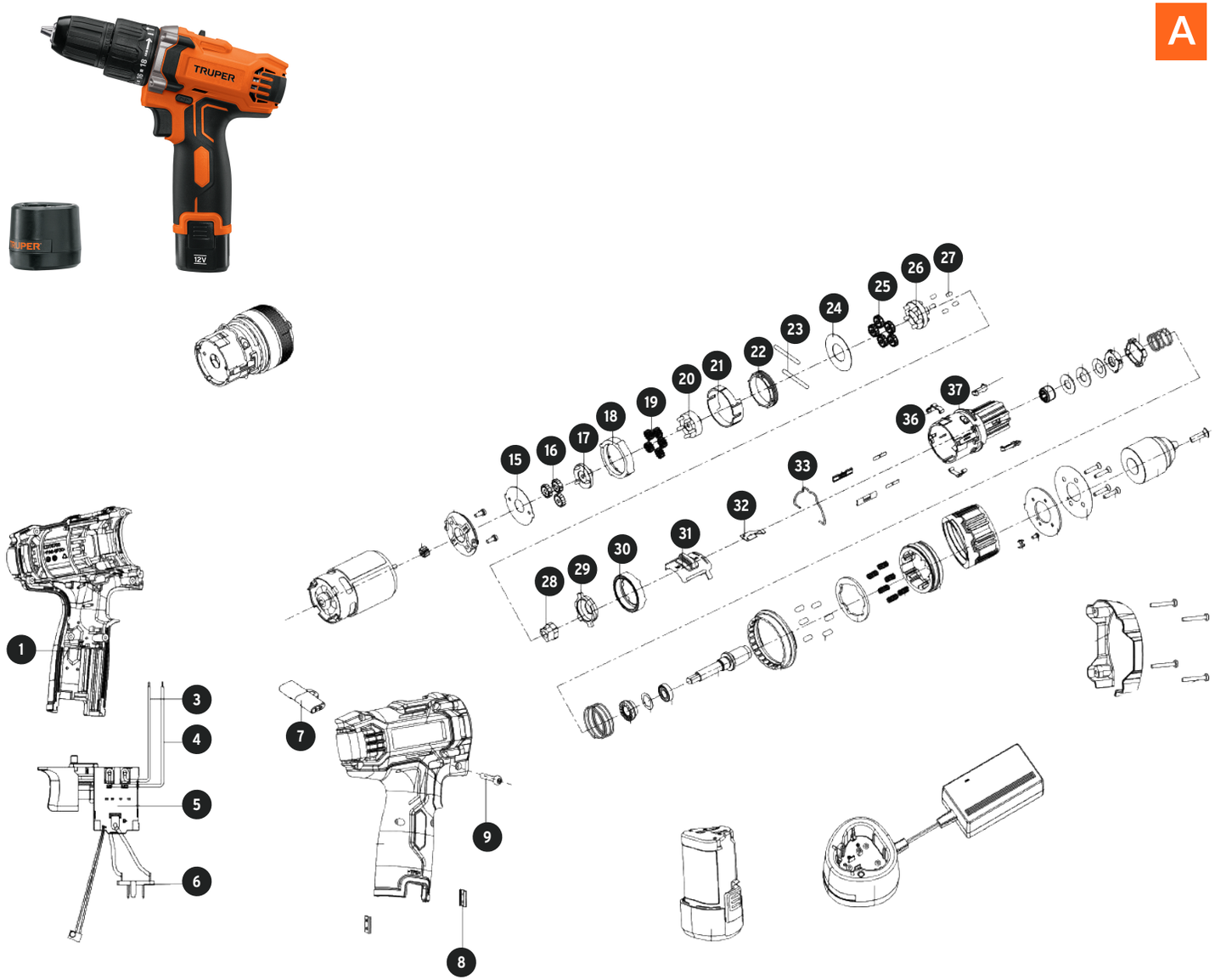

Si tienes dudas, llama a la
Línea de Comunicación Directa
800-0187-873 Exclusivo para México

B

No.	Código	Clave	Descripción
38	943542	R38-ROTI-12AC	Balero de agujas HK0808
39	943543	R39-ROTI-12AC	Guía deslizante I
40	943544	R40-ROTI-12AC	Guía deslizante II
41	943545	R41-ROTI-12AC	Arandela Ø8
42	943546	R42-ROTI-12AC	Arandela III
43	943547	R43-ROTI-12AC	Disco dentado
44	943548	R44-ROTI-12AC	Mordaza
45	943549	R45-ROTI-12AC	Resorte de compresión
46	943550	R46-ROTI-12AC	Resorte de compresión
47	943551	R47-ROTI-12AC	Disco dentado activo
48	943552	R48-ROTI-12AC	Arandela I
49	943553	R49-ROTI-12AC	Balero de bolas 6900
50	943554	R50-ROTI-12AC	Eje
51	943555	R51-ROTI-12AC	Cubierta de ajuste
52	943556	R52-ROTI-12AC	Perno 4x8
53	943557	R53-ROTI-12AC	Arandela I
54	943558	R54-ROTI-12AC	Resorte de compresión
55	943559	R55-ROTI-12AC	Manga de ajuste del embrague
56	943560	R56-ROTI-12AC	Ajuste de torque
57	943561	R57-ROTI-12AC	Seguro II
58	943562	R58-ROTI-12AC	Tornillo especial M2x5
59	943563	R59-ROTI-12AC	Arandela frontal II
60	943564	R60-ROTI-12AC	Arnés II
61	943565	R61-ROTI-12AC	Tornillo St 3x14
62	943566	R62-ROTI-12AC	Broquero 10 mm
63	943567	R63-ROTI-12AC	Tornillo especial M5x22 izquierda

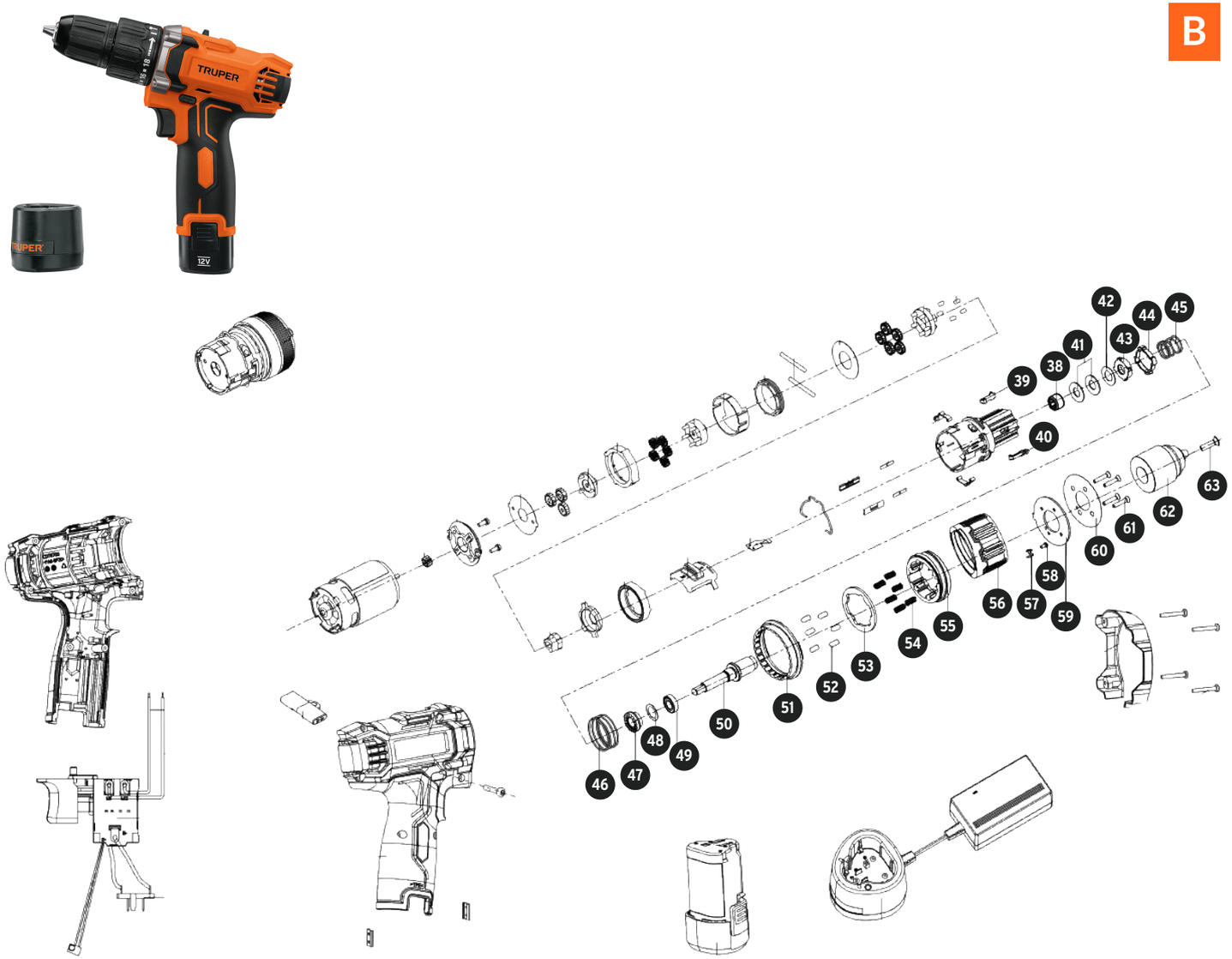

B

Si tienes dudas, llama a la
Línea de Comunicación Directa
800-0187-873 Exclusivo para México

C

No.	Código	Clave	Descripción
64	943568	R64-ROTI-12AC	Cubierta frontal
65	943569	R65-ROTI-12AC	Tornillo St 2.2x16
101	943570	R101-ROTI-12AC	Ensamble de interruptor
102	943571	R102-ROTI-12AC	Ensamble de motor y eje
103	943572	R103-ROTI-12AC	Ensamble de palanca de cambios
104	943573	R104-ROTI-12AC	Caja de engranes con balero
105	943574	R105-ROTI-12AC	Ensamble de eje
106	943575	R106-ROTI-12AC	Ensamble de caja de engranes completa

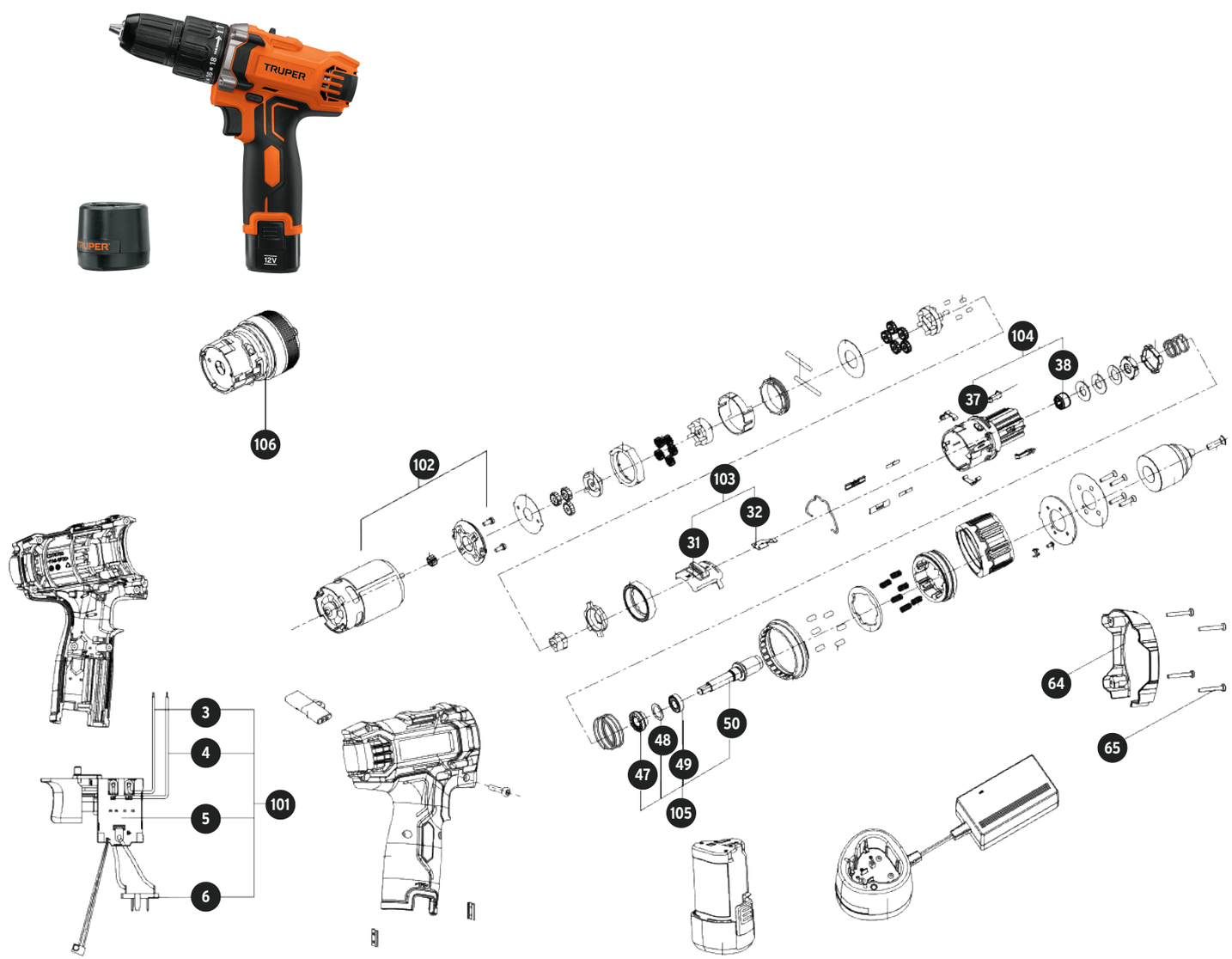

C

Si tienes dudas, llama a la
Línea de Comunicación Directa
800-0187-873 Exclusivo para México