PRETUL®

CÓDIGO: **29952** CLAVE: **SME-10BP**

Sierra de mesa 10", 2-1/2 HP (1900 W), con base, PRETUL

- Mesa de trabajo fabricada en acero
- Guía paralela para cortes precisos y guía de inglete
- Incluye base (soporte) para mayor estabilidad con tacones plásticos antiderrapantes y disco de carburo de tungsteno de 40 dientes

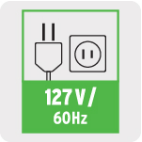

Madera

Certificaciones y garantías

- Cumple la norma: NOM-003-SCFI

Especificaciones

Potencia	2 1/2 HP (1,900 W)
Velocidad	5,000 rpm
Capacidad máxima de corte a 90° / 45°	3 3/8" (8.5 cm) / 2 1/2" (6.5 cm)
Capacidad máxima de corte izquierda / derecha	12 19/32" (32 cm) | 91/16" (23 cm)
Eje	5/8" (16 mm)
Disco para madera	Diámetro 10" | 40 dientes
Escala para inglete	45° izquierda y derecha
Tensión / Frecuencia	127 V / 60 Hz
Consumo	15 A
Ciclo de trabajo	30 minutos de trabajo por 15 minutos de descanso. Máximo diario: 6 horas
Dimensiones (Base x Alto x Fondo)	58 cm x 84 cm x 56 cm
Peso	18 kg
Empaque individual	Caja

D.R. © Truper S.A. de C.V. 2025 | Todos los derechos reservados.

Prohibida su reproducción o divulgación total o parcial así como su uso o aprovechamiento sin autorización escrita de Truper, S.A de C.V.

País de origen

Fabricado en China bajo las estrictas especificaciones de GRUPO TRUPER

Incluye

- Base
- Disco de carburo de tungsteno de 40 dientes
- Llaves
- Guía paralela
- Guía de inglete
- Trinquetes contra golpe
- Barra de empuje

Imagenes complementarias

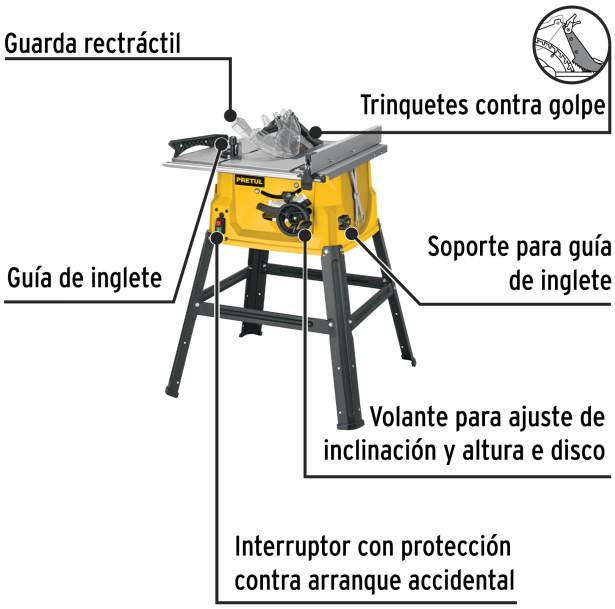

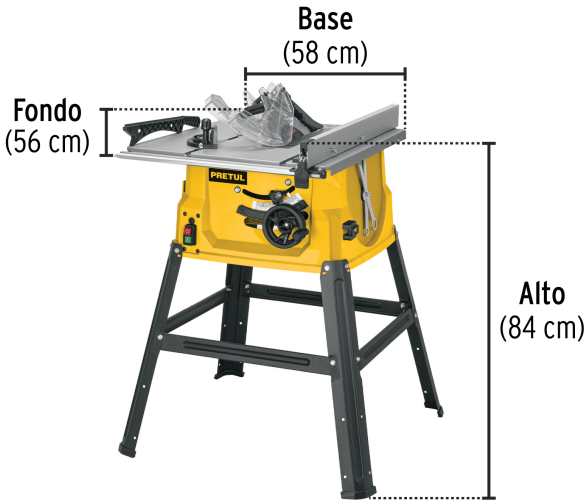

D.R. © Truper S.A. de C.V. 2025 | Todos los derechos reservados.
Prohibida su reproducción o divulgación total o parcial así como su uso o aprovechamiento sin autorización escrita de Truper, S.A de C.V.

Imagenes complementarias

D.R. © Truper S.A. de C.V. 2025 | Todos los derechos reservados.

Prohibida su reproducción o divulgación total o parcial así como su uso o aprovechamiento sin autorización escrita de Truper, S.A de C.V.