CÓDIGO: **103236** CLAVE: **SINCO-10-3**

Sierra de inglete 10", 1900W compuesta, TRUPER

- Motor de 1900 W para cortes que requieren potencia
- Incluye 2 disco sierras (madera y aluminio)
- Mango ergonómico para mayor control del operador
- Bolsa recolectora de polvo
- Gatillo con seguro que evita arranques accidentales
- Guarda protectora retráctil transparente
- Brazos de extensión deslizables proporcionan un apoyo adicional para las piezas de trabajo largas
- Seguro del eje para un rápido y fácil cambio de disco

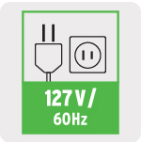

Certificaciones y garantías

Especificaciones

Potencia	1,900 W (2 1/2 HP)
Velocidad	5,000 rpm
Diámetro del disco	10" (250 mm)
Eje	5/8" (16 mm)
Capacidad de corte a 0°	140 mm x 70 mm
Corte en inglete 0° a 45°	Izquierda / Derecha
Corte en bisel izquierdo	0° a 45°
Tensión / Frecuencia	127 V / 60 Hz
Consumo	15 A
Ciclo de trabajo	50 minutos de trabajo por 20 minutos de descanso. Máximo diario 6 horas
Dimensiones (Base x Alto x Fondo)	45 cm x 52 cm x 49 cm
Peso	12 kg
Empaque individual	Caja
Inner	1

D.R. © Truper S.A. de C.V. 2025 | Todos los derechos reservados.

Prohibida su reproducción o divulgación total o parcial así como su uso o aprovechamiento sin autorización escrita de Truper, S.A de C.V.

Especificaciones

Pallet	12

País de Origen

Fabricado en China bajo las estrictas especificaciones de GRUPO TRUPER .

Incluye

- Disco para madera de 10" (40 dientes)
- Disco para aluminio de 10" (80 dientes)
- Bolsa recolectora de polvo
- 2 brazos de extensión deslizables
- Prensa
- Llave allen con punta phillips
- Candado
- 2 llaves para candado

Refacciones y/o accesorios disponibles en catálogo (no incluidas)

Código	Clave	Descripción
103238	INT-SINCO-10-3	Interruptor de repuesto para SINCO-10-3, Truper

Imagenes complementarias

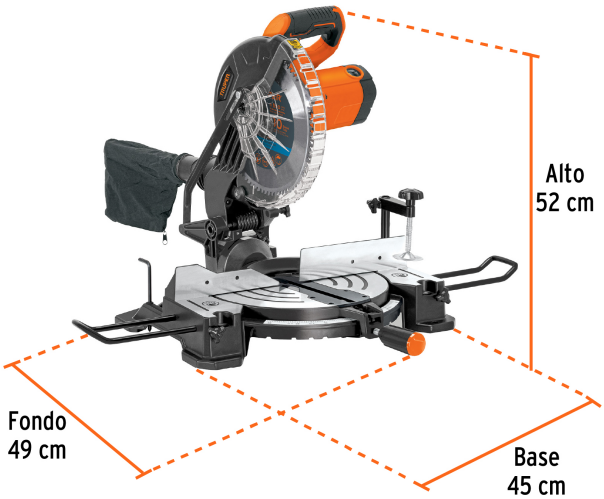

D.R. © Truper S.A. de C.V. 2025 | Todos los derechos reservados.

Prohibida su reproducción o divulgación total o parcial así como su uso o aprovechamiento sin autorización escrita de Truper, S.A de C.V.

Imagenes complementarias

Dientes biselado alterno

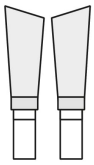

Ideal para madera

Dientes triple filo

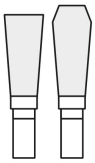

Ideal para aluminio

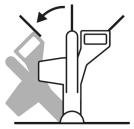

Cortes en bisel izquierdo 45º

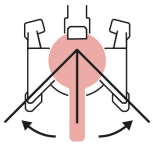

Cortes en inglete ± 45º

Capacidades máximas de corte

Ángulo de inglete / ángulo de bisel

0º - 0º 140 mm x 70 mm	0º - 45º 140 mm x 40 mm
45º - 0º 95 mm x 70 mm	45º - 45º 95 mm x 40 mm

EMPAQUE INDIVIDUAL

Peso: 14.64 kg (32.3 lb)

D.R. © Truper S.A. de C.V. 2025 | Todos los derechos reservados.

Prohibida su reproducción o divulgación total o parcial así como su uso o aprovechamiento sin autorización escrita de Truper, S.A de C.V.