CÓDIGO: **103927** CLAVE: **PIPI-501**

Pistola p/pintar Híbrida vaso plástico,1.3mm, TRUPER

- Control de flujo de material, tamaño y ajuste de abanico en tres modos: punto, horizontal y vertical
- Para materiales de alta concentración de sólidos, base agua y solvente
- Flujo de aire ajustable: Continuo / No continuo
- Cuerpo de aluminio
- Vaso termoplástico resistente a solventes
- Tobera de latón y aguja de acero inoxidable
- Ideales para uso industrial y automotriz, todo tipo de pinturas

Certificaciones y garantías

GARANTIA • WARRANTY • 10 • YEAR • AÑOS

Especificaciones

Presión óptima de trabajo	30 - 50 psi
Capacidad del vaso	500 ml
Diámetro de tobera	1.3 mm
Viscosidad	Baja
Tamaño de abanico	18 - 28 cm
Entrada de aire	Inferior
Tipo de conexión	1/4" NPT
Consumo de aire	140 -275 L/min (5-10 CFM)
Dimensiones (Ancho x Alto)	14 cm x 32 cm
Distancia de aplicación	20 - 30 cm
Peso	440 g
Pallet	240

País de origen

Fabricado en China bajo las estrictas especificaciones de Grupo Truper

© 2025 TRUPER, S.A. DE C.V. TODOS LOS DERECHOS RESERVADOS.
Los productos ilustrados y la información pueden cambiar sin previo aviso, como resultado de nuestros procesos de mejora continua.
Prohibida su reproducción o divulgación total o parcial así como su uso o aprovechamiento sin autorización escrita de Truper, S.A de C.V.

Recomendaciones y cuidados

- Utilizar un vaso medidor de viscosidad DIN 4 (no incluido) para determinar la viscosidad correcta de la pintura
- No sumergir la pistola en solvente, los empaques podrían dañarse

Incluye

1 Cepillo
1 Tuerca
1 Espiga

Refacciones y/o accesorios disponibles en catálogo (no incluidas)

Código	Clave	Descripción
104088	VASO-500	Vaso plástico de repuesto para PIPI-501/502/503, TRUPER
104089	RE-PIPI-501	Repuestos de pistolas para pintar PIPI-501, TRUPER

Imágenes complementarias

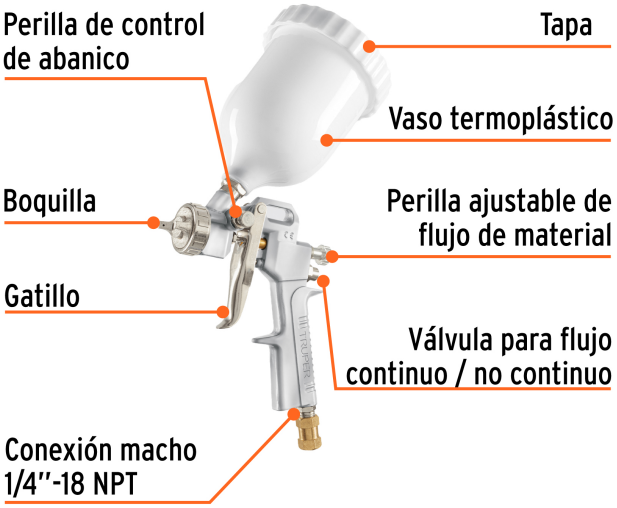

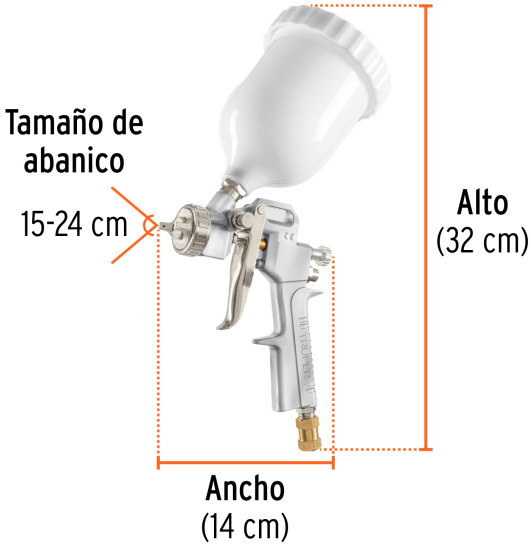

© 2025 TRUPER, S.A. DE C.V. TODOS LOS DERECHOS RESERVADOS.
Los productos ilustrados y la información pueden cambiar sin previo aviso, como resultado de nuestros procesos de mejora continua.
Prohibida su reproducción o divulgación total o parcial así como su uso o aprovechamiento sin autorización escrita de Truper, S.A de C.V.

Imágenes complementarias

Accesorios incluidos

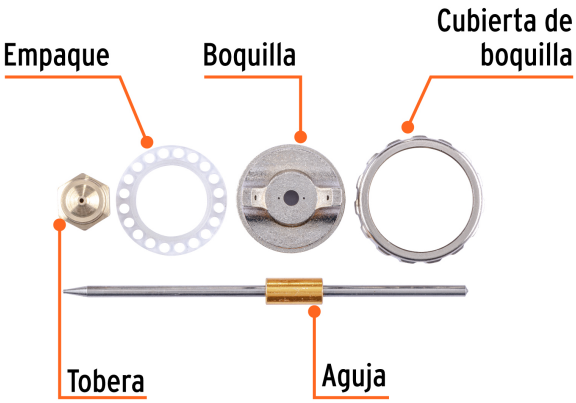

Patrón ajustable

Ø Tobera 1.3 mm

© 2025 TRUPER, S.A. DE C.V. TODOS LOS DERECHOS RESERVADOS.
Los productos ilustrados y la información pueden cambiar sin previo aviso, como resultado de nuestros procesos de mejora continua.
Prohibida su reproducción o divulgación total o parcial así como su uso o aprovechamiento sin autorización escrita de Truper, S.A de C.V.