CÓDIGO: **28273** CLAVE: **CORI-20P**

Cortasetos inalámbrico 20V, 1 batería 2Ah, 1 carg. PRETUL

- Cuchillas de doble filo por ambos lados
- Diámetro máximo de corte de rama 10 mm
- Protección de la barra

Uso residencial ligero

1 BATERÍA 2Ah ION LITIO

Cargador 127 V / 60Hz

Certificaciones y garantías

- Cumple la norma: NOM-003-SCFI

Especificaciones

Longitud de corte	22" (56 cm)
Distancia entre dientes	14 mm
Nivel de ruido	85 dBA
Velocidad	1,500 spm
Cargador	127 V / 60 Hz
Tiempo de carga	55 minutos
Dimensiones (Base x Alto x Ancho)	88 cm x 10 cm x 16 cm
Peso	2.1 kg
Empaque individual	Caja
Inner	1
Master	4
Pallet	60

D.R. © Truper S.A. de C.V. 2025 | Todos los derechos reservados.

Prohibida su reproducción o divulgación total o parcial así como su uso o aprovechamiento sin autorización escrita de Truper, S.A de C.V.

País de Origen

Fabricado en China bajo las estrictas especificaciones de GRUPO TRUPER

Incluye

Batería con indicador de carga

Cargador

Funda para cuchilla

Refacciones y/o accesorios disponibles en catálogo (no incluidas)

Código	Clave	Descripción
21019	BAT-20PR	Batería ion litio, 20V, 2 Ah, PRETUL
28275	BAT-20P4	Batería ion litio, 20V, 4 Ah, PRETUL

Imagenes complementarias

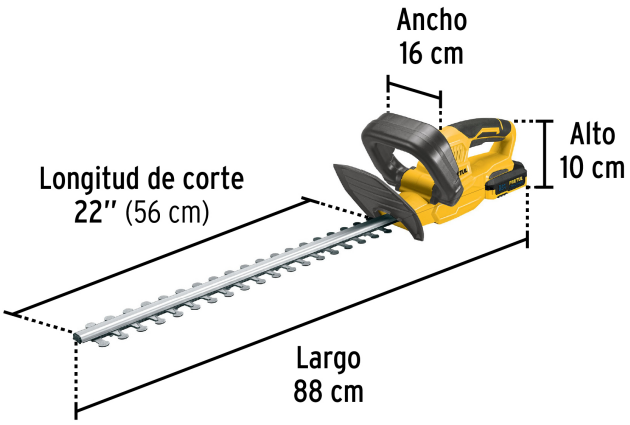

D.R. © Truper S.A. de C.V. 2025 | Todos los derechos reservados.

Prohibida su reproducción o divulgación total o parcial así como su uso o aprovechamiento sin autorización escrita de Truper, S.A de C.V.

Imagenes complementarias

EMPAQUE INDIVIDUAL

Peso: 3.35 kg (7.4 lb)

EMPAQUE MASTER

Contiene: 4 piezas

Peso: 14.02 kg (30.9 lb)

D.R. © Truper S.A. de C.V. 2025 | Todos los derechos reservados.

Prohibida su reproducción o divulgación total o parcial así como su uso o aprovechamiento sin autorización escrita de Truper, S.A de C.V.