A

No.	Código	Clave	Descripción
1	935171	R1-BOS-3/4LPX	Tornillos de cbz hex. M5x20
2	935172	R2-BOS-3/4LPX	Empuñadura
3	935173	R3-BOS-3/4LPX	Flotador c/interruptor
4	935174	R4-BOS-3/4LPX	Cubierta superior
5	935175	53-BOS-3/4LPX	Tornillo M7.7x10
6	935176	R6-BOS-3/4LPXP	Empaque Ø11x1.7
7	935177	R7-BOS-3/4LPX	Sello Ø818x2.65
8	935178	R8-BOS-3/4LPX	Tornillo M4x8
9	935179	R9-BOS-3/4LPX	Grapa del capacitador
10	935180	R10-BOS-3/4LPX	Capacitador 35uF/250 VAC
11	935181	R11-BOS-3/4LPX	Cubierta del motor
12	935182	R12-BOS-3/4LPX	Protector del cable
13	935183	R13-BOS-3/4LPX	Arandela ondulada
14	935184	R14-BOS-3/4LPX	Balero de bolas 6202
15	935185	R15-BOS-3/4LPX	Rotor
16	935186	R16-BOS-3/4LPX	Cuñero
17	935187	R17-BOS-3/4LPX	Balero de bolas 6203
18	935188	R18-BOS-3/4LPX	Estator
19	935189	R19-BOS-3/4LPX	Tornillo M5x12
20	935190	R20-BOS-3/4LPX	Grapa del cable
21	935191	R21-BOS-3/4LPX	Cable



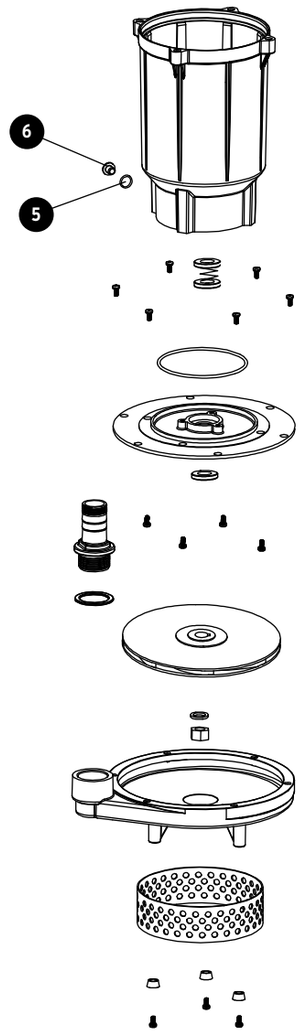

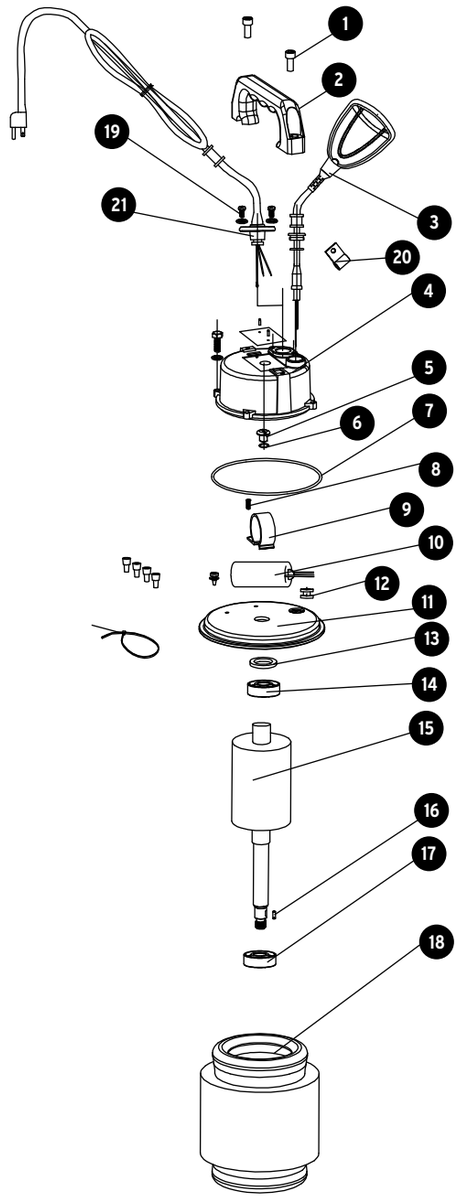

A

Si tienes dudas, llama a la
Línea de Comunicación Directa
800-0187-873 Exclusivo para México

B

No.	Código	Clave	Descripción
24	935192	R24-BOS-3/4LPX	Tornillo cbz hex. M6x20
25	935193	R25-BOS-3/4LPX	Arandela de presión Ø10
26	935194	R26-BOS-3/4LPX	Tornillo M4x8
27	935195	R27-BOS-3/4LPX	Carcasa de motor
28	935196	R28-BOS-3/4LPX	Sello mecánico
29	935197	R29-BOS-3/4LPX	Tornillo M5x12
30	935198	R30-BOS-3/4LPX	Arandela de presión Ø8
31	935199	R31-BOS-3/4LPX	Empaque Ø90x2.65
32	935200	R32-BOS-3/4LPX	Cubierta de la camara de aceite
33	935201	R33-BOS-3/4LPX	Reten
34	935202	R34-BOS-3/4LPX	Empaque Ø118x2.65
35	935203	R35-BOS-3/4LPX	Conector de descarga
36	935204	R36-BOS-3/4LPX	Empaque Ø26.5x2.65
37	935205	R37-BOS-3/4LPX	Impulsor
38	935206	R38-BOS-3/4LPX	Cubierta de la camara de aceite Ø15
39	935207	R39-BOS-3/4LPX	Tuerca M16
40	935208	R40-BOS-3/4LPX	Cuerpo de bomba
41	935209	R41-BOS-3/4LPX	Rejilla
42	935210	R42-BOS-3/4LPX	Tacón
43	935211	R43-BOS-3/4LPX	Tornillo M5x15
44	935212	R44-BOS-3/4LPX	Conector de cable



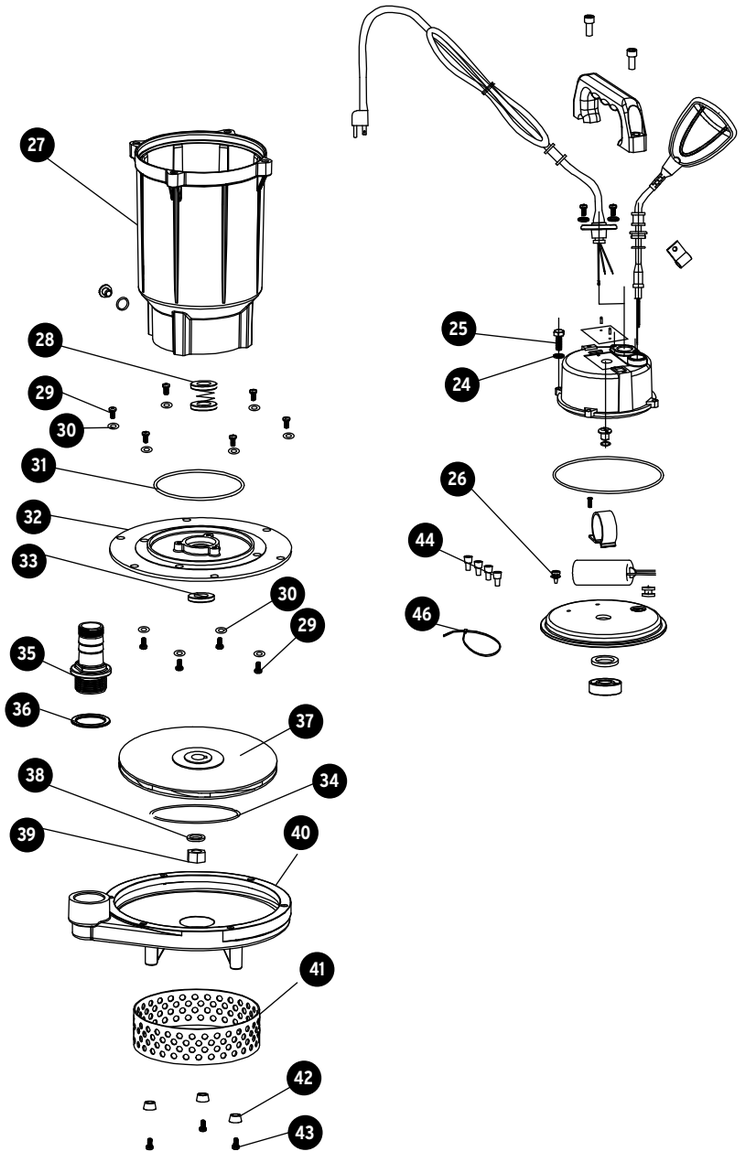

B

Si tienes dudas, llama a la
Línea de Comunicación Directa
800-0187-873 Exclusivo para México