

CÓDIGO: **103982** CLAVE: **LAGAS-33**

Hidrolavadora con motor a gasolina, 3,300 PSI, TRUPER

- Motor de 7 HP, OHV (Over Head Valve - Válvulas a la cabeza) de 4 tiempos de alto desempeño, no requiere mezcla de aceite y gasolina
- Capacidad de tanque de gasolina: 2.6 L
- Manguera de alta presión de 10 m con trenzado metálico 5X más resistente
- Flujo máximo de agua: 8.5 L/min
- Arranque manual (cuerda retráctil)
- Chasis tubular de uso rudo con soportes para pistola, lanza metálica y manguera, ruedas neumáticas de doble balero con rodamiento de bolas
- Mango con grip ergonómico antiderrapante para mayor confort
- Antes de arrancar, agregar aceite SAE-10W30 para motor de 4 tiempos en el depósito de aceite

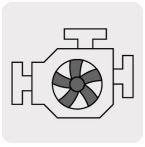
Motor OHV

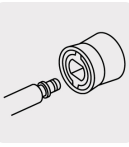
Sistema de conexión rápida


Manguera de alta presión


Incluye aceite multigrado SAE-10W30

Certificaciones y garantías



Especificaciones

Potencia	7 HP (5,200 W)
Cilindrada del motor	208 cc
Presión máxima	3,300 psi
Flujo máximo de agua	8.5 L/min (2.2 GPM)
Capacidad de tanque de gasolina	2.6 L
Manguera de alta presión	10 m
Ciclo de trabajo	20 minutos de descanso por tanque consumido. Máximo diario: 8 horas
Peso	33 kg
Empaque individual	Caja

D.R. © Truper, S.A. de C.V. 2025 | Todos los derechos reservados.

Prohibida su reproducción o divulgación total o parcial así como su uso o aprovechamiento sin autorización escrita de Truper, S.A. de C.V.

Especificaciones

Pallet	4

País de origen

Producto fabricado en China bajo las estrictas especificaciones de Grupo Truper

Incluye

1 Lanza de aluminio

1 Pistola

1 Manguera de alta presión 10 m

5 Boquillas de conexión rápida

1 Aceite semisintético de 4 tiempos

Refacciones y/o accesorios disponibles en catálogo (no incluidas)

Código	Clave	Descripción
12896	BOQ-LAGAS	Juego de 5 boquillas para hidrolavadoras LAGAS-2800 y 3300
104155	CB-LAGAS-33	Juego de carburador con juntas para LAGAS-33, TRUPER

Imágenes complementarias



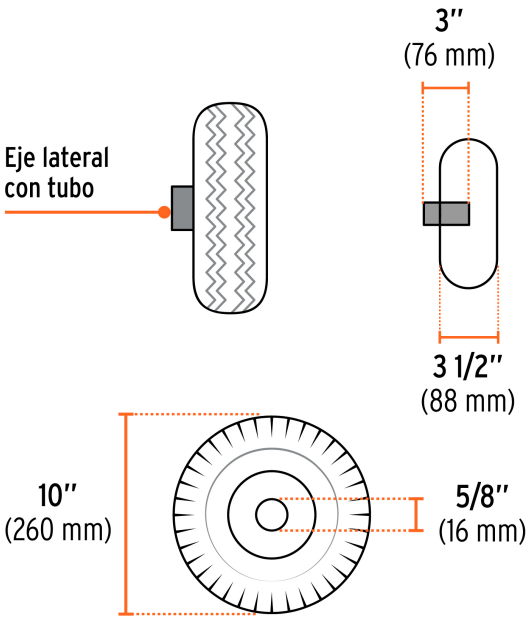

D.R. © Truper, S.A. de C.V. 2025 | Todos los derechos reservados.

Prohibida su reproducción o divulgación total o parcial así como su uso o aprovechamiento sin autorización escrita de Truper, S.A. de C.V.

Imágenes complementarias

Accesorios incluidos



Lanza de aluminio



Pistola



Manguera de alta presión 10 m



5 Boquillas de conexión rápida



Aceite semisintético de 4 tiempos

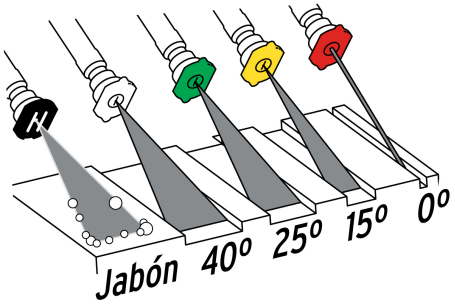

Usos recomendados



D.R. © Truper, S.A. de C.V. 2025 | Todos los derechos reservados.

Prohibida su reproducción o divulgación total o parcial así como su uso o aprovechamiento sin autorización escrita de Truper, S.A. de C.V.