CÓDIGO: **100431** CLAVE: **BOAC-1/2AX**

Bomba centrífuga para agua, 1/2 HP, TRUPER EXPERT

- Ofrece mayor caudal. Se utiliza cuando se requiere bombear mayor volumen de agua
- Recomendada para bombear agua limpia (sin partículas abrasivas)
- Ideal para llevar el agua de la cisterna al tinaco

HECHO EN MÉXICO

Doble voltaje de alimentación 115 V / 230 V
Reduce el consumo de corriente en 230 V

24 m
Altura máxima

148 L/min
Flujo máximo

Certificaciones y garantías

- Cumple la norma: NOM-003-SCFI

GARANTIA • WARRANTY • 5 • YEAR • AÑOS

NOM · ANCE

Especificaciones

Flujo máximo	148 L/min
Altura máxima	24 m
Profundidad máxima de succión	8 m
Potencia	1/2 HP
Tensión / Frecuencia	115 V - 230 V / 60 Hz
Temperatura máxima del líquido	40 °C
Consumo	9.8 A / 4.9 A
Velocidad	3,450 rpm
Grado de protección	IPX4
Diámetro de Entrada / Salida	1 1/4" NPT / 1" NPT
Ciclo de trabajo	Continuo
Material del embobinado de motor	Aluminio
Material del impulsor	Nylon
Clavija	No

D.R. © Truper S.A. de C.V. 2025 | Todos los derechos reservados.

Prohibida su reproducción o divulgación total o parcial así como su uso o aprovechamiento sin autorización escrita de Truper, S.A de C.V.

Especificaciones

Dimensiones (Base x Alto x Fondo)	17 cm x 20 cm x 34 cm
Peso	13 kg
Empaque individual	Caja
Inner	1
Pallet	72

País de origen

Fabricado en México bajo las estrictas especificaciones de GRUPO TRUPER

Imagenes complementarias

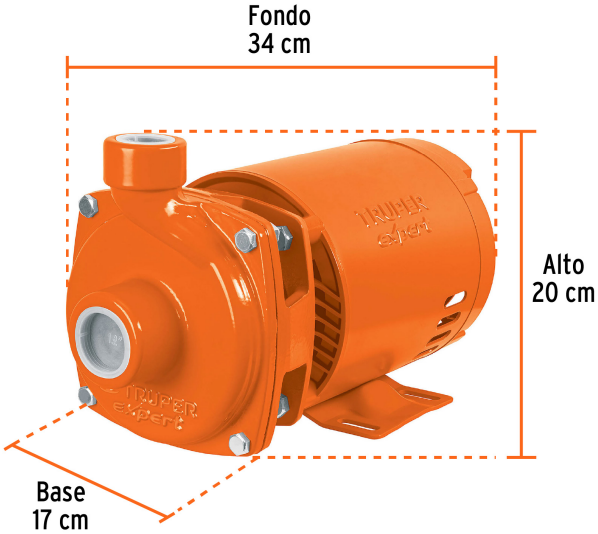

D.R. © Truper S.A. de C.V. 2025 | Todos los derechos reservados.

Prohibida su reproducción o divulgación total o parcial así como su uso o aprovechamiento sin autorización escrita de Truper, S.A de C.V.

Imagenes complementarias

Cebado de la bomba

Para retirar el aire del sistema, coloca una conexión "Y" con tapón (del mismo diámetro que la tubería) antes de encender la bomba por primera vez o si ha estado sin uso

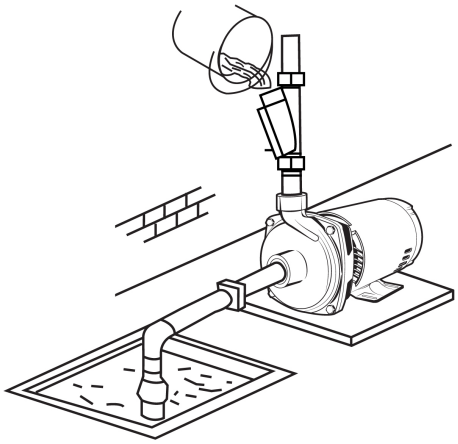

Funcionamiento

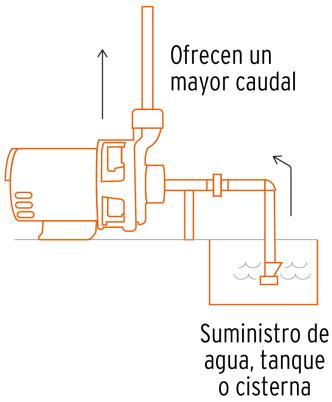

Curva de rendimiento

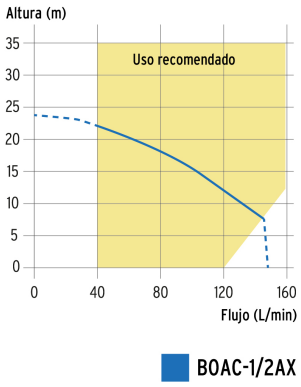

Recomendaciones

- Instalar las bombas en lugares cubiertos.
- Secos y bien ventilados.
- En ambientes cuya temperatura no sobrepase los 40º C.
- Llenar por completo la bomba con agua limpia antes de encender por primera vez.
- Colocar las bombas en posición horizontal en lugares planos y sujetarlas con tornillos.

D.R. © Truper S.A. de C.V. 2025 | Todos los derechos reservados.

Prohibida su reproducción o divulgación total o parcial así como su uso o aprovechamiento sin autorización escrita de Truper, S.A de C.V.