No.	Código	Clave	Descripción
1	952454	R1-MOE-3/4B	Tornillo cbz. phillips M5x235
2	952455	R2-MOE-3/4B	Arandela de seguridad Diam.5
3	952456	R3-MOE-3/4B	Cubierta frontal
4	952457	R4-MOE-3/4B	Arandela ondulada
5	952458	R5-MOE-3/4B	Balero 6203
6	952459	R6-MOE-3/4B	Ventilador
7	952460	R7-MOE-3/4B	Cuña (4.8x4.8x35)
8	952461	R8-MOE-3/4B	Rotor
9	952462	R9-MOE-3/4B	Interruptor centrifugo
10	952463	R10-MOE-3/4B	Anillo de retención diam.18
12	952464	R12-MOE-3/4B	Campo
12.1	952465	R12.1-MOE-3/4B	Arnés
13	952466	R13-MOE-3/4B	Sello (43x51x5)
14	952467	R14-MOE-3/4B	Capacitor de arranque
15	952468	R15-MOE-3/4B	Cubierta del capacitor
15.1	952469	R15.1-MOE-3/4B	Junta
16	952470	R16-MOE-3/4B	Tornillo cbz. phillips M4x8
17	952471	R17-MOE-3/4B	Tornillo cbz. phillips M4x10
18	952472	R18-MOE-3/4B	Tablilla de conexión
19	952473	R19-MOE-3/4B	Tapa trasera
20	952474	R20-MOE-3/4B	Arandela plana
21	952475	R21-MOE-3/4B	Arandela de muelle
22	952476	R22-MOE-3/4B	Tornillo cbz. hexagonal St4x10
23	952477	R23-MOE-3/4B	Tuerca M4
24	952478	R24-MOE-3/4B	Placa de cubierta
26	952479	R26-MOE-3/4B	Tapón
27	952480	R27-MOE-3/4B	Tuerca M5
29	952481	R29-MOE-3/4B	Interruptor tipo platino
30	952482	R30-MOE-3/4B	Protector de cable
31	952483	R31-MOE-3/4B	Capacitor de trabajo
31.1	952484	R31.1-MOE-3/4B	Junta de hule (44x48x2)



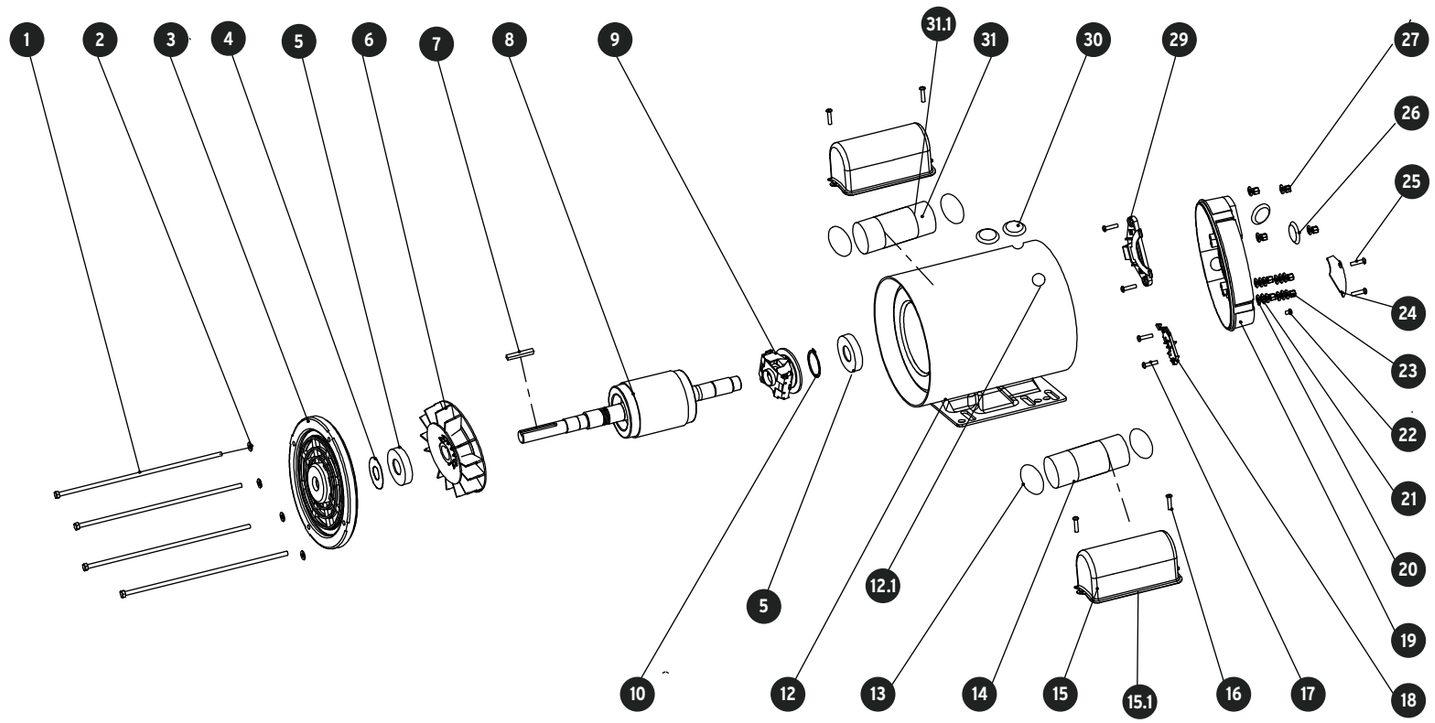

Si tienes dudas, llama a la
Línea de Comunicación Directa
800-0187-873 Exclusivo para México