

CÓDIGO: **103160** CLAVE: **PRF-8X**

Prensa rápida tipo "F" 8", uso rudo, Expert

- Cuerpo y mordazas de acero forjado para mayor durabilidad
- Profundidad de garganta 4 3/4"
- Apertura máxima 8"
- Tornillo robusto con manivela para sujetar con mayor fuerza
- Para sujetar, ensamblar, unir piezas de diferentes materiales y espesores
- Acabado niquelado resistente a la oxidación y mordazas de acero resistentes para soldadura
- Tope que evita la caída de la mordaza

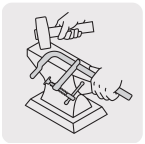
Forjadas en una sola pieza

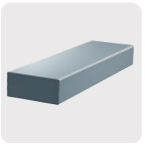
Plástico


Madera

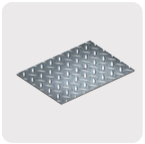
Metal

Certificaciones y garantías



Especificaciones

Capacidad de presión	610 kg (1345 lb)
Apertura máxima	8" (20 cm)
Largo	12" (30 cm)
Profundidad de garganta	4 3/4" (120 mm)
Peso aproximado	1,675 g
Empaque individual	Etiqueta
Inner	2
Master	10
Pallet	600

© 2026 TRUPER, S.A. DE C.V. TODOS LOS DERECHOS RESERVADOS.
Los productos ilustrados y la información pueden cambiar sin previo aviso, como resultado de nuestros procesos de mejora continua.
Prohibida su reproducción o divulgación total o parcial así como su uso o aprovechamiento sin autorización escrita de Truper, S.A. de C.V.

País de Origen

Fabricado en China bajo las estrictas especificaciones de GRUPO TRUPER

Imágenes complementarias



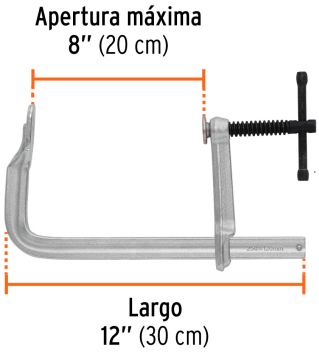

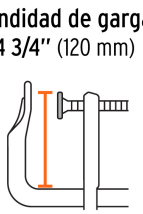



© 2026 TRUPER, S.A. DE C.V. TODOS LOS DERECHOS RESERVADOS.
Los productos ilustrados y la información pueden cambiar sin previo aviso, como resultado de nuestros procesos de mejora continua.
Prohibida su reproducción o divulgación total o parcial así como su uso o aprovechamiento sin autorización escrita de Truper, S.A. de C.V.