MANUAL DE INSTALACIÓN

CABINA DE DUCHA 90 X 90 X 200 CM

CUADRADO MARCO NEGRO

10116

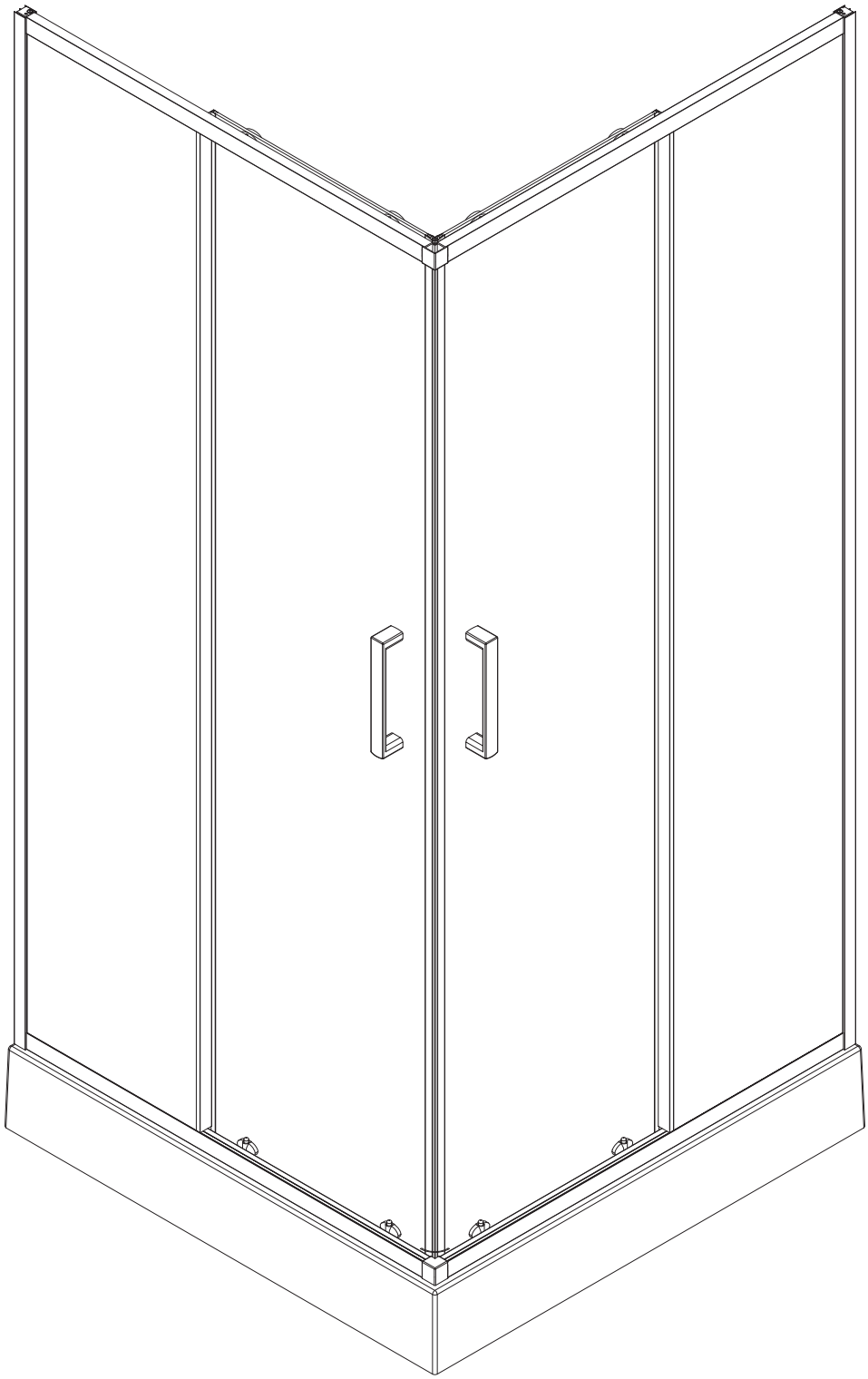

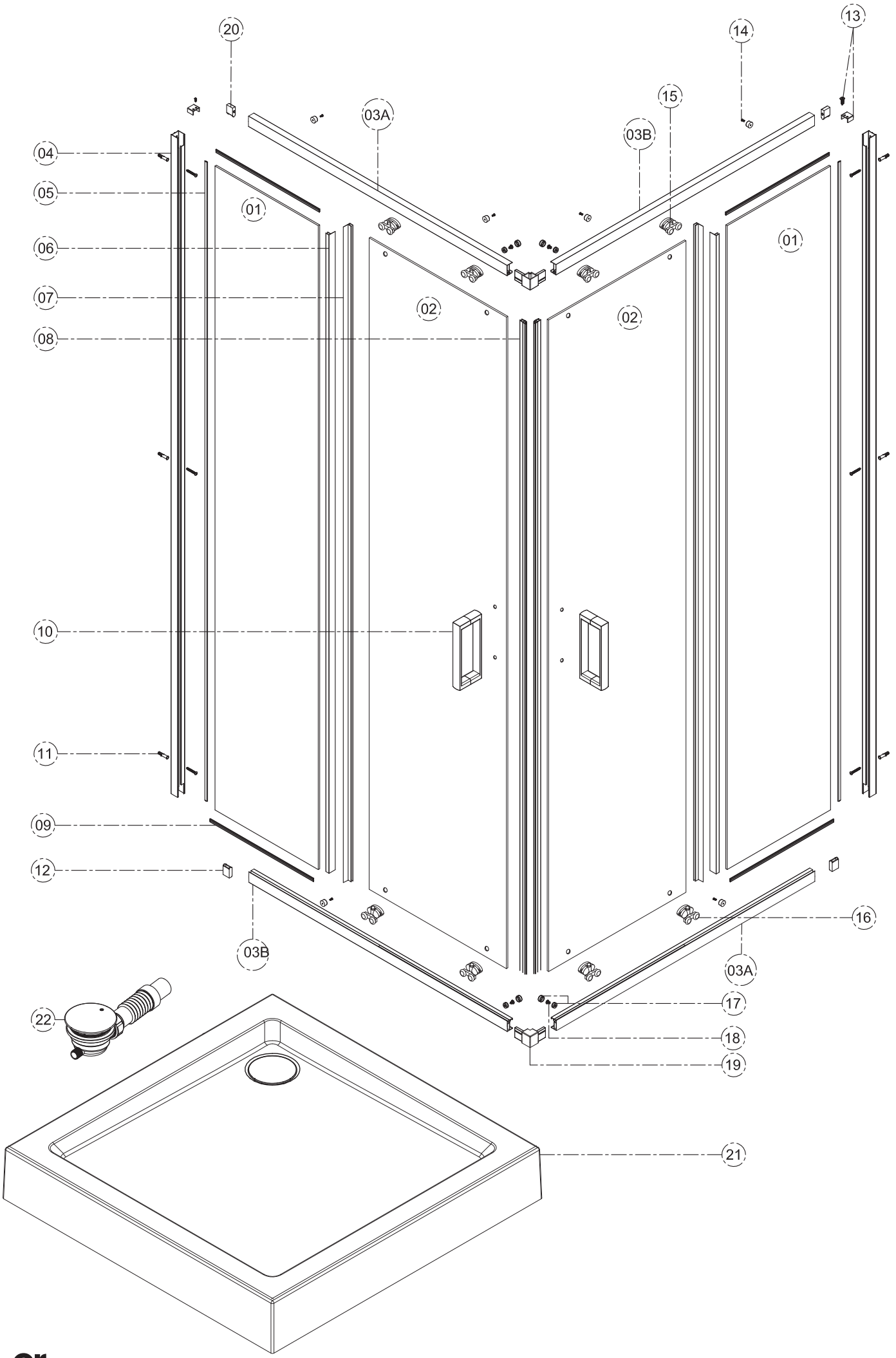
20
13
14
15
03A
03B
04
05
01
06
07
02
08
10
11
09
12
16
22
17
18
19
21

01 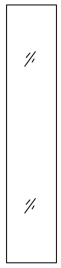 x2	02  x2	03 A B 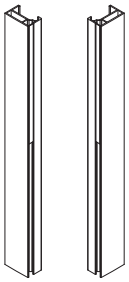 x2	04  x2	05 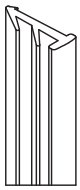 x2	06 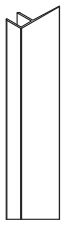 x2
07 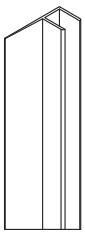 x2	08 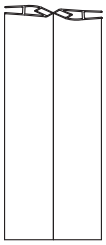 x1	09 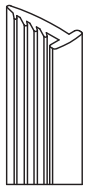 x4	10 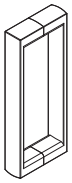 x2	11 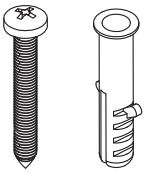 x6	12 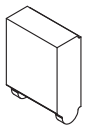 x2
13 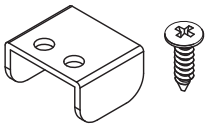 x2	14  x8	15 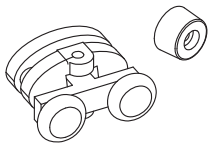 x4	16 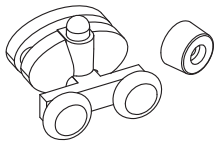 x4	17  x4	18  x4
19 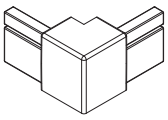 x2	20 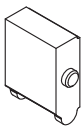 x2	21 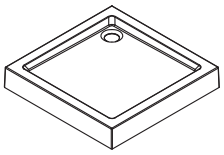 x1	22 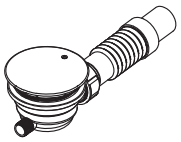 x1	23 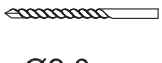 Ø2.0mm x1	

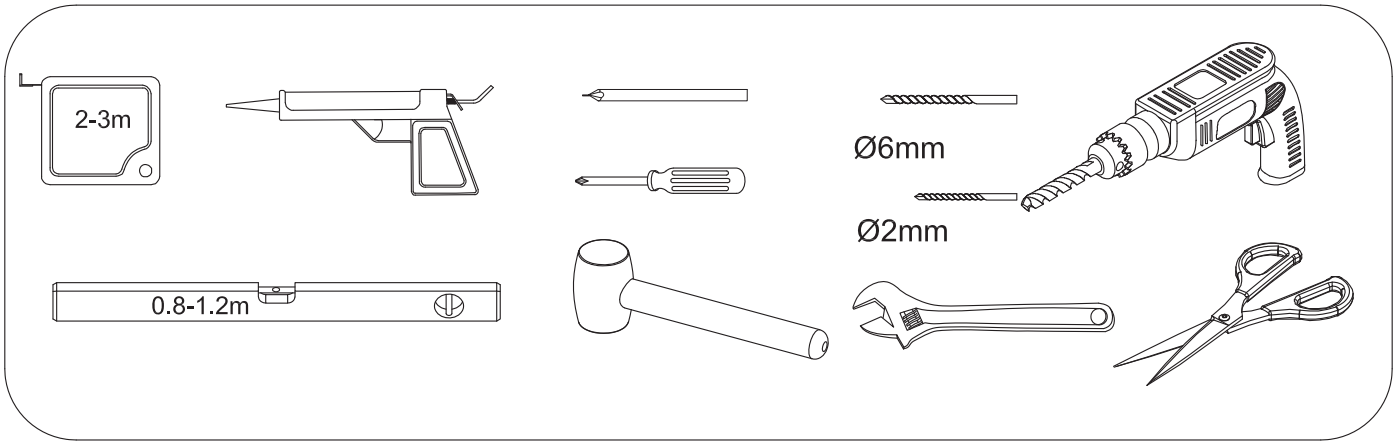

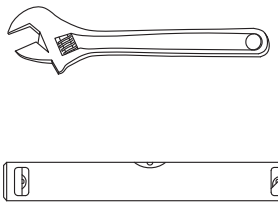

21

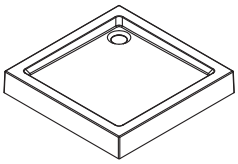

x1

22

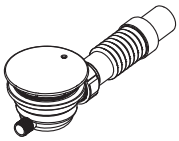

x1

1

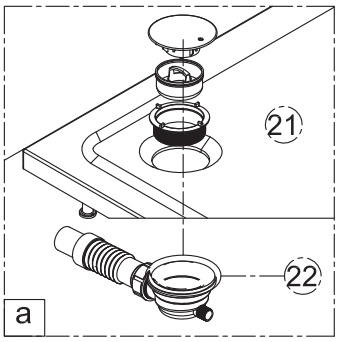

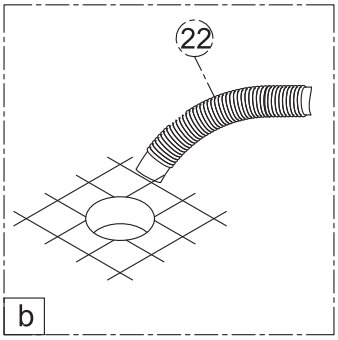

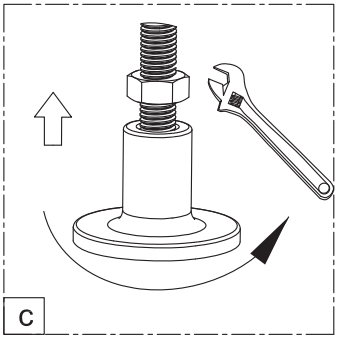

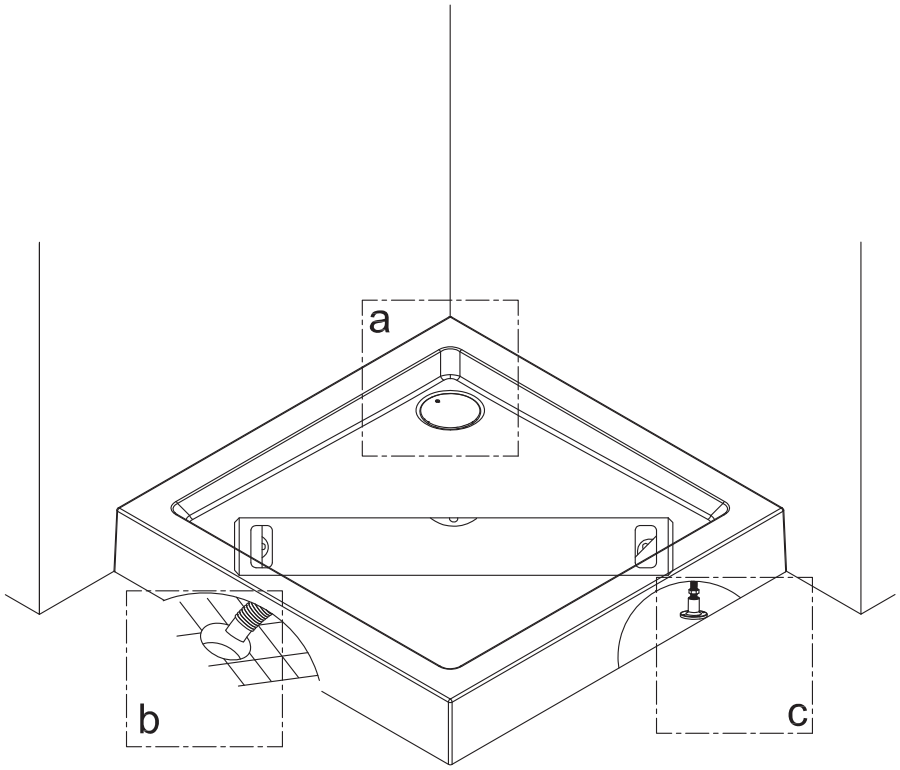

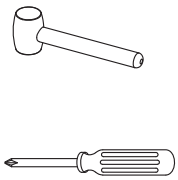

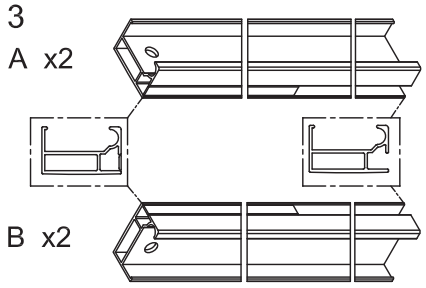
3
A x2
B x2

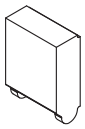
12
x2


17
x4


18
x4

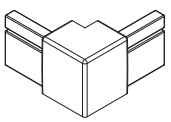
19
x2

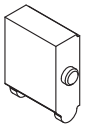
20
x2

2

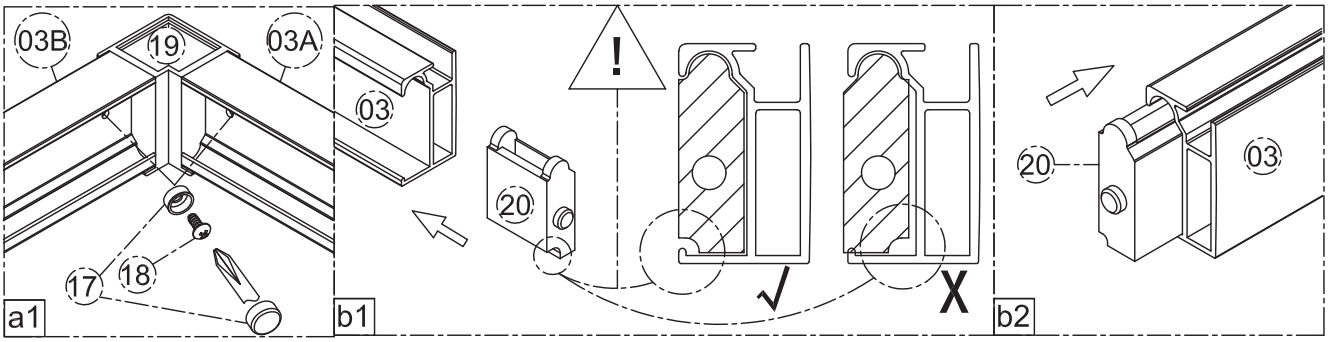
03B
19
03A
03
17
18
a1
20
b1
03
20
b2

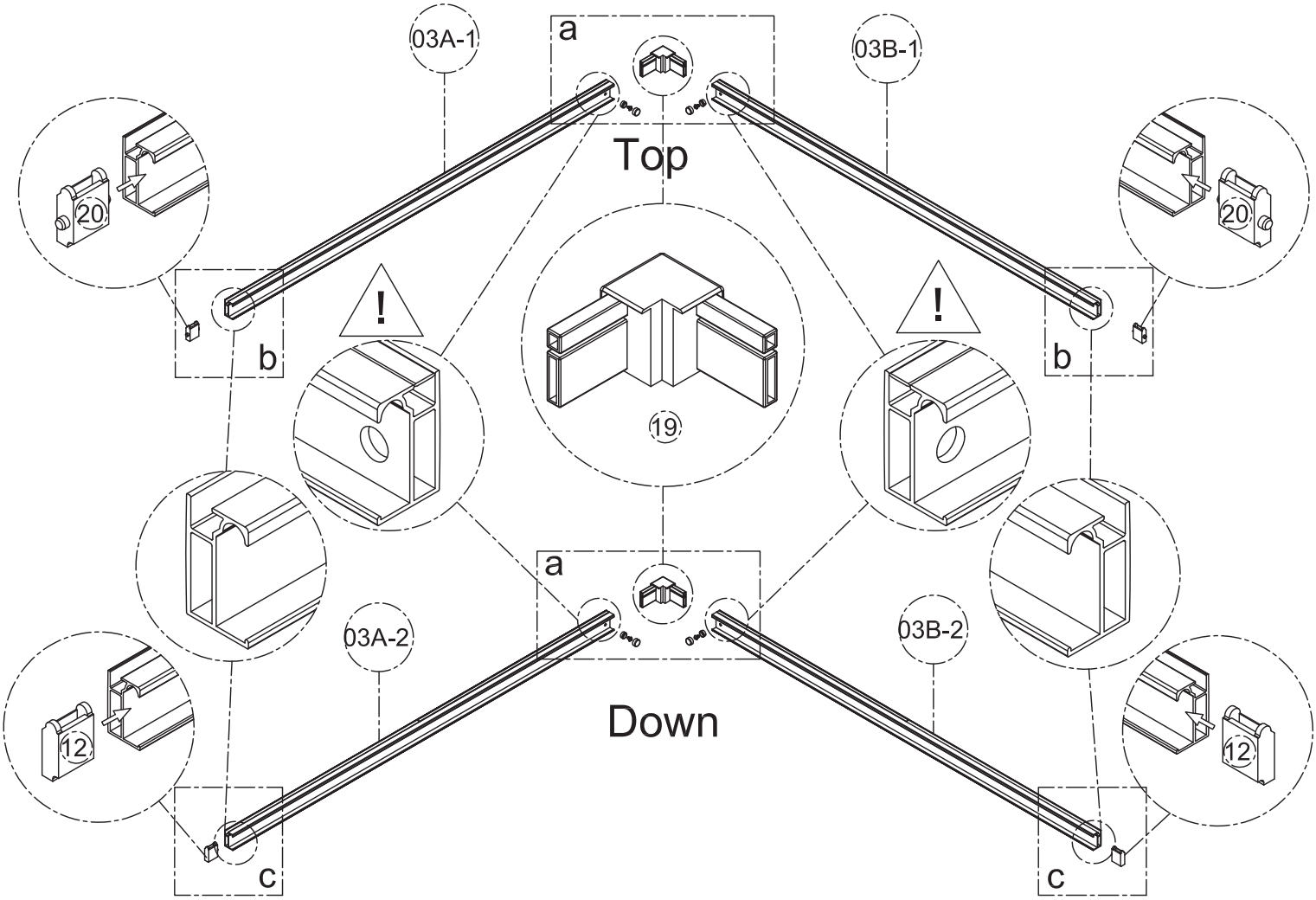
03A-1
a
03B-1
Top
20
20
b
b
19
a
03A-2
03B-2
Down
12
12
c
c

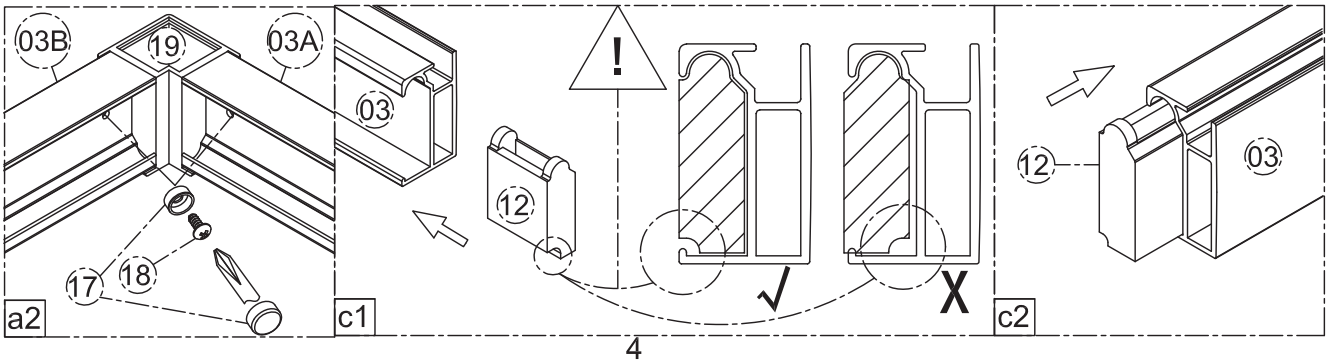
03B
19
03A
03
17
18
a2
12
c1
12
03
c2

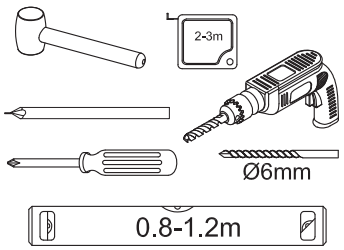
2-3m
Ø6mm
0.8-1.2m

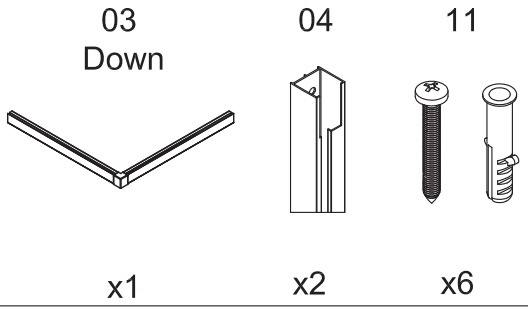
03
Down
04
11
x1
x2
x6

3

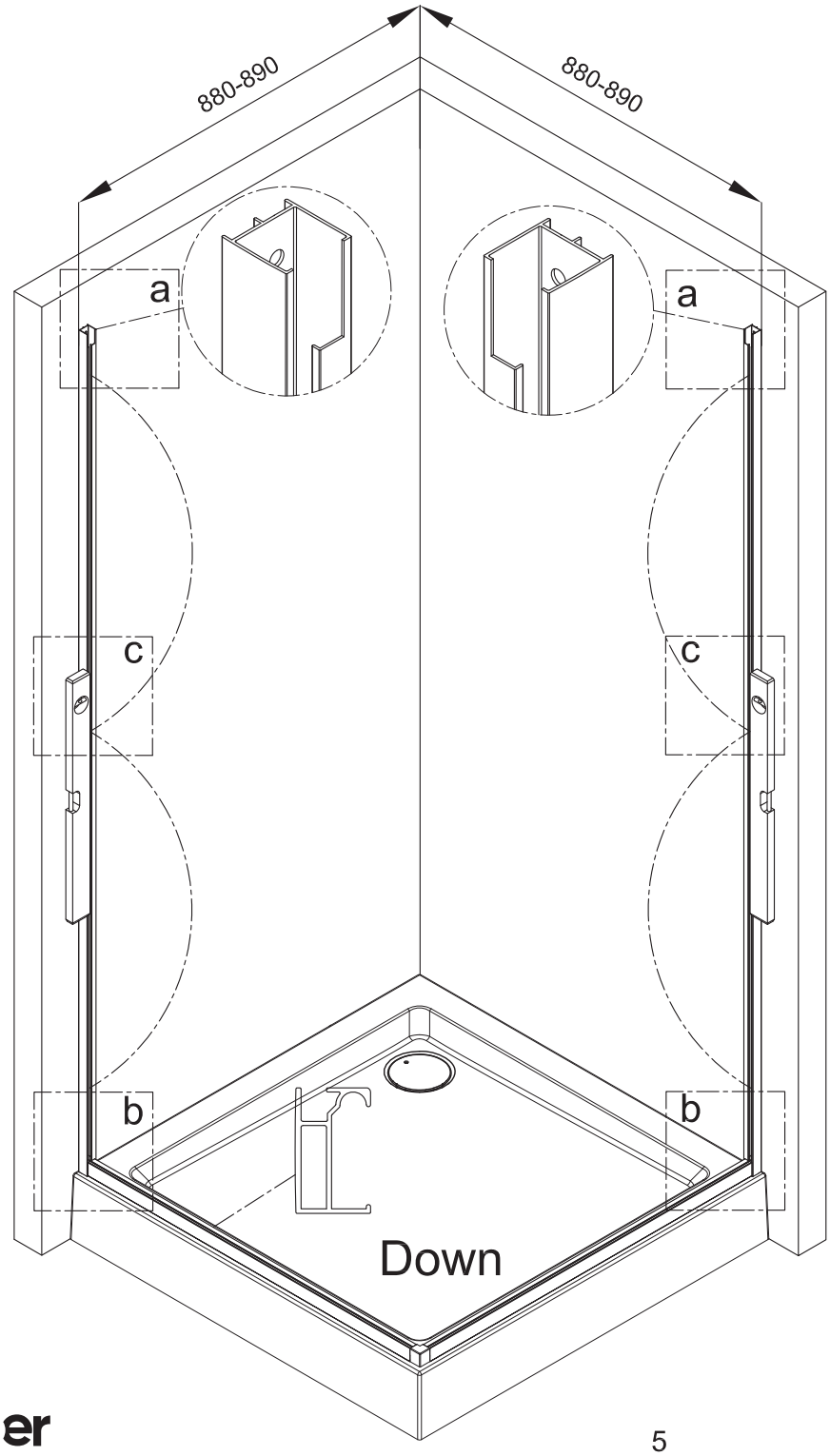
880-890
880-890
a
a
c
c
b
b
Down

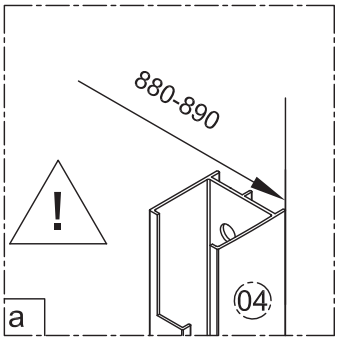
880-890
!
04
a

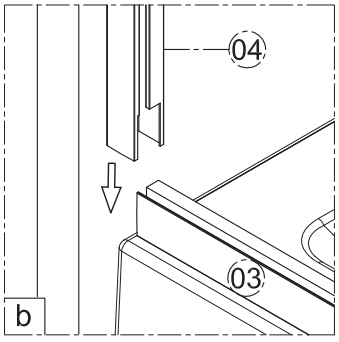
04
03
b

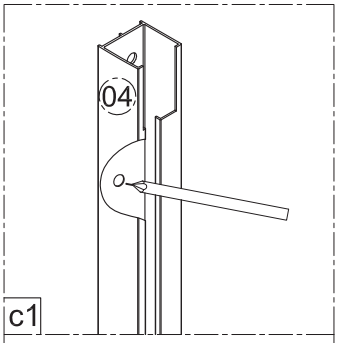
04
c1

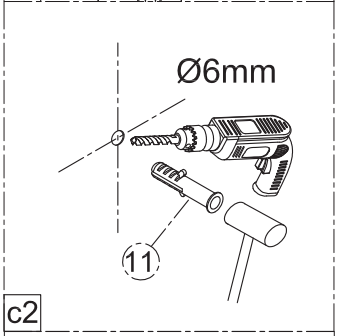
Ø6mm
11
c2

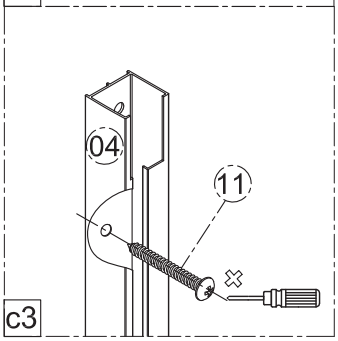
04
11
c3

d•er

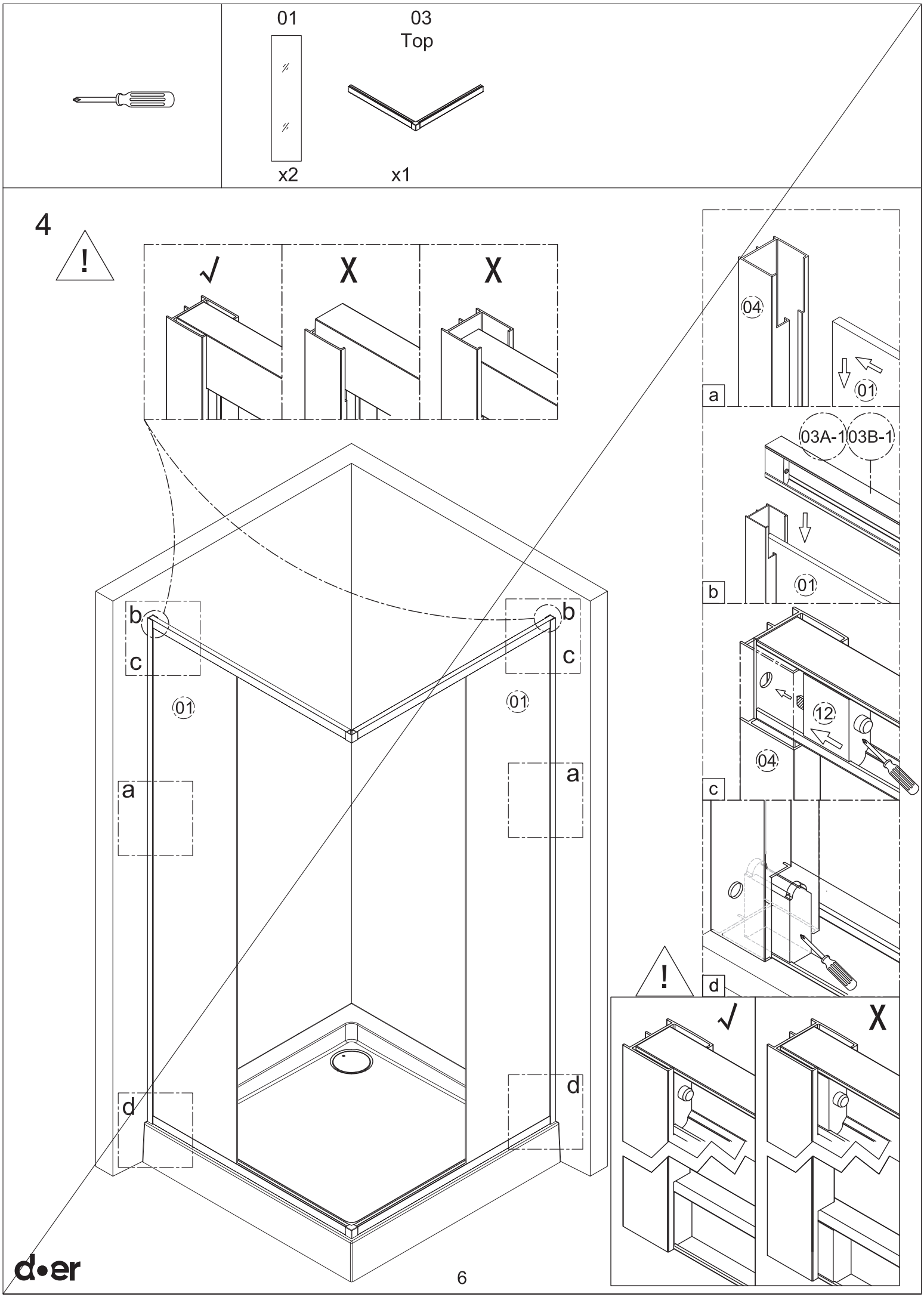
01
03
Top
x2
x1
4
!
√
X
X
b
c
01
a
d
04
03A-1
03B-1
12
d
d•er

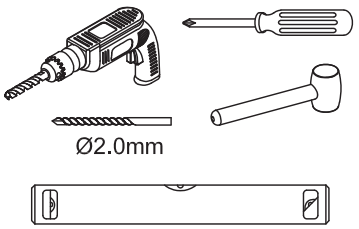

13

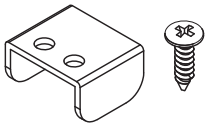

x2

23

x1

5

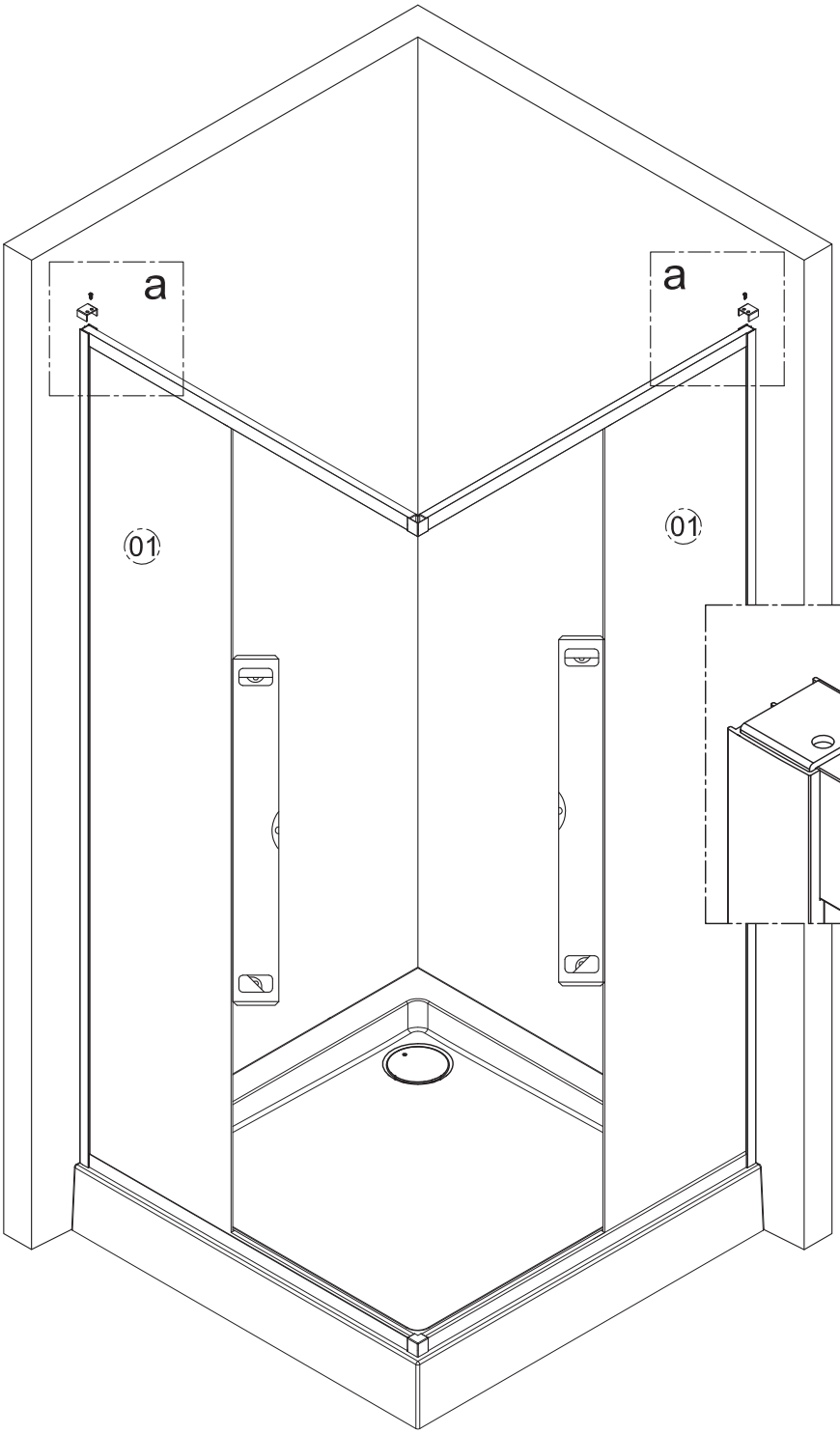

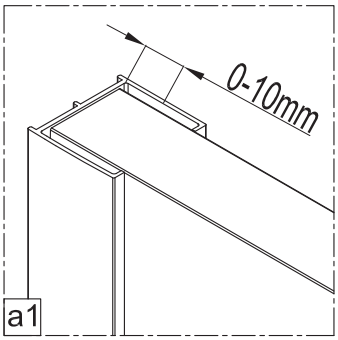

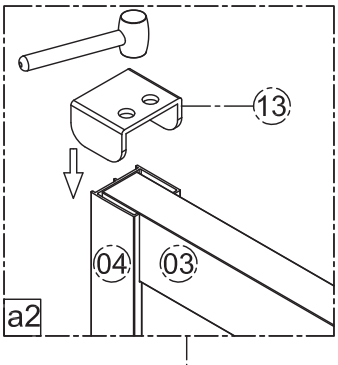

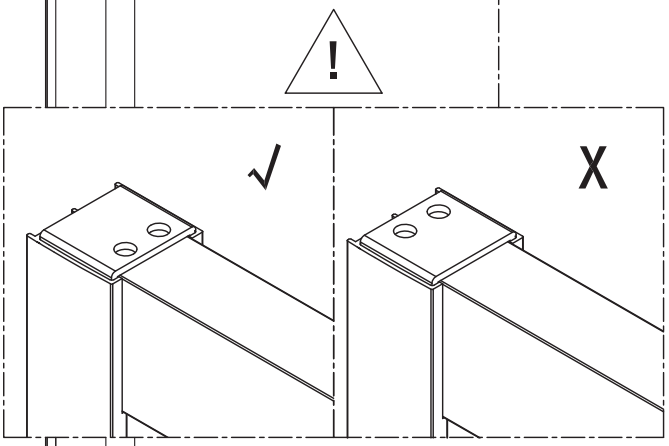

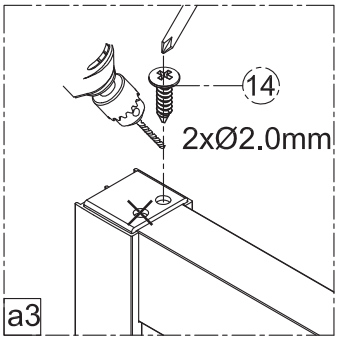

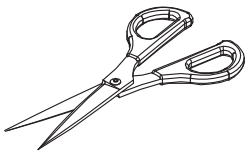

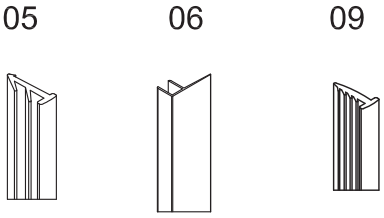

x2 x2 x4

6

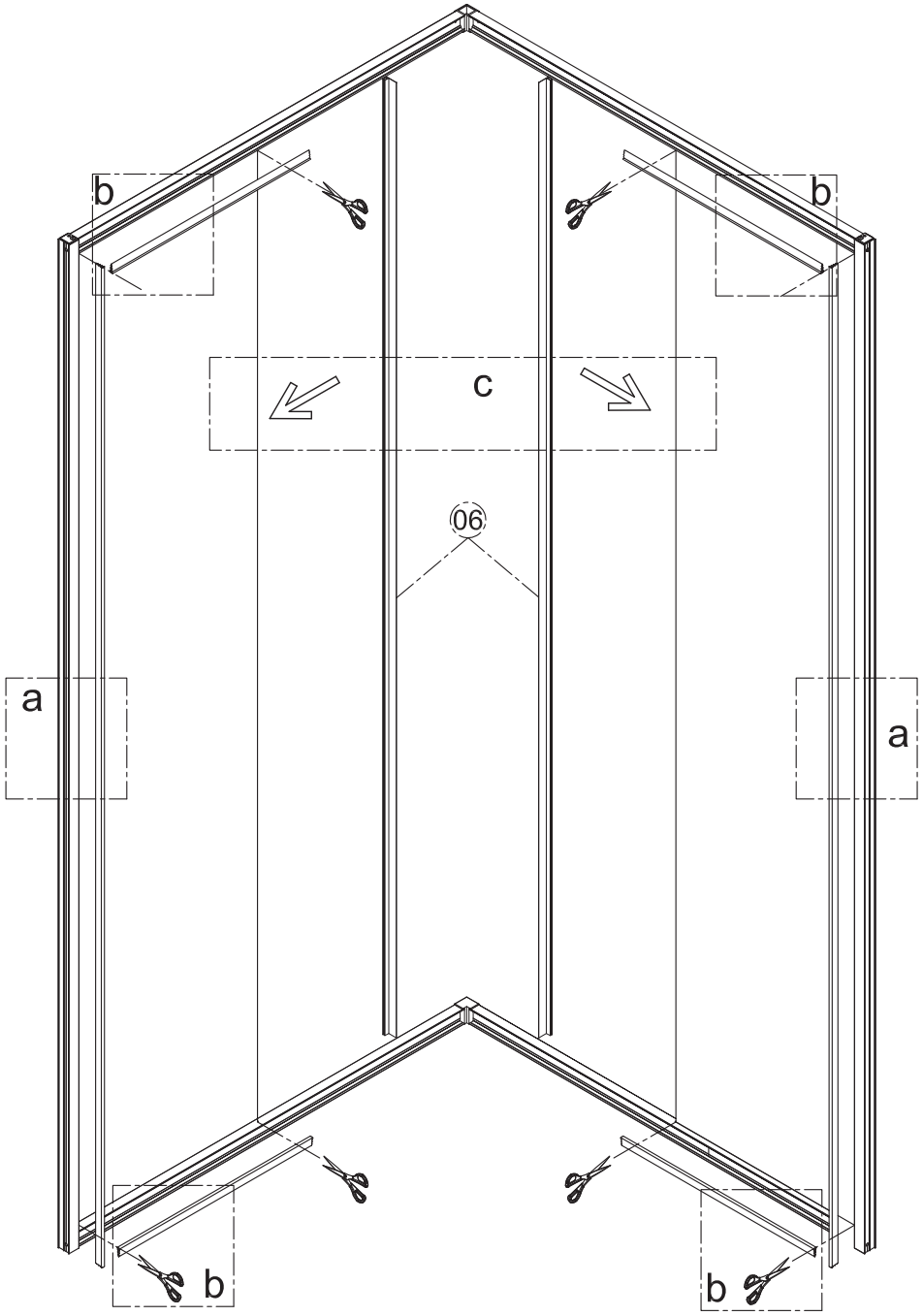

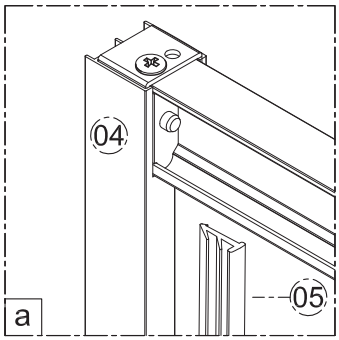

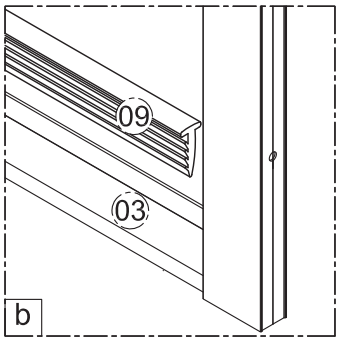

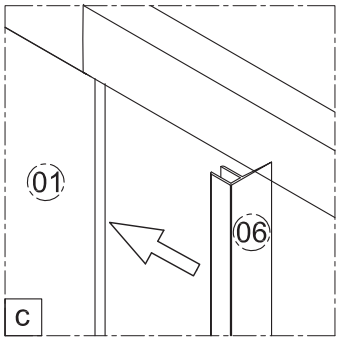

	02	07	08	10	15	16
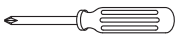	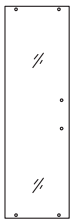		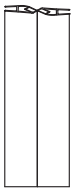	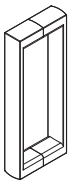	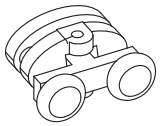	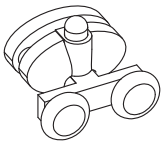
	x2	x2	x1	x2	x4	x4

7

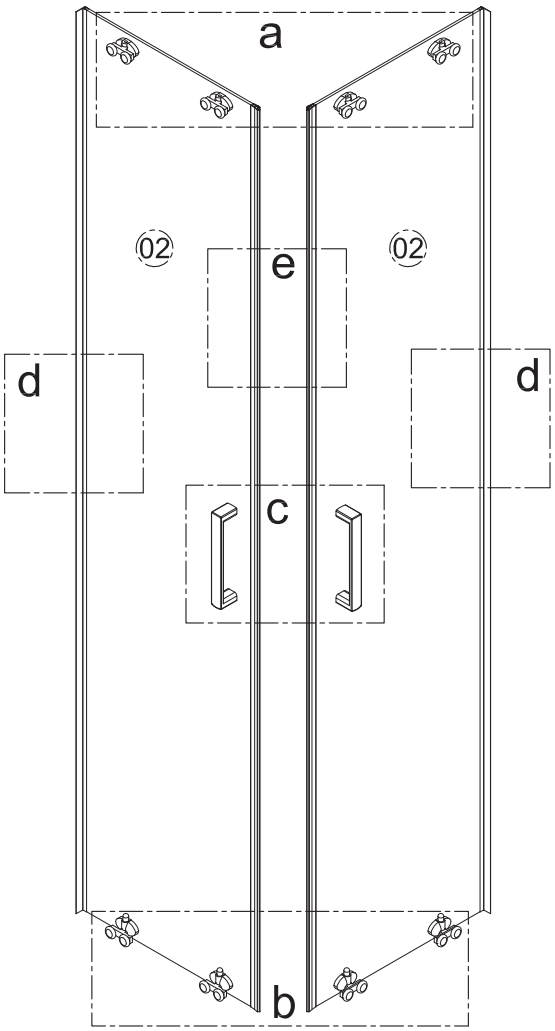

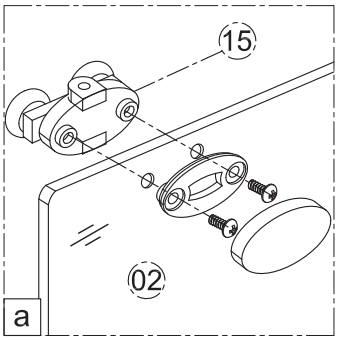

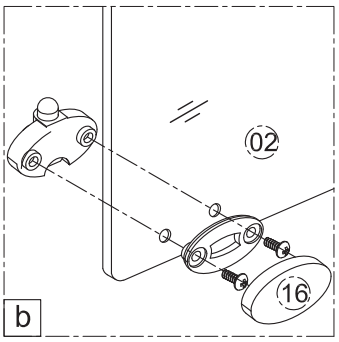

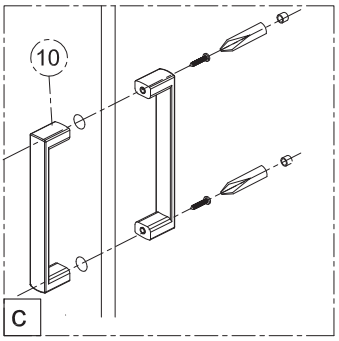

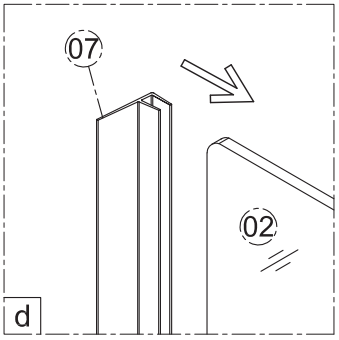

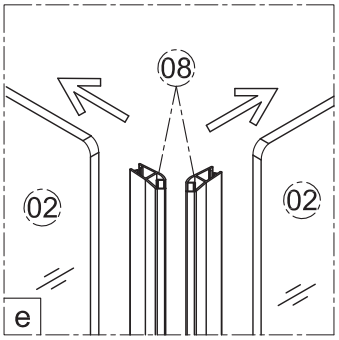

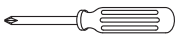

8

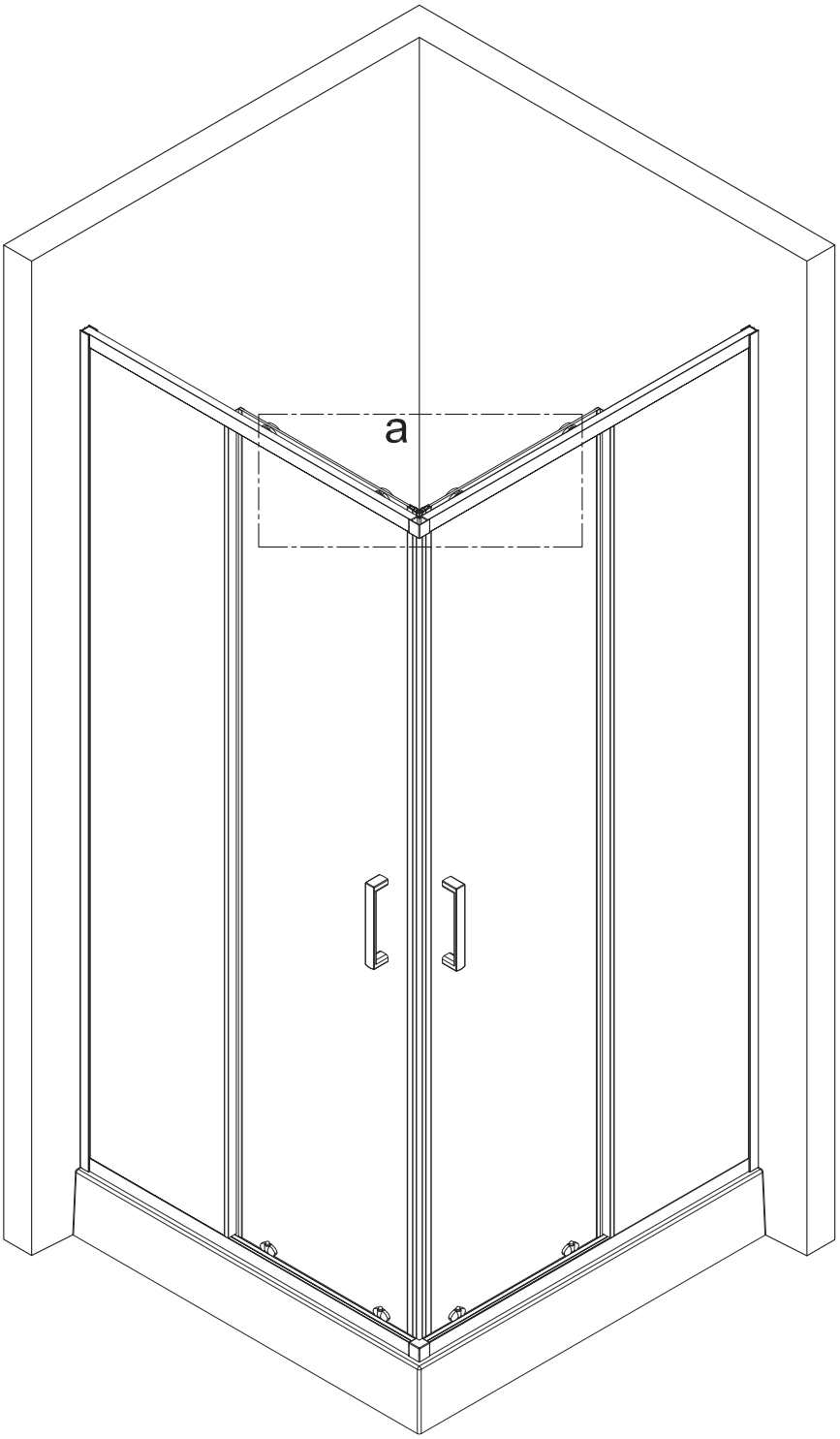

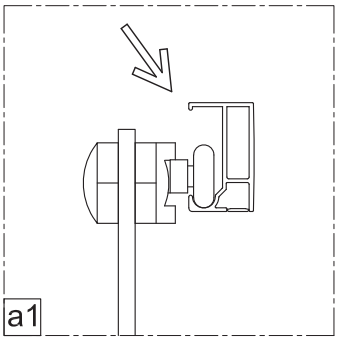

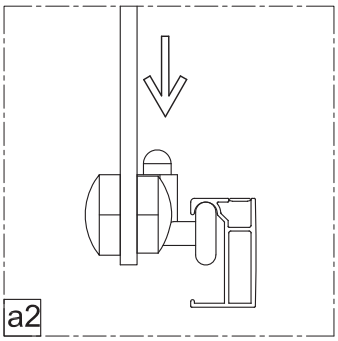

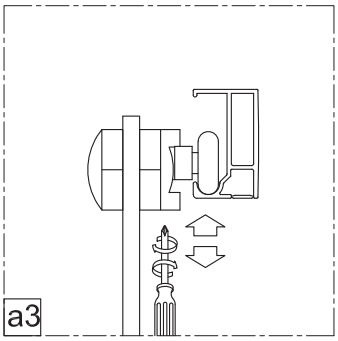

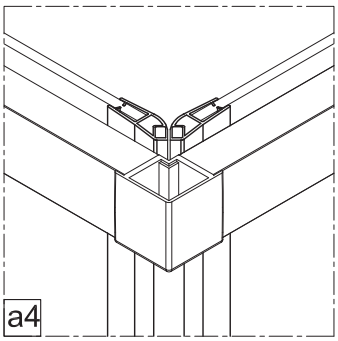

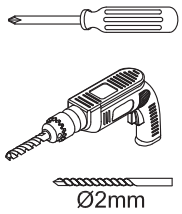

14 15 16 23





x8 x8 x1

9

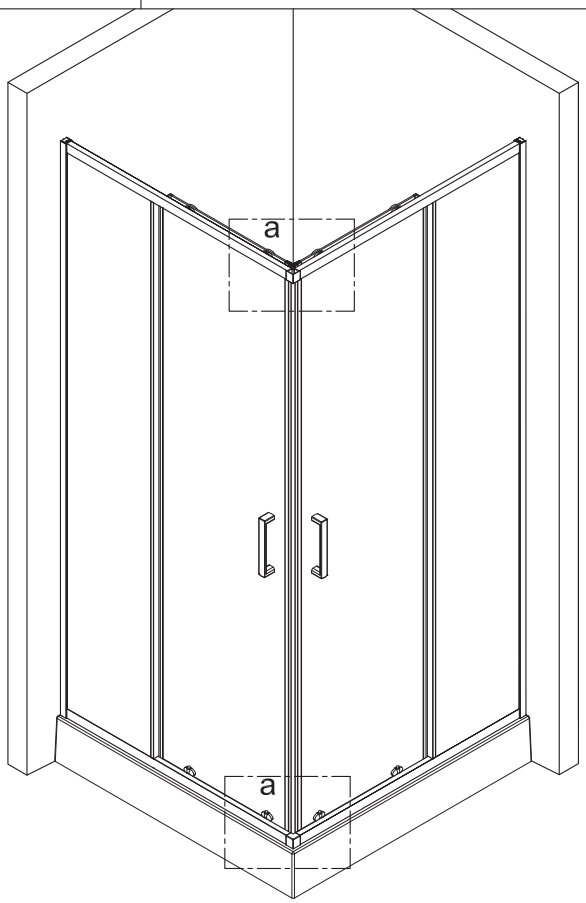

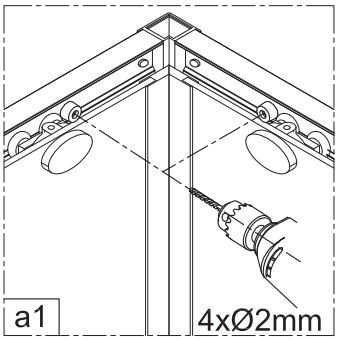

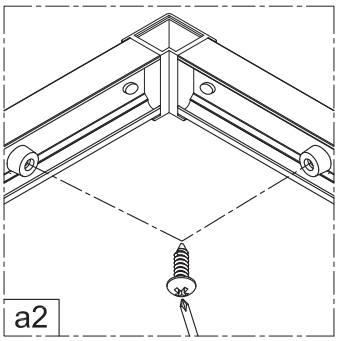

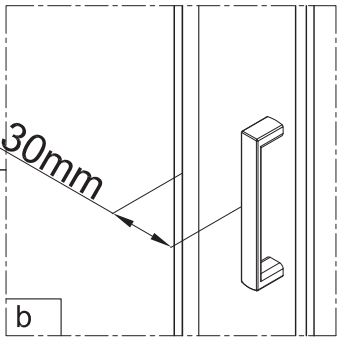

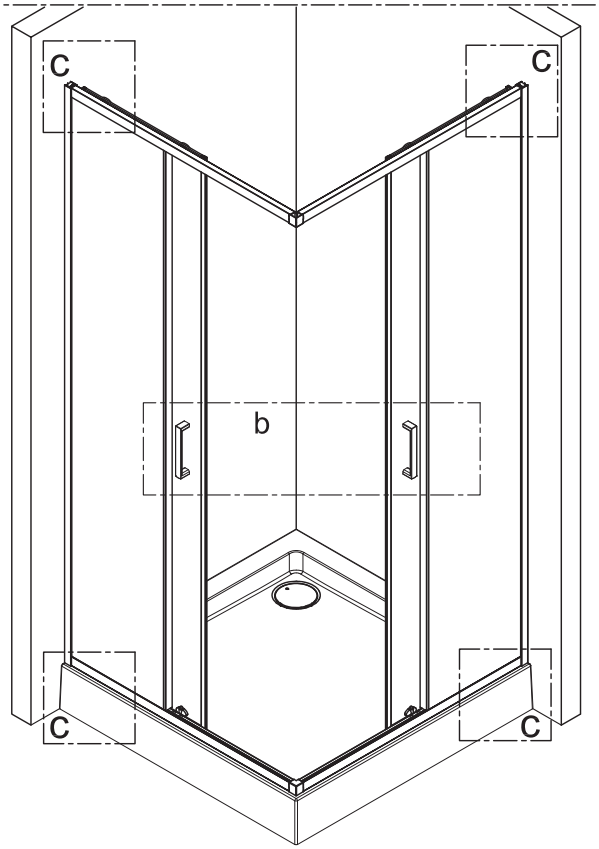

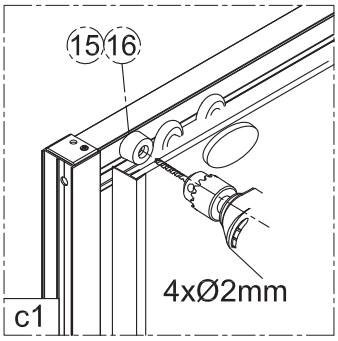

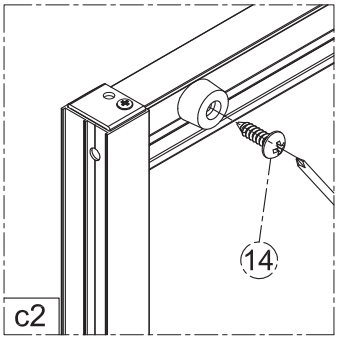

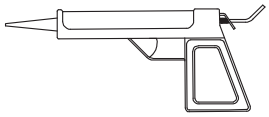

10



