COMPRESOR DE AIRE
12V | 22A

ARRANCADOR DE BATERÍA BOOST-X
12V | 2000A

# AX65




## TODO EN UNO CON ENERGÍA DE LITIO. COMPRESOR DE AIRE + ARRANCADOR DE BATERÍA.

### ARRANCA LAS BATERÍAS MUERTAS.
Potencia extrema para arranques rápidos - 2000 amperios para encender motores de hasta 8.0 litros en gasolina y 6.0 litros en diésel.

### INFLA LOS NEUMÁTICOS BAJOS.
Infle los neumáticos 205-265 R16 con una rapidez sorprendente en 2 minutos. Un sensor de presión y tecnología inteligente detienen la inflación al alcanzar la presión establecida y la apagan para una precisión exacta.

### DISEÑO RESISTENTE.
Diseñado para entornos exigentes con cubiertas de puertos de goma y patas antivibración para un funcionamiento sin concesiones y sin movimiento.




NOCO®
30339 Diamond Parkway, #102
Glenwillow, OH 44139 | USA
1.800.456.6626
no.co

# COMPRESOR DE AIRE
## MOTOR DE 22A

+

# ARRANCADOR DE BATERÍA
## 2000A BOOSTX

Presentamos la próxima generación de compresores de aire — un diseño completamente nuevo que ofrece inflado automático ultrarrápido — combinado con la potencia de arranque extrema de BoostX.

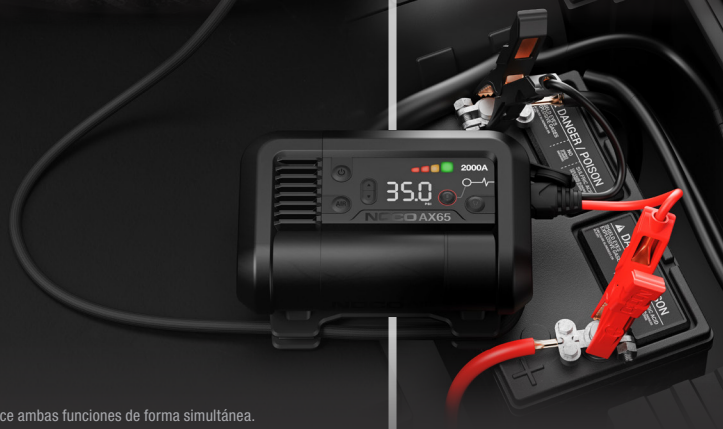





*No utilice ambas funciones de forma simultánea.

## INFLA LOS NEUMÁTICOS BAJOS

## ARRANCA LAS BATERÍAS MUERTAS

### INTERFAZ INTUITIVA




## VERSATILIDAD TOTAL.

Con su resistente diseño portátil, el manejo de su cable integrado, los espacios exclusivos para accesorios y un tamaño ultracompacto, puede ser fácilmente guardado y estar listo para enfrentarse a lo que sea.

## QUÉ INCLUYE LA CAJA

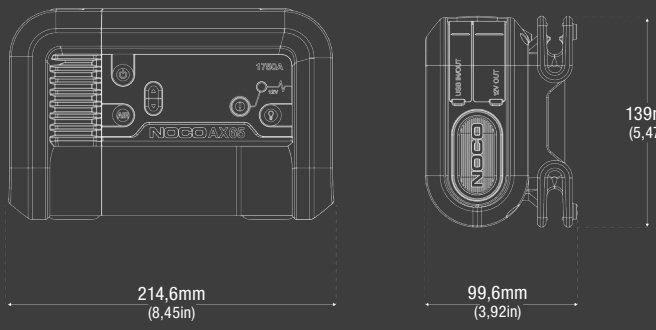


*Los accesorios no están a escala del modelo AX65

Compresor de aire AX65 + BoostX



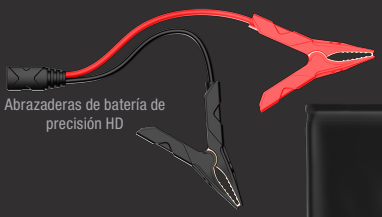

Abrazaderas de batería de precisión HD

Adaptador aguja

Adaptador de válvulas Presta

Adaptador para juguetes inflables



Cable USB-C a USB-C de 24"




Guía del usuario



Bolsa de microfibra para almacenamiento

## ESPECIFICACIONES TÉCNICAS

| | |
|---|---|
| **FLUJO DE AIRE MÁXIMO A 0 PSI:** | 67 SLPM |
| **MÁXIMA PRESIÓN:** | 100 psi |
| **CLASIFICACIÓN DEL MOTOR:** | 280W |
| **CONSUMO MÁXIMO DE CORRIENTE DEL MOTOR:** | 22A |
| **CICLO DE FUNCIONAMIENTO:** | 7 minutos en marcha a 30 PSI, seguidos de 53 minutos de reposo |
| **CICLO DE FUNCIONAMIENTO DEL MODO MANUAL:** | 5 minutos en marcha, seguidos de 55 minutos de reposo |
| **TIPO DE ALIMENTACIÓN:** | Enchufe para 12 V |
| **CLASIFICACIÓN IP:** | IP55 |
| **TEMPERATURA DE FUNCIONAMIENTO:** | -4° a 122° F (-20° a +50° C) |
| **TEMPERATURA DE ALMACENAMIENTO:** | -4° a 122° F (-20° a +50° C) |
| **TAMAÑOS DEL MOTOR DE GAS:** | Hasta 8,0 L |
| **TAMAÑOS DEL MOTOR DIESEL:** | Hasta 6,0 L |
| **CORRIENTE MÁXIMA:** | 2000A |
| **TIPOS DE BATERÍA:** | Solo para baterías de plomo-ácido de 12V (Líquido, gel, MF, EFB, AGM) |
| **PESO:** | 3,18 kg (7,01 lbs) |
| **GARANTÍA:** | Garantía limitada de un año |

**VOLUMETRÍA:**

**Embalaje minorista:**
Dimensiones:
10,6 x 16,3 x 18,4 cm
Peso: 4,44 kg
UPC: 0-46221-24025-2

**Caja interna:**
Dimensiones:
27,5 x 16,9 x 17,3 cm
Peso: 4,63 kg

**Caja principal:**
Dimensiones:
42,5 × 37,0 x 30,0 cm
Peso: 19,72 kg
Cantidad: 4
ITF-14: 10046221240259

**Unidades por pallet:**
US: 108 unidades


NOCO
30339 Diamond Parkway, #102
Glenwillow, OH 44139 | USA
1.800.456.6626
no.co



Designed in the USA
Made in China
Per conferma, consulta il regolamento comunale
5011769
CONFORMS TO UL, STD, 1450
CERTIFIED TO CSA C22.2 NO. 68