CHURRASQUERA
Modelo CH3468

Empresas Cousiño DESDE 1996 FABRICACIÓN CHILENA

ACERCA DEL PRODUCTO

Churrasquera CH3468 fabricada y diseñada por Empresas Cousiño, este equipo cuenta con base de acero al carbono de 4 mm que distribuye el calor radial, además de una cubierta de acero inoxidable de 2 mm que cumple con la normativa sanitaria. Ofrecen una plancha de alta durabilidad, garantizando un rendimiento óptimo y versátil para carnes, verduras y huevos. El equipo esta certificado por la SEC (superintendencia de electricidad y combustibles)



ELEMENTOS INCLUÍDOS

- Plancha de acero inoxidable 34x68
- Quemador tubular
- Mueble completo en acero inoxidable



Perilla aluminio

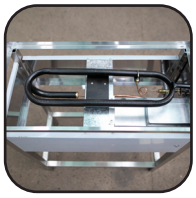

Quemador tubular



Perfil acero inoxidable

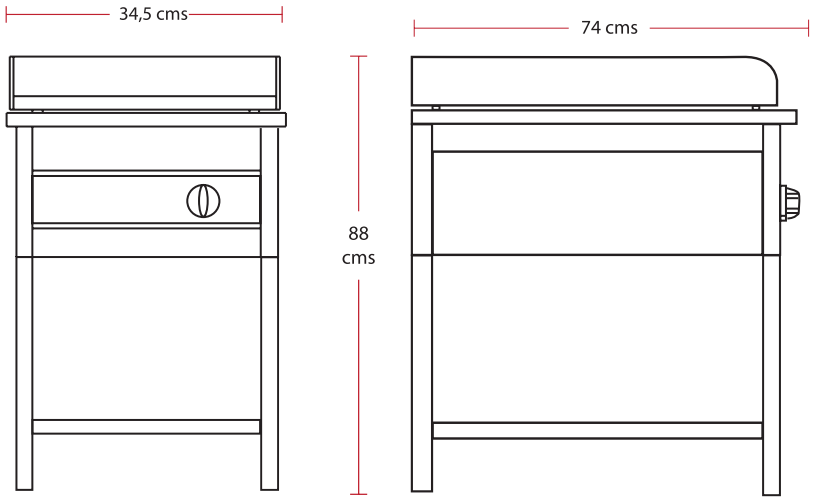

SEC

★ Seriedad Respaldo Garantía

CHURRASQUERA
Modelo CH3468

Empresas Cousiño DESDE 1996 FABRICACIÓN CHILENA

CARACTERÍSTICAS TÉCNICAS

Alto	88 cm con plancha
Ancho	34,5 cm aprox
Fondo	74 cm aprox
Peso aprox.	29 kg aprox.
Inyectores	Industriales de bronce
Quemador tubular	1 quemador ovalado
Alimentación	Cañería ASTM de 1/2”
Consumo	401 G/H
Potencia combustible	5,5 kW
Gabinetes, tapas y rebalse	Acero inoxidable esmerilado
Perilla de control de gas	Aluminio color negro
Llave de gas	3 posiciones certificadas, origen italiano, importación propia
Sensor de seguridad	Termocupla
Cañerías de gas	En cobre recocido

Para más información contacta a uno de **nuestros ejecutivos** disponibles en **nuestra página web.**

SEC