Estructura Coplanar

FICHA ESTRUCTURA COPLANAR

Descripción: La estructura coplanar está pensada para ser anclada directamente en el techo de la vivienda, utilizando el ángulo de inclinación que posee este. El anclaje que fija el riel al techo dependerá exclusivamente del tipo de material (teja chilena, teja asfáltica, zinc etc).

FICHA ESTRUCTURA COPLANAR

Componentes: Una vez definido el tipo de anclaje que vamos a utilizar, debemos definir la cantidad de rieles y grapas de sujeción que utilizaremos dependiendo del Layout de nuestro proyecto. Todas las piezas de aluminio son de AL 6005-T5 Anodizado.

RIEL R2

CARACTERÍSTICAS:

Ancho: 30,5 MM
Alto: 50,2 MM
Largo: 2100, 3405, 4200 MM
Material: Aluminio 6005-T5

GRAPA EXTREMO

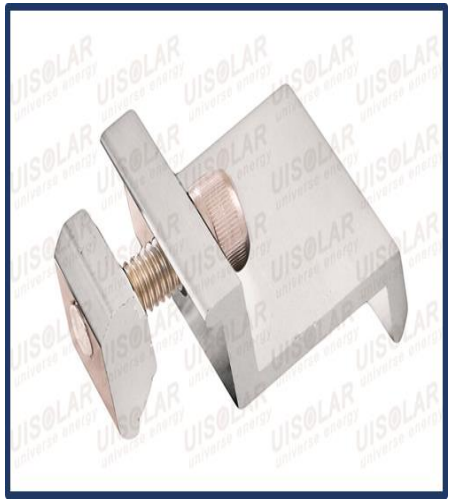

CARACTERÍSTICAS:

Grapa incluye perno de acero Inoxidable A2 M8 y tuerca guía.
Hay grapas para paneles de 30, 35, 40, 45MM de espesor.

GRAPA INTERMEDIA

CARACTERÍSTICAS:

Grapa incluye perno de acero Inoxidable A2 M8 y tuerca guía.
Hay grapas para paneles de 30, 35, 40, 45MM de espesor.

UNION RIEL R2

CARACTERÍSTICAS:

Unión entre 2 rieles R2.

FICHA ESTRUCTURA COPLANAR

Componentes: Uno de los componentes principales es el anclaje que fija el riel al techo y este dependerá exclusivamente del tipo de material (teja chilena, teja asfáltica, zinc etc). Sea cual sea el tipo de techo, se recomienda fijar el anclaje cada 2 metros. Todos los anclajes traen incluidos el perno y tuerca para sujetar el riel.

Tipos de Anclaje:

ANCLAJE L "PRO"

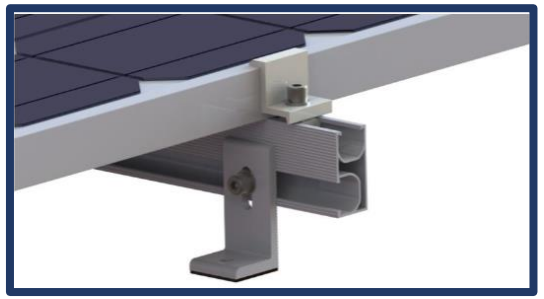

ANCLAJE ZINC HORIZONTAL

ANCLAJE DOBLE HILO MADERA

ANCLAJE TEJA

ANCLAJE ZINC VERTICAL

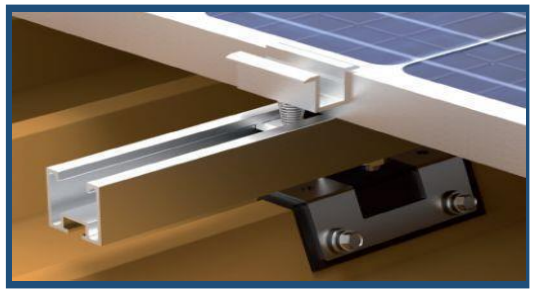

ANCLAJE DOBLE HILO FIERRO

FICHA ESTRUCTURA COPLANAR

Pasos de armado de Estructura:

1.- Fijar anclajes al techo. Una vez definido el tipo de anclaje que vamos a utilizar, debemos anclarlo al techo. La distancia entre los anclajes en un mismo riel debe ser de máximo 2 metros. La distancia entre los 2 rieles en paralelo va a depender del panel que estamos usando y la posición que los pongamos (vertical o horizontal). Todos los paneles en su ficha técnica aparece el rango de distancia que deben estar los apoyos.

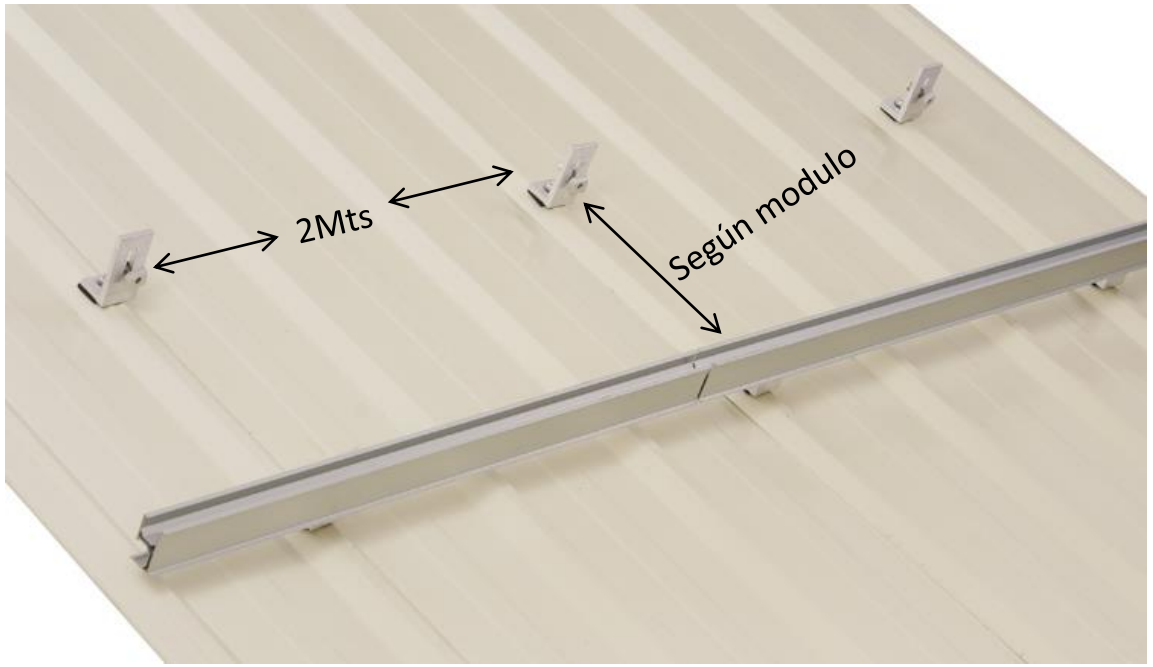

EJEMPLO ANCLAJE L

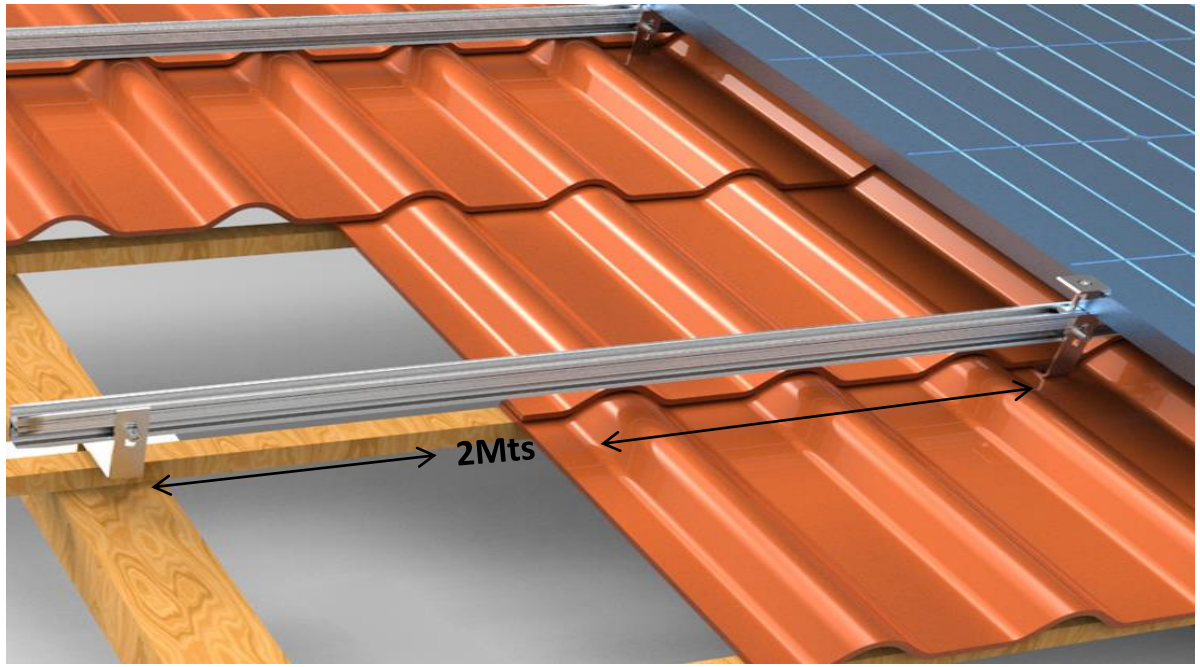

EJEMPLO ANCLAJE TEJA

FICHA ESTRUCTURA COPLANAR

Pasos de armado de Estructura:

2.- Fijar Riel a anclajes. Una vez teniendo los anclajes fijados al techo, debemos apernar el riel R2, este se hace atornillando el anclaje en la ranura lateral del riel, utilizando la tuerca deslizante.

EJEMPLO ANCLAJE L

EJEMPLO ANCLAJE TEJA

EJEMPLO ANCLAJE ZINC

FICHA ESTRUCTURA COPLANAR

Triangulo 30º Grados
c/acc. montaje a riel R2
(formato podría cambiar sin previo aviso.)

Conector para tierra

Clip pasa cables

FICHA ESTRUCTURA COPLANAR

Conector jumper tierra

Union riel

MC4 Spanner (herramienta)

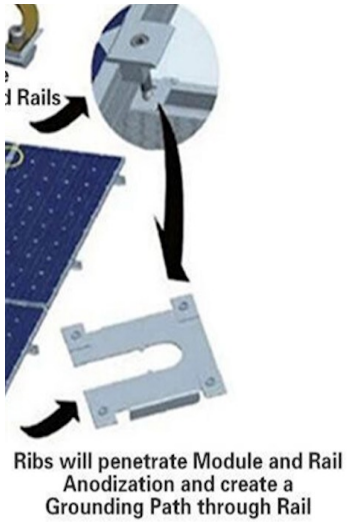

Pletina dentada aterrizar paneles

FICHA ESTRUCTURA COPLANAR

Pasos de armado de Estructura:

3.- Montar paneles sobre los rieles. Una vez teniendo los 2 rieles de forma paralela, fijamos los paneles usando las grapas extremo y las grapas intermedias. Esto lo hacemos apernando la grapa al riel con la tuerca deslizante en la ranura superior de este. La grapa extremo se utiliza para el primer el ultimo panel, la intermedia se utiliza entre 2 paneles.

GRAPA EXTREMO

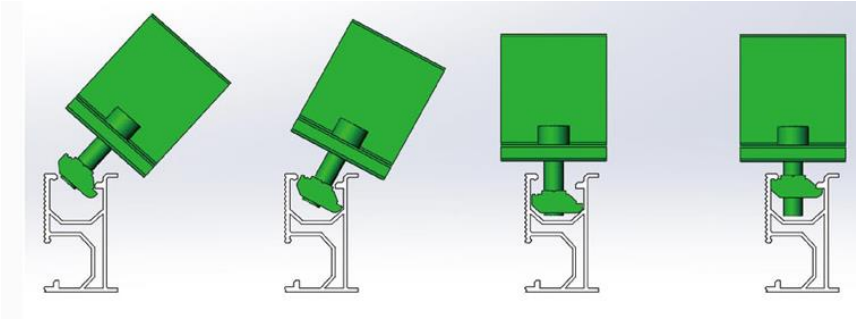

GRAPA INTERMEDIA

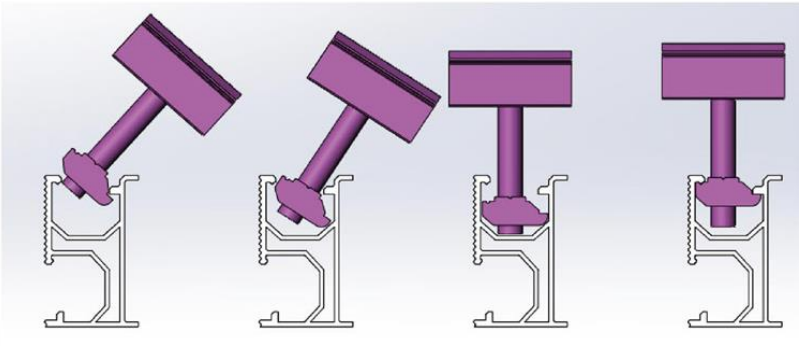

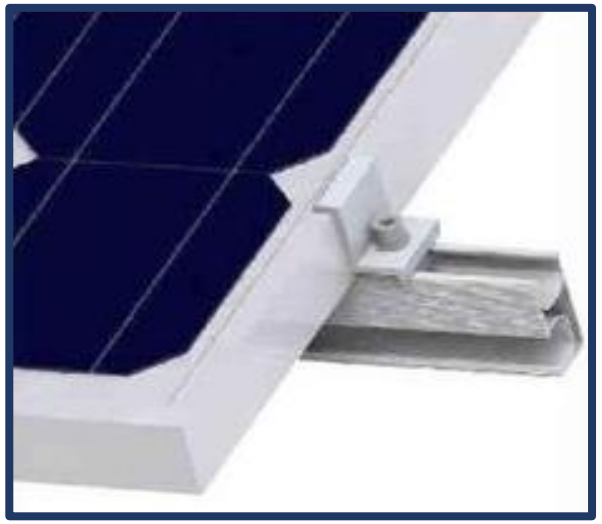

GRAPA EXTREMO

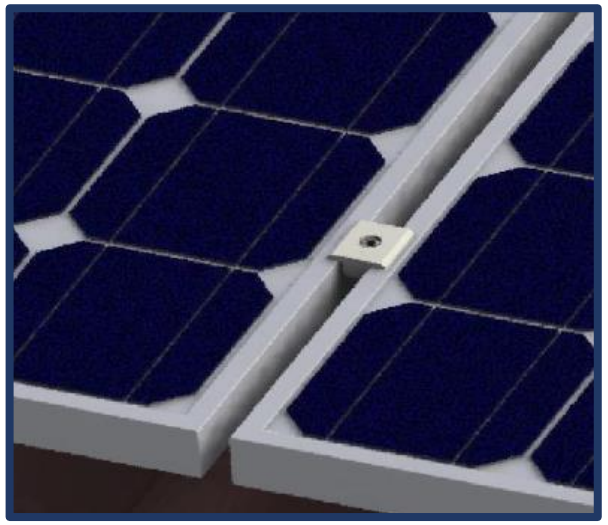

GRAPA INTERMEDIA

FICHA ESTRUCTURA COPLANAR

D

E

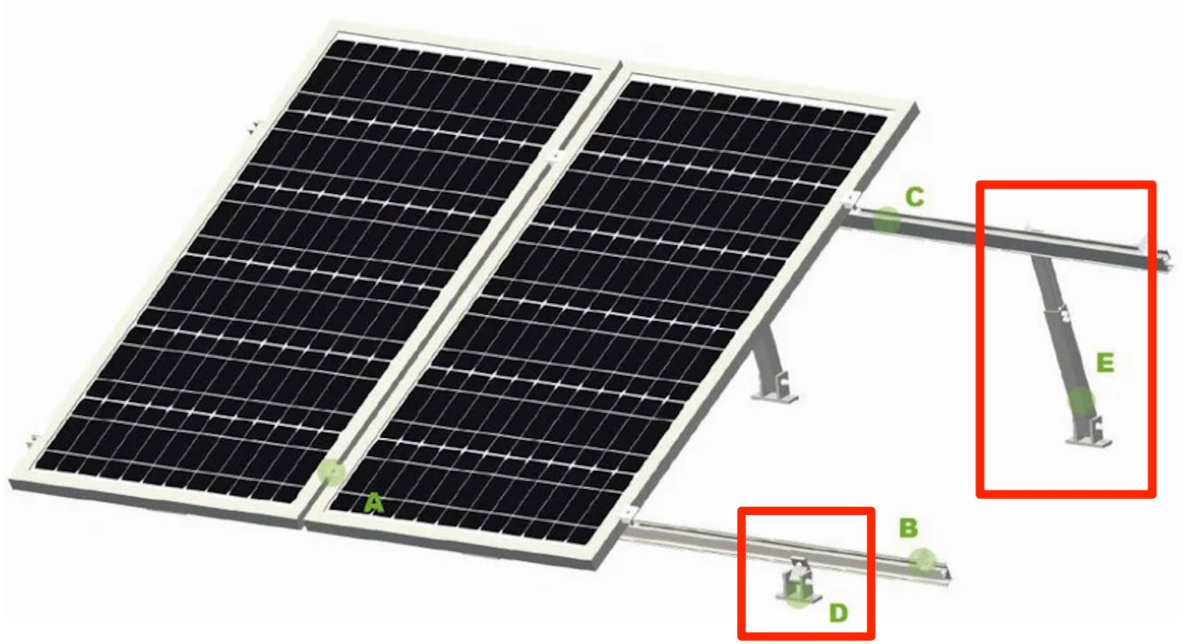

Bases ajustable delantera y trasera (para montaje tipo triángulo independiente 15-60º)

FICHA ESTRUCTURA COPLANAR

Pasos de armado de Estructura:

4.- Montaje terminado.

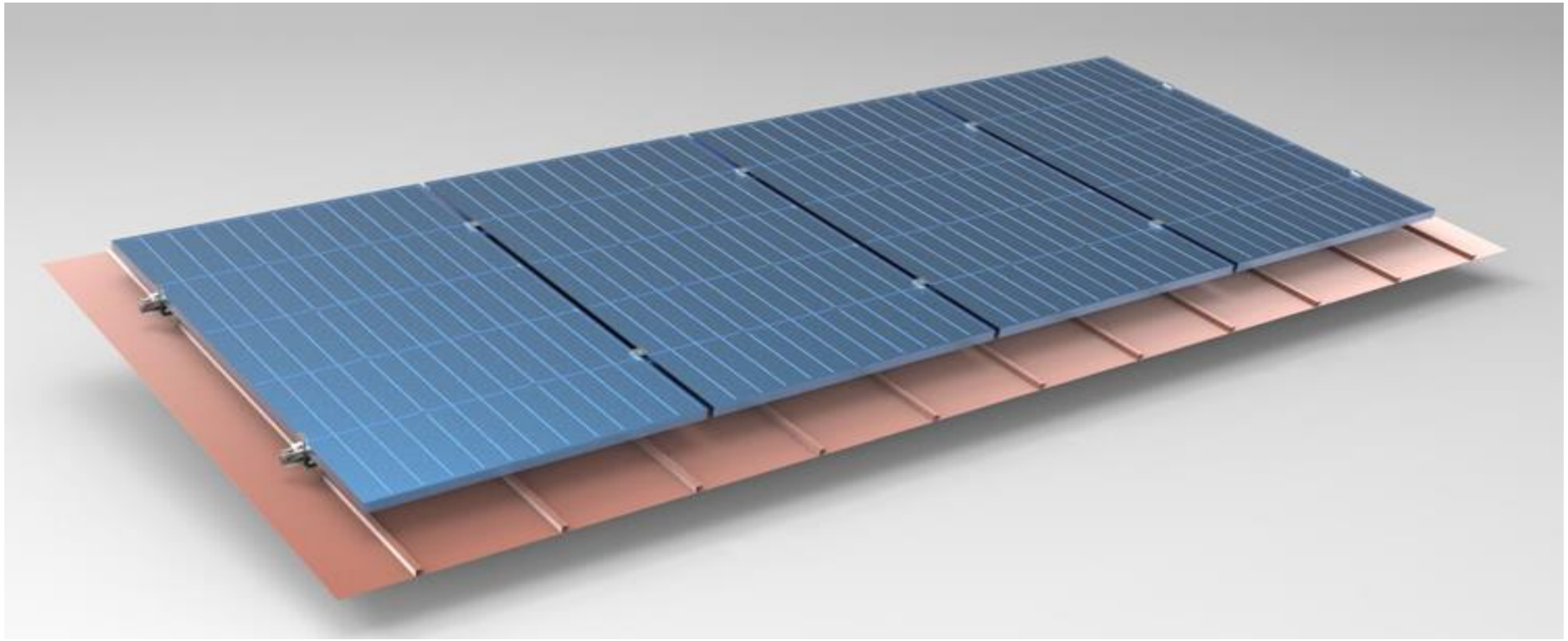

FICHA ESTRUCTURA COPLANAR

Pasos de armado de Estructura:

4.- Montaje terminado.

Estructura Coplanar