TORRE DE ILUMINACIÓN COMPACTA

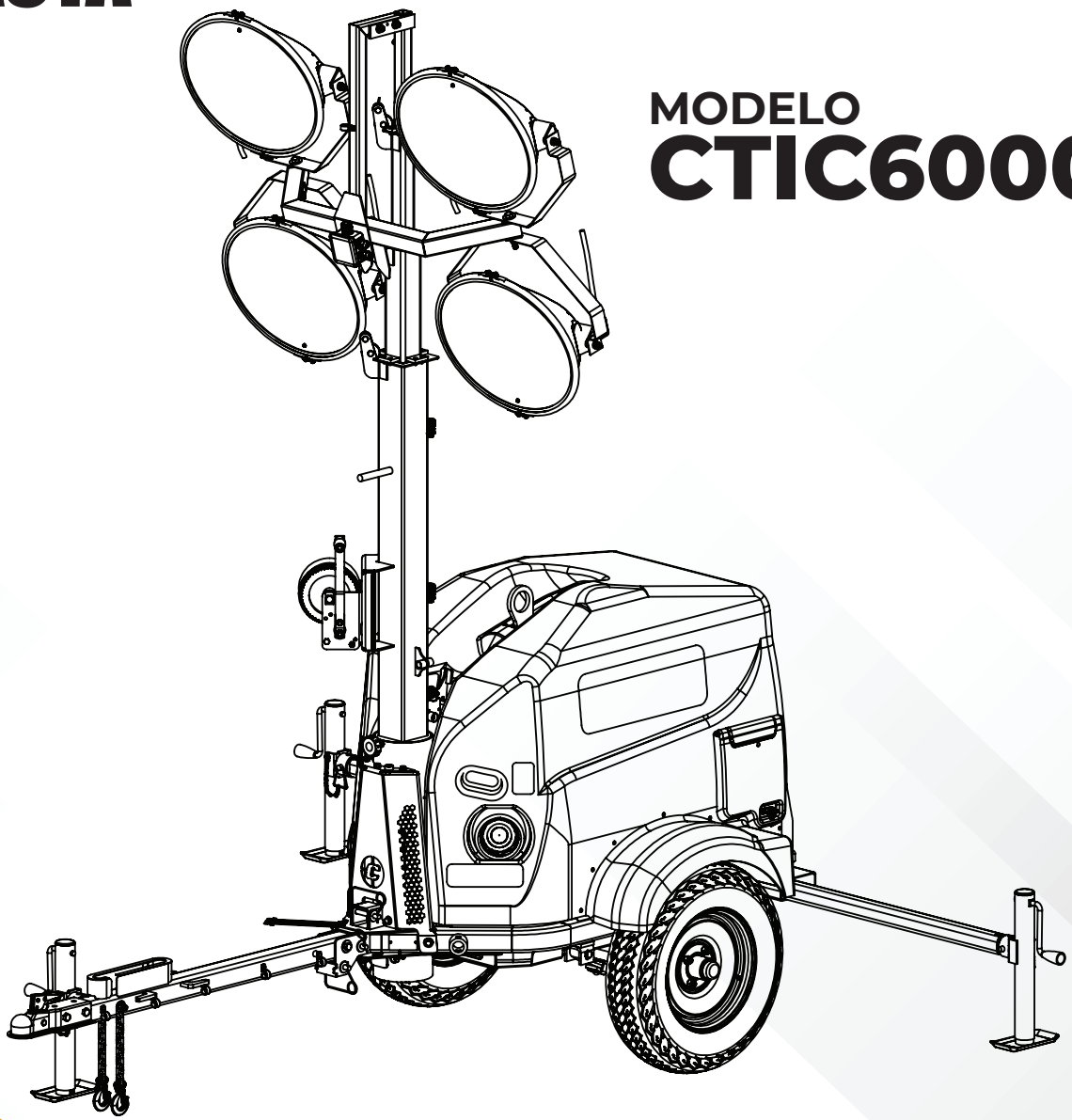

MODELO CTIC6000

Lista de Partes

Manual No. CIP808895
Revisión: 3
FEBRERO 2026

CIPSA.COM.MX

TORRE DE ILUMINACIÓN CTIC6000

Lista de partes.
Dibujos de componentes.

NOTA

El contenido de este catálogo está sujeto a cambio sin previo aviso.

ENSAMBLE MOTOR KOHLER TORRE COMPACTA

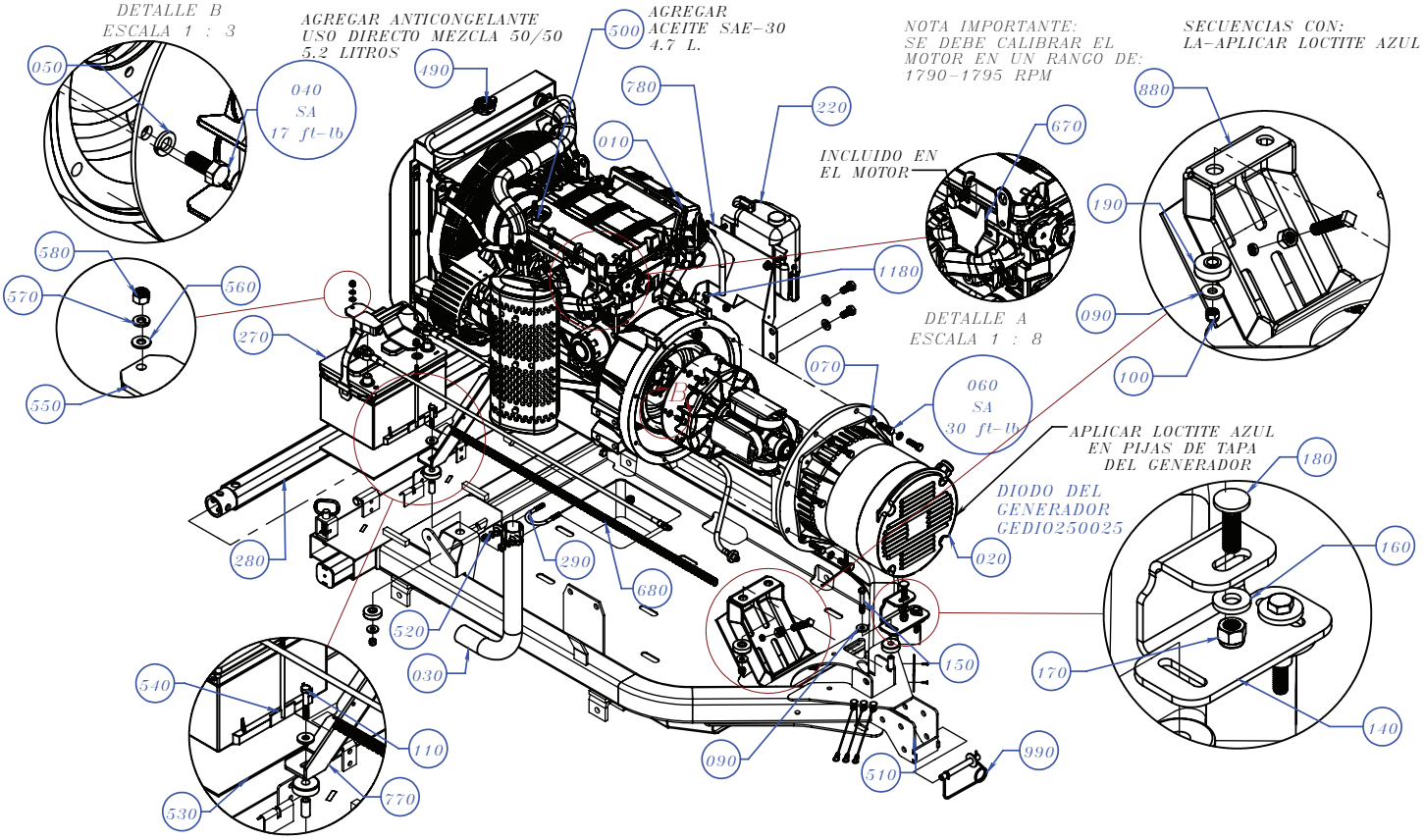

ENSAMBLE MOTOR KOHLER TORRE COMPACTA

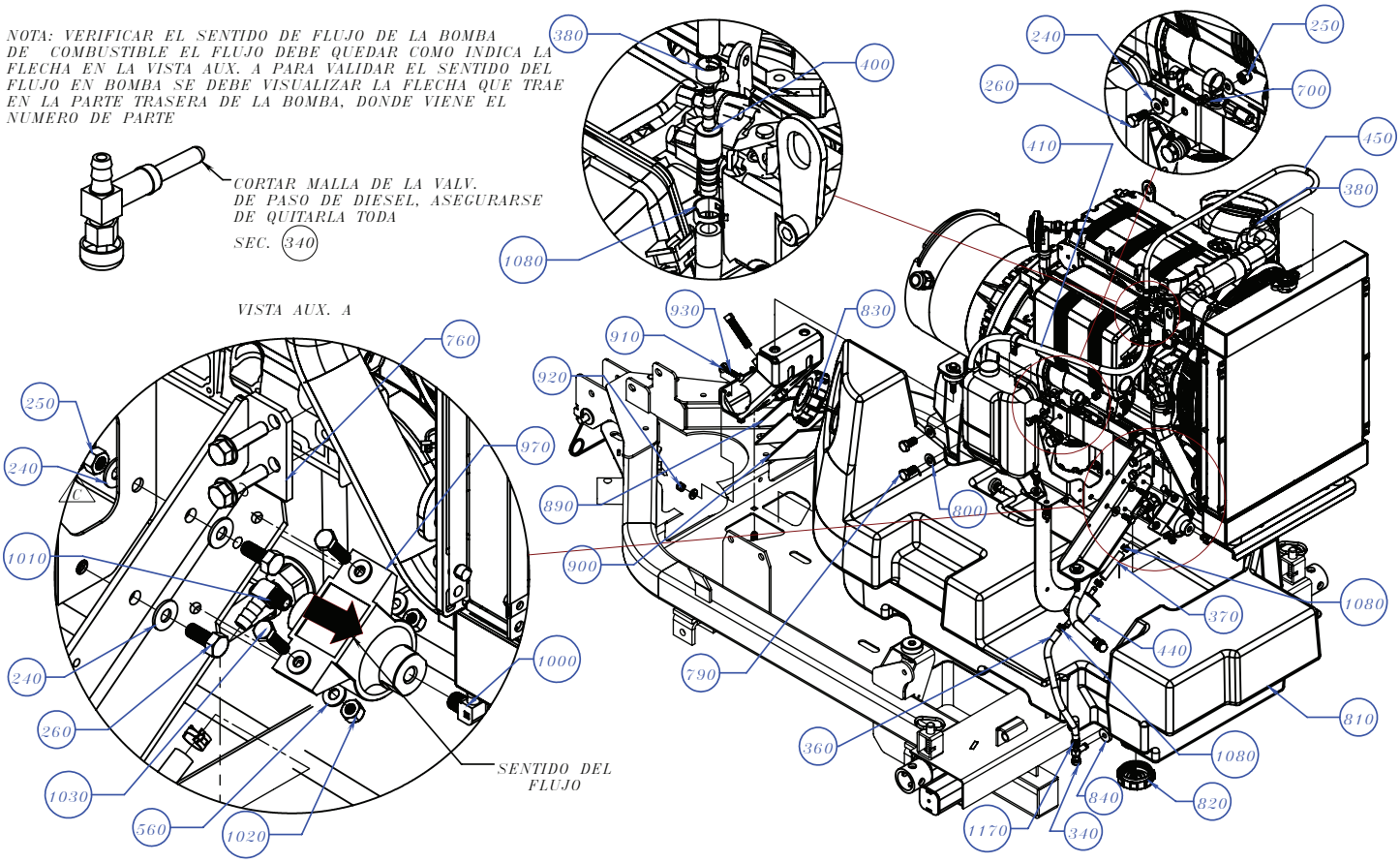

ENSAMBLE MOTOR KOHLER TORRE COMPACTA

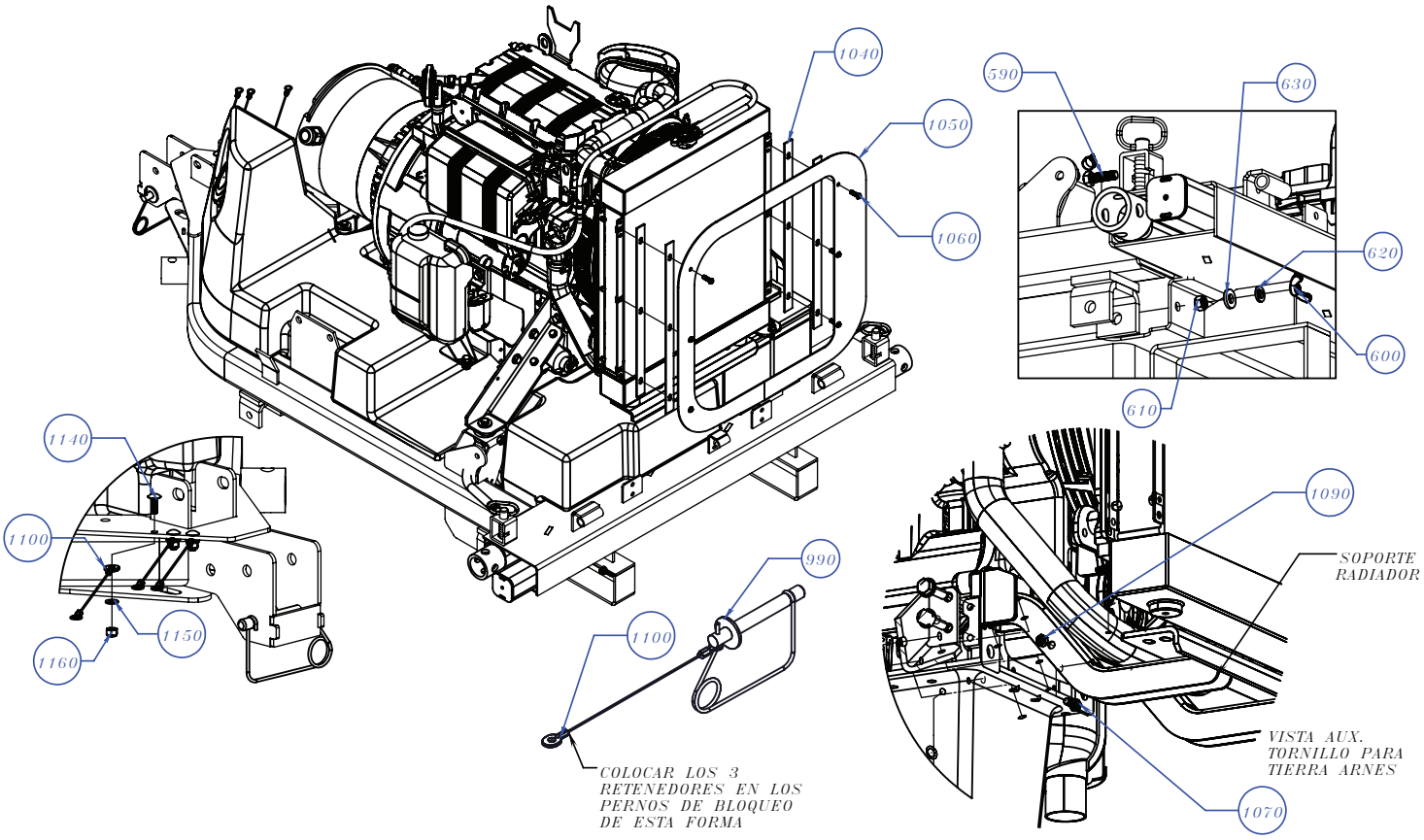

ENSAMBLE MOTOR KOHLER TORRE COMPACTA

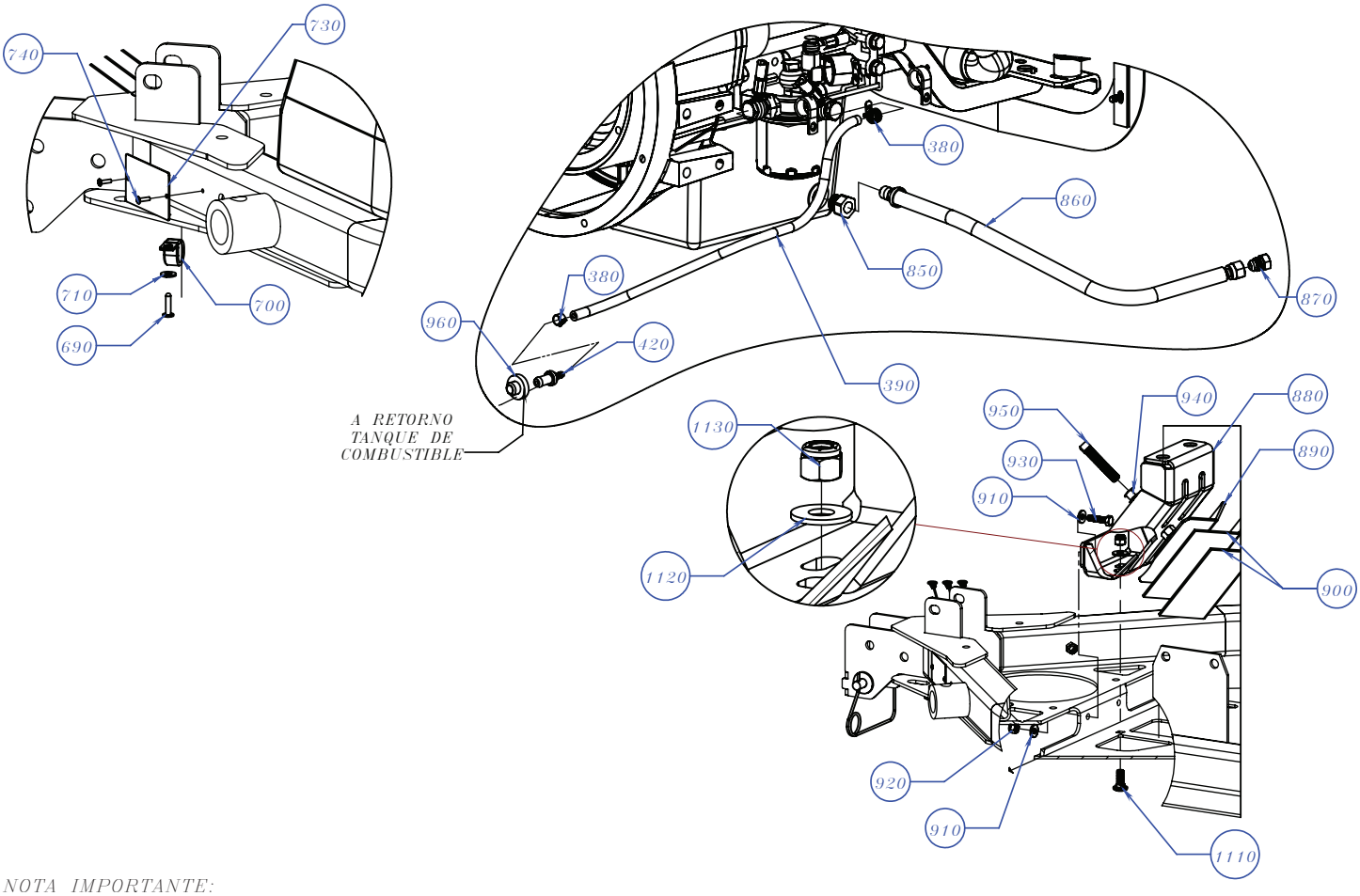

NOTA IMPORTANTE:
AL APRETAR LA SECUENCIA 950 – OPR.S. 1/2"NC X 2.1/2" G. (CAD)
HACERLO DE FORMA MANUAL, NO SE DEBE OCUPAR PISTOLA NEUMÁTICA, DESPUES DE HACER
CONTACTO CONTRA LA PLACA DE BLOQUEO DAR DOS VUELTAS MAS Y ASEGURAR CON CONTRATUERCA.

ENSAMBLE MOTOR KOHLER TORRE COMPACTA

COMPONENTES INCLUIDOS EN SEC. 1190 CTIC6000–KITAMORT – KIT–TI–AMORTIGUADORES CON BUJES

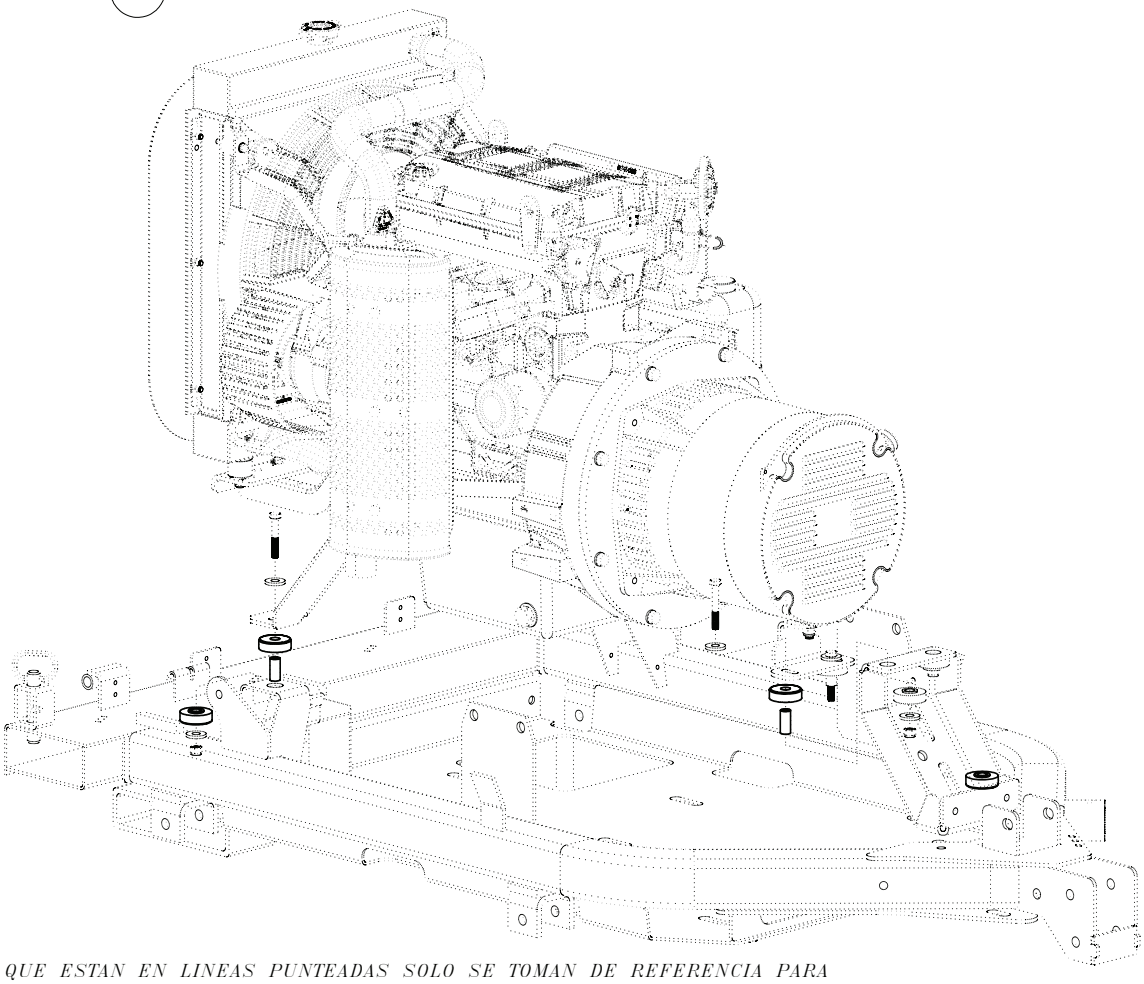

NOTA: LOS COMPONENTES QUE ESTAN EN LINEAS PUNTEADAS SOLO SE TOMAN DE REFERENCIA PARA EL MONTAJE DE LOS COMPONENTES DEL KIT

ENSAMBLE MOTOR KOHLER TORRE COMPACTA

COMPONENTES INCLUIDOS EN SEC. 1200 CBATERIA–KITCAP – KIT–TI–CABLES DE BATERIA

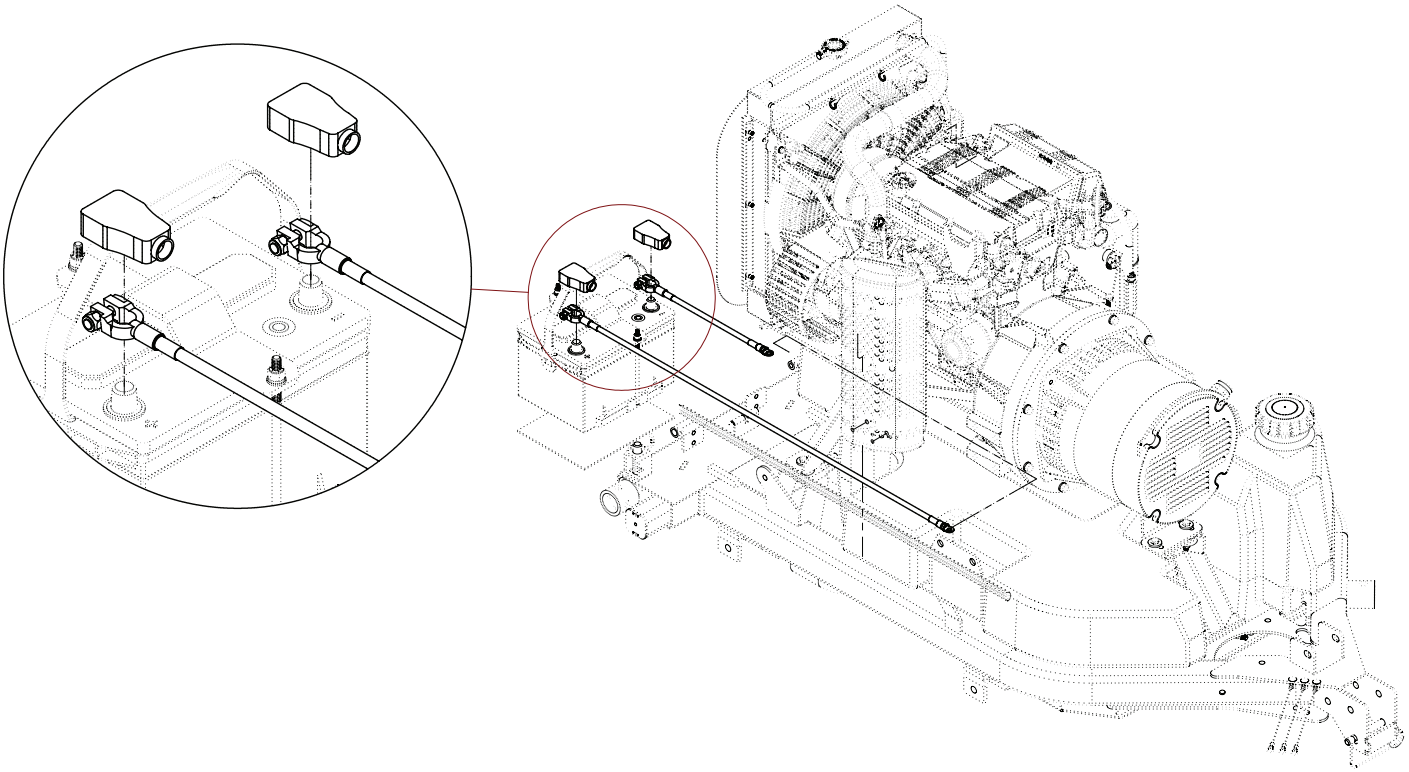

NOTA: LOS COMPONENTES QUE ESTAN EN LINEAS PUNTEADAS SOLO SE TOMAN DE REFERENCIA PARA EL MONTAJE DE LOS COMPONENTES DEL KIT

ENSAMBLE MOTOR KOHLER TORRE COMPACTA

SECUENCIA	NO. PARTE	DESCRIPCIÓN	CANTIDAD
0010	CIP808519	MOTOR KOHLER 12.92HP/1800RPM SIN PANEL	1
0020	CIP801024	GENERADOR MECC ALTE SPA LT3-100 6KVA	1
0030	CIP808426	EXTENSIÓN MOFLE KOHLER TORRE COMPACTA	1
0040	CIP492363J	TOR.C/H 5/16”NC X 3/4” G5 G. (CAD,2D)	6
0050	CIP492623J	RONDANA 5/16”PRESION G. DESHIDR	6
0060	CIP492376J	TOR.C/H 3/8”NC X 1.1/4” G5 G. (CAD,2D)	8
0070	CIP492624J	RONDANA 3/8”PRESION G. DESHIDR	8
0090	CIP504679J	RONDANA 3/8”PLANA G.25.3-10-3.3MM(CAD,2D	8
0100	CIP492582J	TUERCA 5/16”NC INS. NYLON G8 G.(CAD,2D)	4
0110	CIP492368J	TOR.C/H 5/16”NC X 2” G5 G. (CAD,2D)	2
0140	CIP808347	SOPORTE GENERADOR TORRE COMPACTA	1
0150	CIP492369J	TOR.C/H 5/16”NC X 2.1/4” G5 G. (CAD,2D)	2
0160	CIP506488J	RONDANA 3/8”PLANA G.21.4-10.3-3.2MM(CAD)	1
0170	CIP492583J	TUERCA 3/8”NC INS. NYLON G8 G. (CAD,2D)	1
0180	CIP808740	MAQUINADO TORNILLO SOPORTE GENERADOR	1
0220	CIP803580	DEPOSITO DE ANTICONGELANTE DE NISSAN PIC	1
0240	CIP492596J	RONDANA5/16”PLANA G.18.6-8-1.6MM(CAD,2D)	10
0250	CIP492582J	TUERCA 5/16”NC INS. NYLON G8 G.(CAD,2D)	5
0260	CIP492363J	TOR.C/H 5/16”NC X 3/4” G5 G. (CAD,2D)	5
0270	CIP804005	ACUMULADOR LTH H-58-650 CCA-650 (pdf)	1
0280	CIP808345	MAQ. GALV. SOLDADURA EXTENSION GATO	2
0290	CIP506257	ABRAZADERA T.PERRO 1,1/2”	1
0340	CIP20795	VALV. DE PASO COMB. C/FILTRO (3D,PDF)	1
0360	CIP514536	MANG. 5/16” EPM G100-5 PT. 1.7 MPA	0.250
0370	CIP514536	MANG. 5/16” EPM G100-5 PT. 1.7 MPA	0.060
0380	CIP802498	ABRAZADERA TEN/CONSTANT DI10.3 (CAD,2D)	3
0390	CIP800417	MANG. 30R7 3/16’’ PARA COMBUSTIBLE	0.600
0400	CIP800416G	MAQ. GALV. ESPIGA 5/16” A 3/16”	1
0410	CIP514536	MANG. 5/16” EPM G100-5 PT. 1.7 MPA	0.450
0420	CIP808738	CONECTOR RECTO 3/16” RETORNO TANQUE COMB	1
0440	CIP802513	FILTRO COMB. 1GPM(CAD,PDF)	1
0450	CIP800417	MANG. 30R7 3/16’’ PARA COMBUSTIBLE	0.750
0490	CIP521665	ANTICONGELANTE USO DIRECTO 50/50 (PDF)	5.200
0500	CIP804794	ACEITE GRADO SAE 15W40 (PDF)	4.700

ENSAMBLE MOTOR KOHLER TORRE COMPACTA

SECUENCIA	NO. PARTE	DESCRIPCIÓN	CANTIDAD
0510	CIP808361	CHASIS TORRE COMPACTA KOHLER	1
0520	CIP492623J	RONDANA 5/16”PRESION G. DESHIDR	2
0530	CIP520177	HULE SOPORTE PARA BATERIA	1
0540	CIP522620	SOLDADURA TORNILLO DE SUJECION BATERIA	2
0550	CIP808482	CONTRATAPA DE PRESION DE BATERIA	1
0560	CIP492595J	RONDANA 1/4”PLANA G. 14-6.5-1.5MM(CAD,2D	6
0570	CIP492622J	RONDANA 1/4”PRESION G. DESHIDR	2
0580	CIP492581J	TUERCA 1/4”NC INS. NYLON G8 G. (CAD,2D)	2
0590	CIP492376J	TOR.C/H 3/8”NC X 1.1/4” G5 G. (CAD,2D)	1
0600	CIP492551J	TUERCA 3/8”NC MARIPOSA G2 G. (CAD,2D)	1
0610	CIP492554J	TUERCA 3/8”NC HEX. G5 G. (CAD,2D)	1
0620	CIP492624J	RONDANA 3/8”PRESION G. DESHIDR	1
0630	CIP506488J	RONDANA 3/8”PLANA G.21.4-10.3-3.2MM(CAD)	1
0670	CIP808567	SOPORTE PALANCA DE GATO TORRE COMPACTA	1
0680	CIP808574	FUNDA ESPIRAL CABLE DE BATERIA	1
0690	CIP491755	REMACHE POP AM-68 (CAD)	1
0700	CIP801130	ABRAZADERA 5/8” GALV. RECUBR.VINYL (CAD,	3
0710	CIP492595J	RONDANA 1/4”PLANA G. 14-6.5-1.5MM(CAD,2D	1
0730	CIP511795	PLACA NO. SERIE CIPSA (CAD,PDF)	1
0740	CIP491757J	REMACHE POP AM-46 (CAD,2D)	2
0750	CIP491028	SUJETACABLE 2.5X95MM NEGRO (CAD,PDF)	10
0760	CIP808736	SOLD. SOPORTE DE MOTOR IZQUIERDO	1
0770	CIP808735	SOLD. SOPORTE DE MOTOR DERECHO	10
0780	CIP808676	SOPORTE DEPOSITO DE ANTICONGELANTE	1
0790	DULT100286J	TOR.C/H M12 X 25 P-1.75 G. (CAD)	2
0800	CIP504322J	RONDANA 1/2”PLANA G. 25-13.5-2.5MM (CAD)	2
0810	CIP80868	TANQUE DIESEL TORRE ILUMINACION COMPACTA	1
0820	202724	TAPON NO VENTILADO KELCH 202724(CAD,PDF)	1
0830	204008	TAPON POWER GRIP 250 C/SUJECIÓN(CAD,PDF)	1
0840	CIP19633	BUJE HULE VALVULA D/PASO COMBUSTIBLE	1
0850	CIP808686	TAPON DRENE MOTOR KDW-1003	1
0860	CIP808698	MANGUERA DRENE MOTOR TORRE ILUM.COMPACTA	1
0870	CIP513619	ADAPTADOR 6 PNTX-S (CAD,PDF)	1

ENSAMBLE MOTOR KOHLER TORRE COMPACTA

SECUENCIA	NO. PARTE	DESCRIPCIÓN	CANTIDAD
0880	CIP808695	SOLD. SOPORTE GENERADOR	1
0890	CIP808696	BLOQUEO TANQUE DE COMBUSTIBLE	1
0900	CIP808697	HULE PROTECCION TANQUE DE COMBUSTIBLE	1
0910	CIP509161J	RONDANA 5/16”PLANA G. 18.5-8-2.5MM(CAD,)	4
0920	CIP492582J	TUERCA 5/16”NC INS. NYLON G8 G.(CAD,2D)	2
0930	CIP492365J	TOR.C/H 5/16”NC X 1.1/4” G5 G. (CAD,2D)	2
0940	CIP492556J	TUERCA 1/2”NC HEX. G5 G. (CAD,2D)	1
0950	CIP505123J	OPR.S. 1/2”NC X 2.1/2” G. (CAD)	1
0960	CIP19633	BUJE HULE VALVULA D/PASO COMBUSTIBLE	1
0970	CIP808746	BOMBA DE ELEVACION FACET	1
0990	CIP808387	PERNO DE BLOQUEO CLEVIS CON RETENEDOR	1
1000	EM20426	ADAPTADOR 129HB-4-2 (CAD)	1
1010	CIP514559	ADAPTADOR 129HB-5-2 (CAD)	1
1020	CIP492581J	TUERCA 1/4”NC INS. NYLON G8 G. (CAD,2D)	2
1030	CIP492357J	TOR.C/H 1/4”NC X 1” G5 G. (CAD,2D)	2
1040	CIP808934	CALZA PARA CUBIERTAS RADIADOR	4
1050	CIP808954	SOLD. CUBIERTA RADIADOR T. COMPACTA	1
1060	DULT100443J	TOR.C/A BOMB. M6 X 20 P-1 G2 G. (CAD,2D)	6
1070	CIP506599J	TOR.C/H M6 X 15 P-1 G8.8 G. (CAD,2D)	1
1080	CIP802574	ABRAZADERA TEN/CONSTANT DI 11.7(CAD,PDF)	7
1090	DULT100130J	TUERCA M6 P-1 HEX. G8.8 G. (CAD,2D)	1
1100	CIP804123	RETENEDOR CABLE DE ACERO INOXIDABLE	3
1110	CIP504586J	TOR.C/CO 3/8”NC X 1” G5 G. (CAD)	1
1120	CIP492597J	RONDANA 3/8”PLANA G.22.3-9.6-1.9MM(CAD,)	1
1130	CIP492583J	TUERCA 3/8”NC INS. NYLON G8 G. (CAD,2D)	1
1140	CIP800056J	TOR.C/CO 1/4”NC X 3/4” G5 G. (CAD,2D)	3
1150	CIP492595J	RONDANA 1/4”PLANA G. 14-6.5-1.5MM(CAD,2D	3
1160	CIP492581J	TUERCA 1/4”NC INS. NYLON G8 G. (CAD,2D)	3
1170	CIP506208	ABRAZADERA SIN FIN HS-4 (CAD,PDF)	2
1180	DULT100265J	TOR.C/H M8 X 16 P-1.25 G8.8 G. (CAD,2D)	1
1190	CTIC6000-KITAMORT	KIT-TI-AMORTIGUADORES CON BUJES	1
1200	CBATERIA-KITCAP	KIT-TI-CABLES DE BATERIA	1

NOTAS

ENSAMBLE PANEL DE BALASTRAS

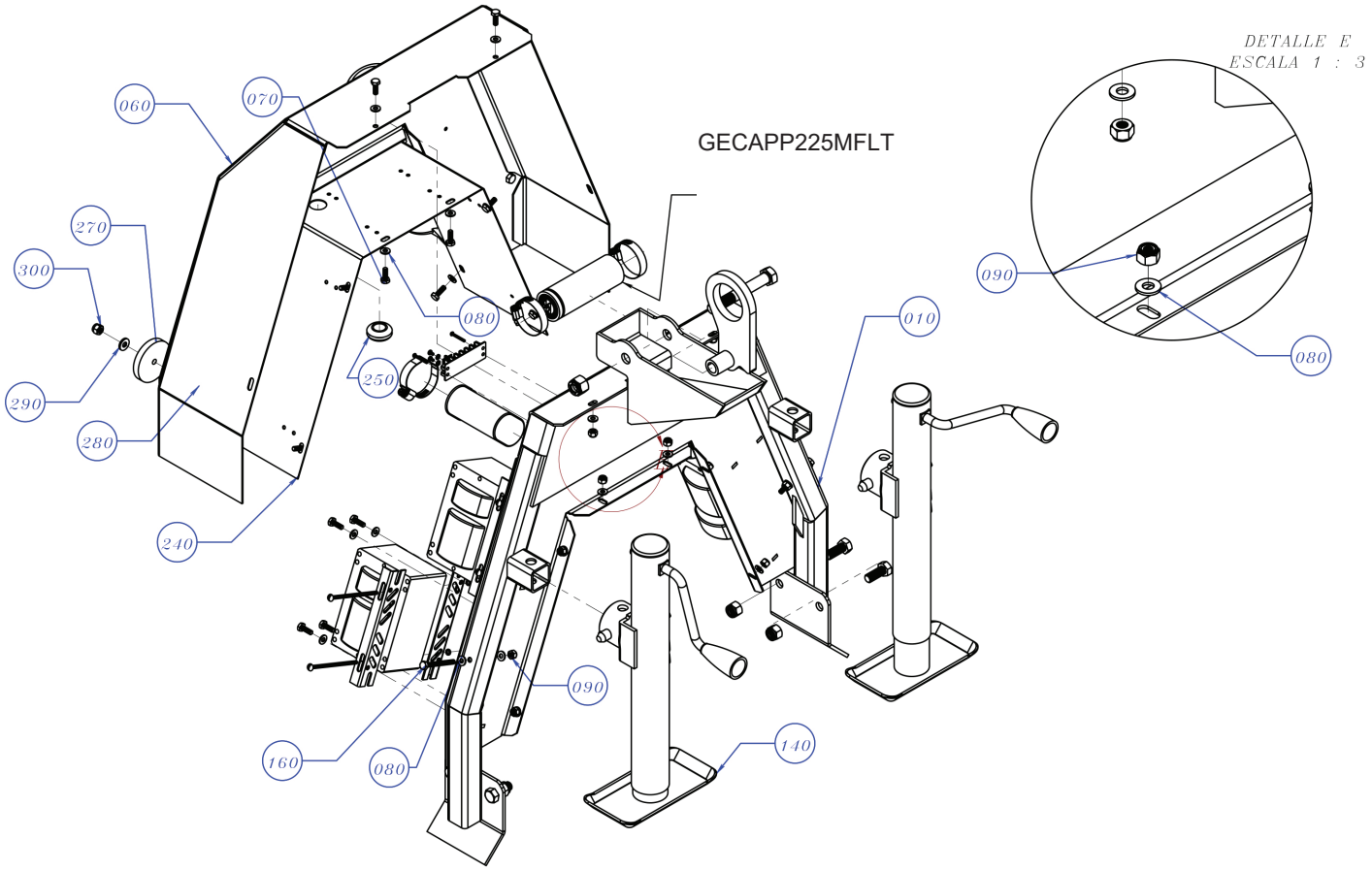

ENSAMBLE PANEL DE BALASTRAS

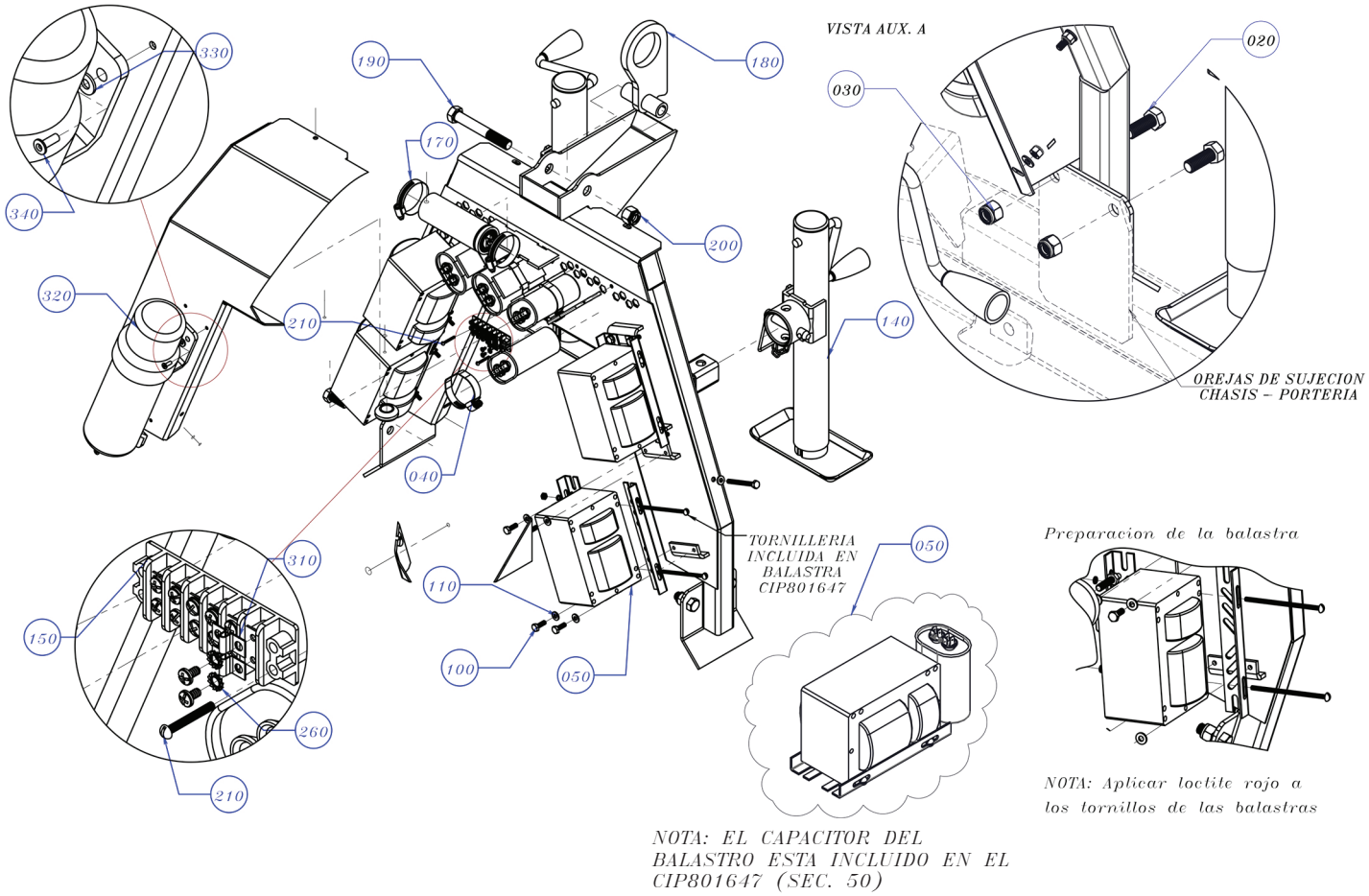

ENSAMBLE PANEL DE BALASTRAS

SECUENCIA	NO. PARTE	DESCRIPCIÓN	CANTIDAD
0010	CIP808342	SOLDADURA PORTERIA - SOPORTE	1
0020	CIP492393J	TOR.C/H 1/2”NC X 1.1/4” G5 G. (CAD,2D)	4
0030	CIP492584J	TUERCA 1/2”NC INS. NYLON G5 G. (CAD,2D)	4
0040	CIP510725	ABRAZADERA SIN FIN HS-44 (CAD,PDF)	4
0050	CIP801647	BALASTRO AUTORREGULADO 1000W	4
0060	CIP808341	SOLDADURA TAPA PANEL DE BALASTRAS	1
0070	CIP492294J	TOR.C/H 1/4”NC X 3/4” G2 G. (CAD,2D)	10
0080	CIP492595J	RONDANA 1/4”PLANA G. 14-6.5-1.5MM(CAD,2D	22
0090	CIP492581J	TUERCA 1/4”NC INS. NYLON G8 G. (CAD,2D)	10
0100	CIP492294J	TOR.C/H 1/4”NC X 3/4” G2 G. (CAD,2D)	16
0110	CIP492595J	RONDANA 1/4”PLANA G. 14-6.5-1.5MM(CAD,2D	16
0140	EM25610	GATO GIRATORIO ELEVACION 10”, 2000LIBRAS	2
0150	CIP515421	PLACA CONEXIONES 12 TERMINALES 7527K66	1
0160	CIP512414J	TOR.C/H 1/4”NC X 2.1/2” CC G2 G.(CAD,2D)	2
0170	CIP513126	ABRAZADERA SIN FIN HS-28	2
0180	CIP808569	SOLD. SOPORTE DE LEVANTE TORRE COMPACT	1
0190	CIP507658J	TOR.C/H 5/8”NC X 4.1/2” G5 G. (CAD)	1
0200	CIP492586J	TUERCA 5/8”NC INS. NYLON G8 G. (CAD,2D)	1
0210	CIP513121J	TOR.C/R 1/8”NC X 1” G2 G. (CAD,2D)	2
0240	CIP808339	TAPA INFERIOR PANEL DE BALASTRAS	1
0250	CIP506085	GROMMET DI17.7 DE36.4X15 (CAD,2D)	1
0260	CIP803348J	RONDANA M4 DENTADA EXTERIOR	10
0270	CIP808926	PID GUIA DE CIERRE CUBIERTA TORRE	2
0280	CIP492365J	TOR.C/H 5/16”NC X 1.1/4” G5 G. (CAD,2D)	2
0290	CIP509161J	RONDANA 5/16”PLANA G. 18.5-8-2.5MM(CAD,)	2
0300	CIP492582J	TUERCA 5/16”NC INS. NYLON G8 G.(CAD,2D)	2
0310	CIP515422	CONECTOR PUENTE 7527K79	2
0320	TK6737260	PORTA MANUAL (CAD, PDF)	1
0330	CIP491754	REMACHE POP AM-66 (CAD,PDF)	3
0340	CIP492595J	RONDANA 1/4”PLANA G. 14-6.5-1.5MM(CAD,2D	3

ENSAMBLE SUSPENSIÓN TORRE COMPACTA

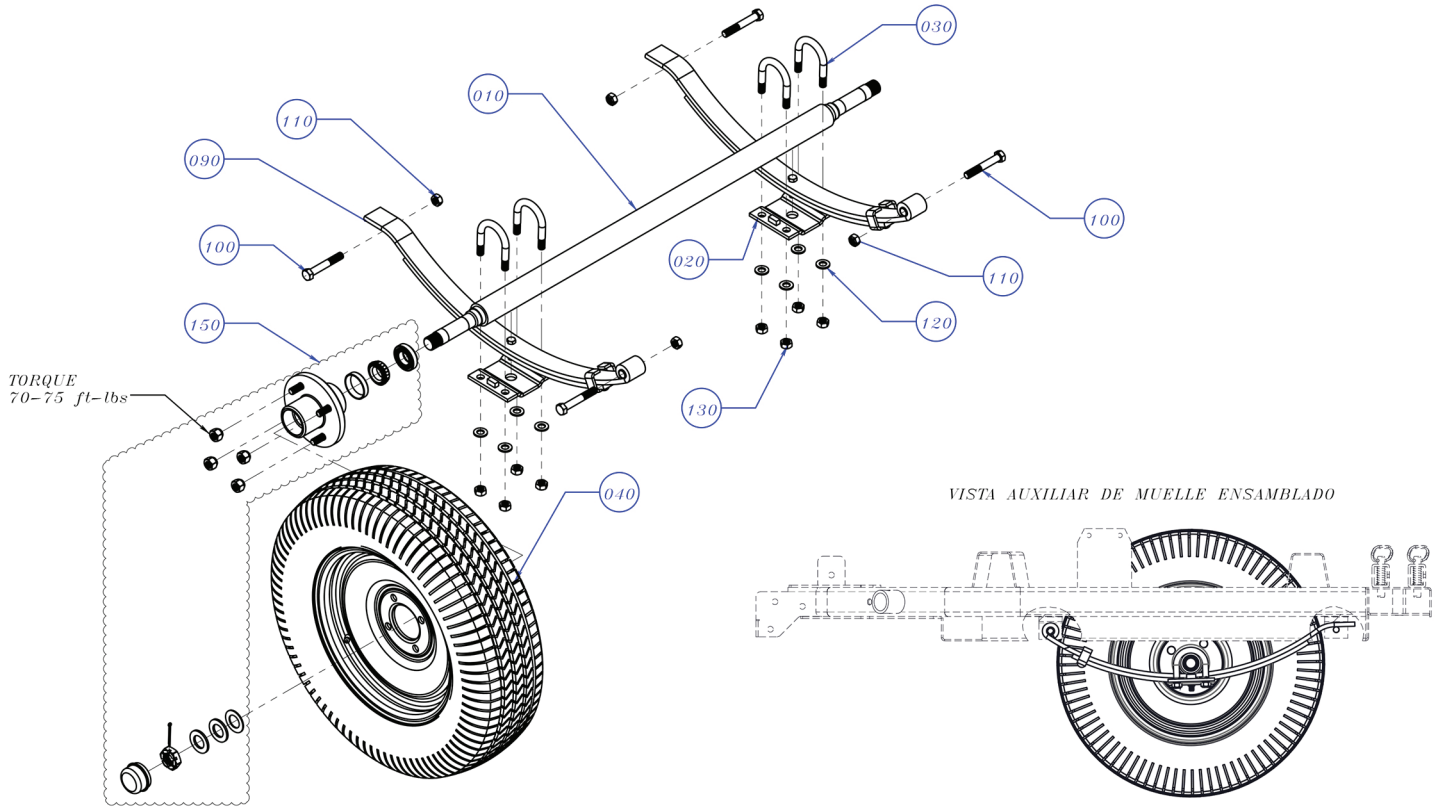

ENSAMBLE SUSPENSION TORRE COMPACTA

SECUENCIA	NO. PARTE	DESCRIPCIÓN	CANTIDAD
0010	CIP808327	EJE DE RUEDAS TORRE COMPACTA	1
0020	CIP808326	SOLD. ABRAZADERAS DE EJE CON TOPES	2
0030	CIP3028	TOR. EN “U” (CAD)	4
0040	CIP516476MNAC	MAQ.ENS. LLANTA C/RIN 13”- 4BIRLOS CONBE	2
0090	CIP520608	MUELLE 2 HOJAS LONG. 700mm	2
0100	CIP210J	TOR.C/H 1/2”NC X 3.1/4” G5 G. (CAD,2D)	4
0110	CIP504723J	TUERCA 1/2”NC GRIPCO G8 G. (CAD,2D)	4
0120	CIP504322J	RONDANA 1/2”PLANA G. 25-13.5-2.5MM (CAD)	8
0130	CIP504723J	TUERCA 1/2”NC GRIPCO G8 G. (CAD,2D)	8
0150	MAZA-KITTOR	KIT-TI-MAZA CON TORNILLERIA	2

ENSAMBLE JALÓN TORRE COMPACTA

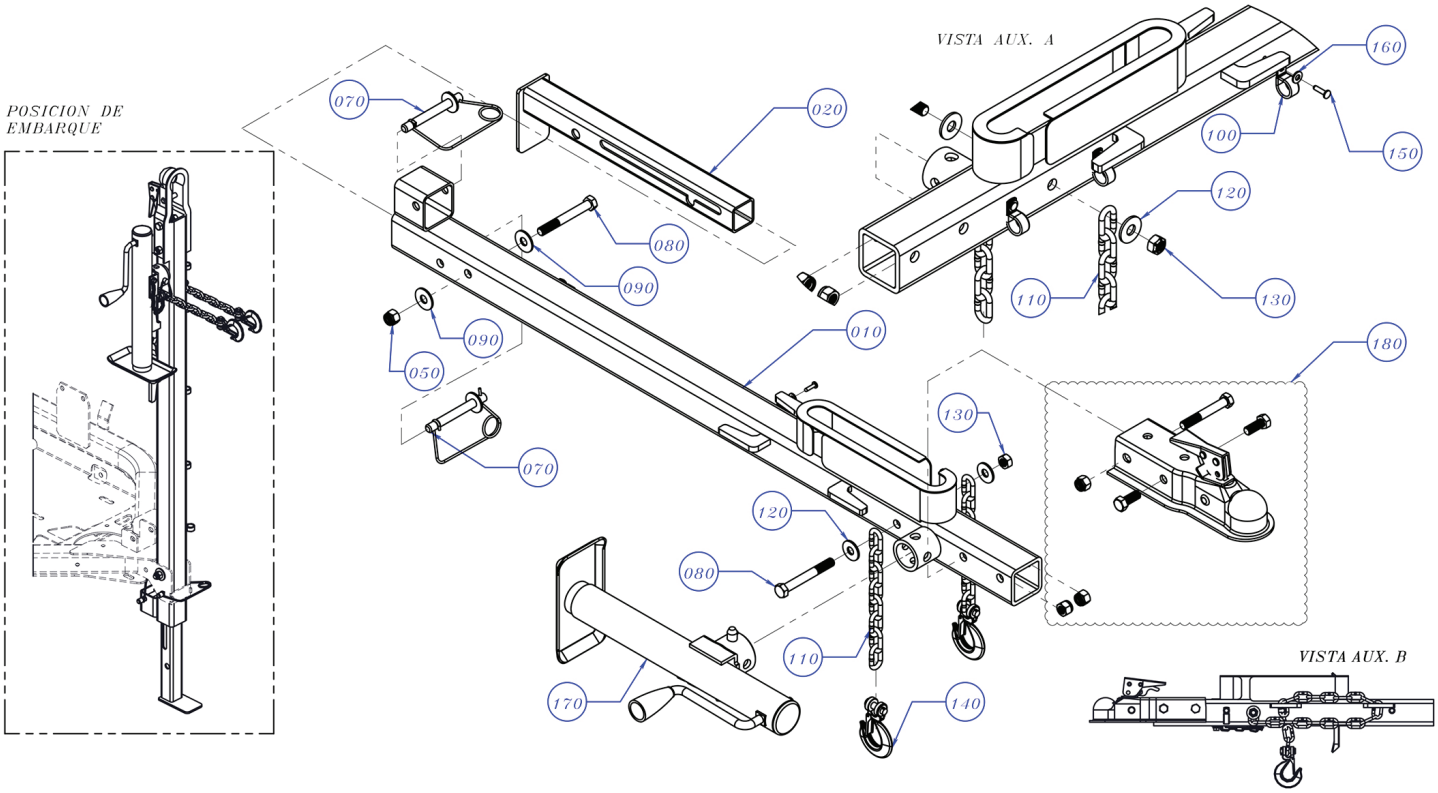

ENSAMBLE JALÓN TORRE COMPACTA

SECUENCIA	NO. PARTE	DESCRIPCIÓN	CANTIDAD
0010	CIP808380	SOLDADURA JALON TORRE	1
0020	CIP808383	SOLDADURA PATA DE JALON	1
0050	CIP492584J	TUERCA 1/2”NC INS. NYLON G5 G. (CAD,2D)	1
0070	CIP808387	PERNO DE BLOQUEO CLEVIS CON RETENEDOR	2
0080	CIP492401J	TOR.C/H 1/2”NC X 4” G5 G. (CAD,2D)	2
0090	CIP492600J	RONDANA 1/2”PLANA G.34.8-13.4-2.4MM(CAD,	2
0100	CIP801130	BRAZADERA 5/8” GALV. RECUBR.VINYL (CAD,	5
0110	CIP20135-1	CADENA 1/4” DE 1.2 M. (CAD,2D)	2
0120	CIP492599J	RONDANA 1/2”PLANA G. 32-12.8-2.6MM (CAD)	2
0130	CIP504723J	TUERCA 1/2”NC GRIPCO G8 G. (CAD,2D)	1
0140	CIP516580	GANCHO P/CADENA DE SEG. 1/4” (CAD,2D)	2
0150	CIP491755	REMACHE POP AM-68 (CAD)	5
0160	CIP492595J	RONDANA 1/4”PLANA G. 14-6.5-1.5MM(CAD,2D	5
0170	EM25610	GATO GIRATORIO ELEVACION 10”, 2000LIBRAS	1
0180	JALON-KITTOR	KIT-TI-BOLA DE ENGANCHE CON TORNILLERIA	1

ENSAMBLE MÁSTIL 7 METROS

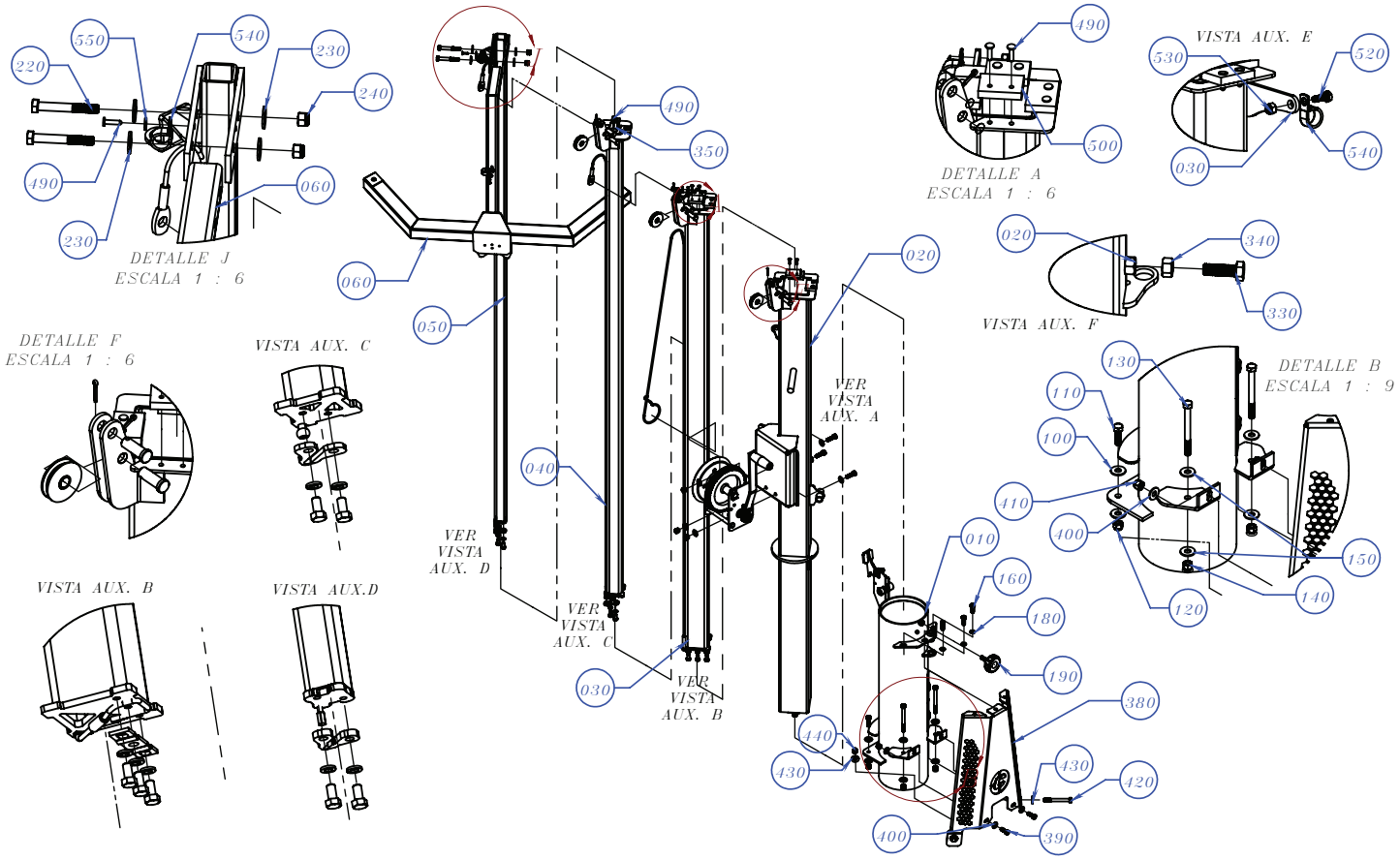

ENSAMBLE MÁSTIL 7 METROS

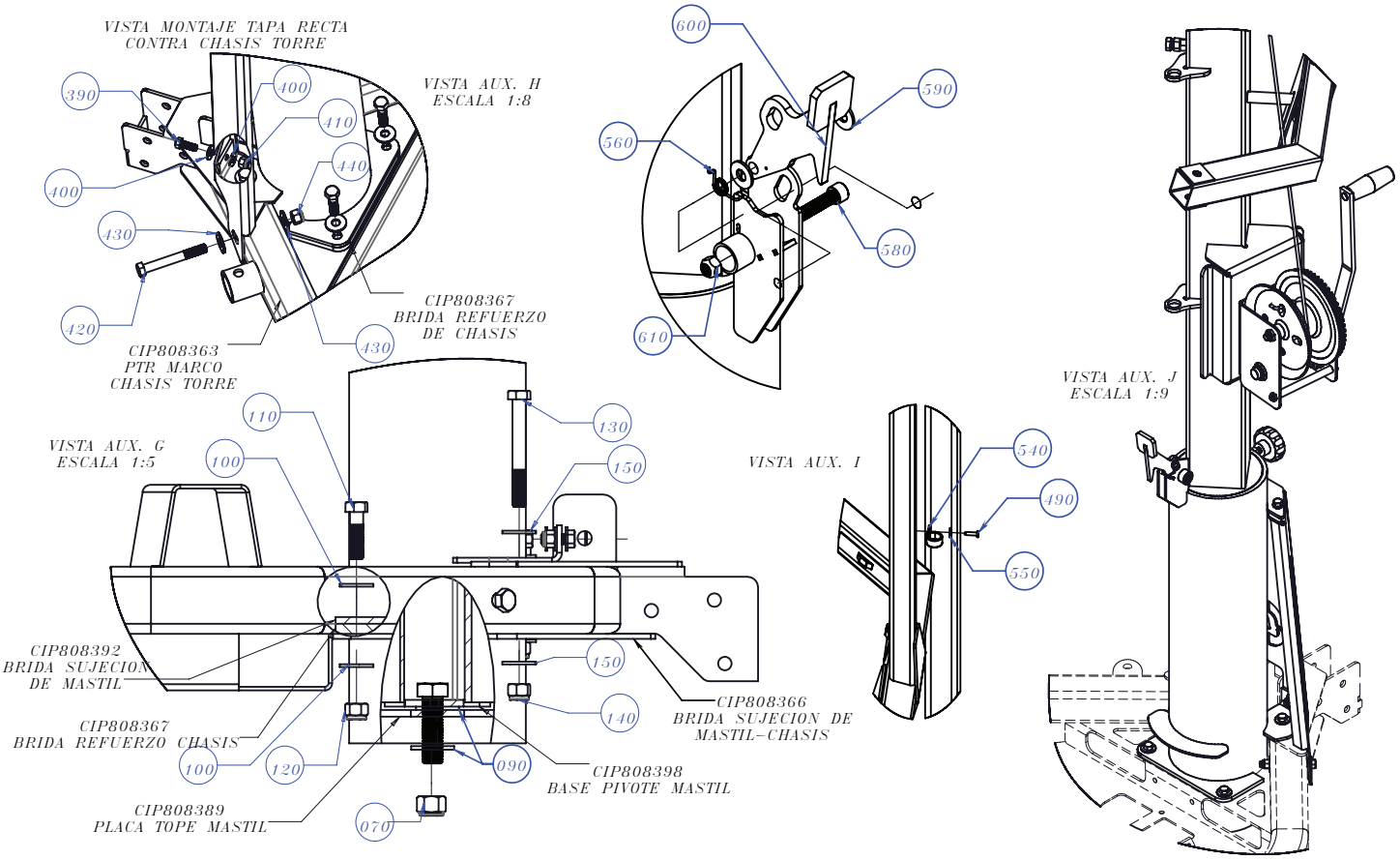

ENSAMBLE MÁSTIL 7 METROS

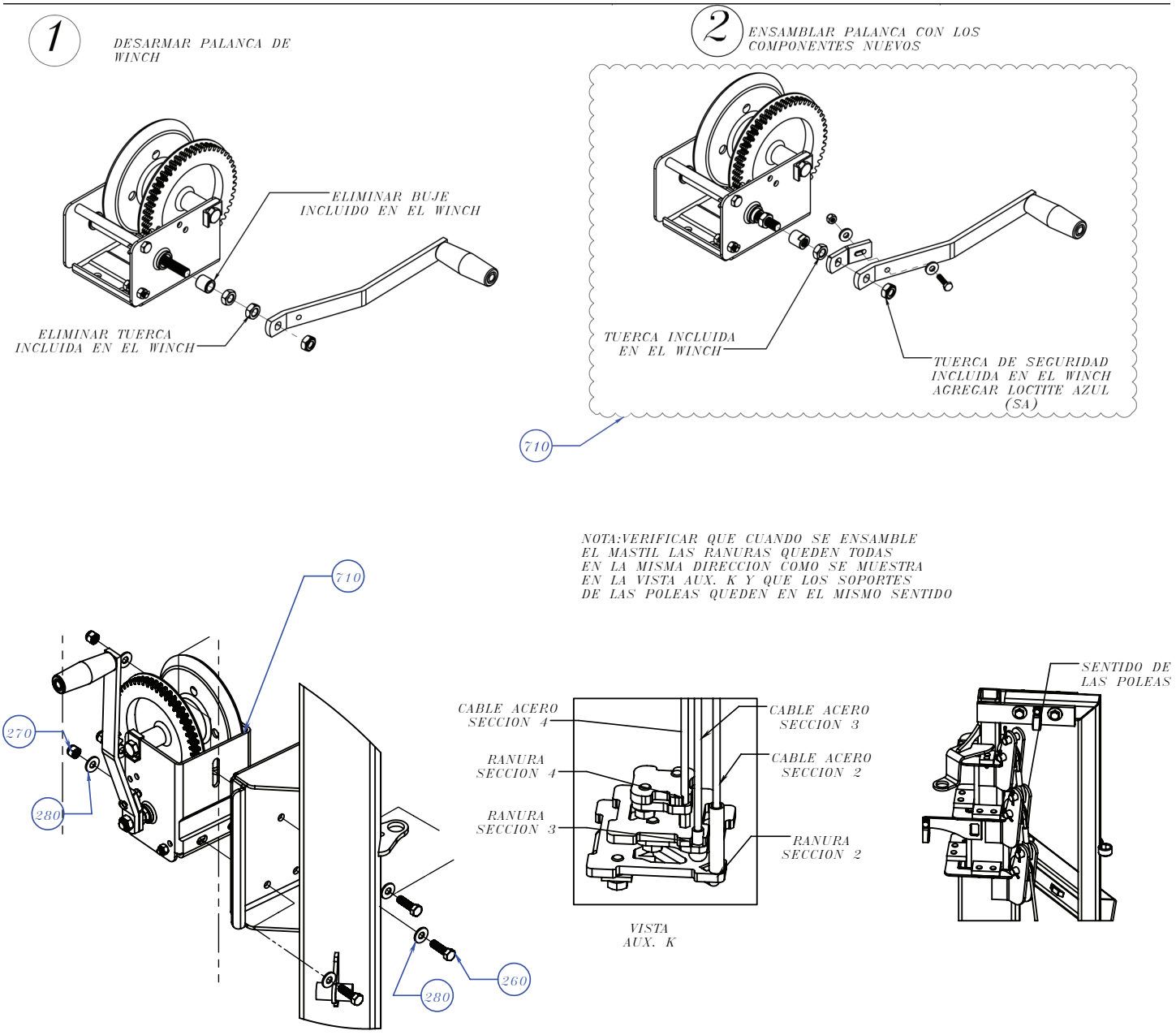

ENSAMBLE MÁSTIL 7 METROS

COMPONENTES INCLUIDOS EN SEC. 720 – CTIC6000–KITMASTIL – KIT–TI–CABLE DE ACERO 2DA SECC. POLEAS Y SEGUROS

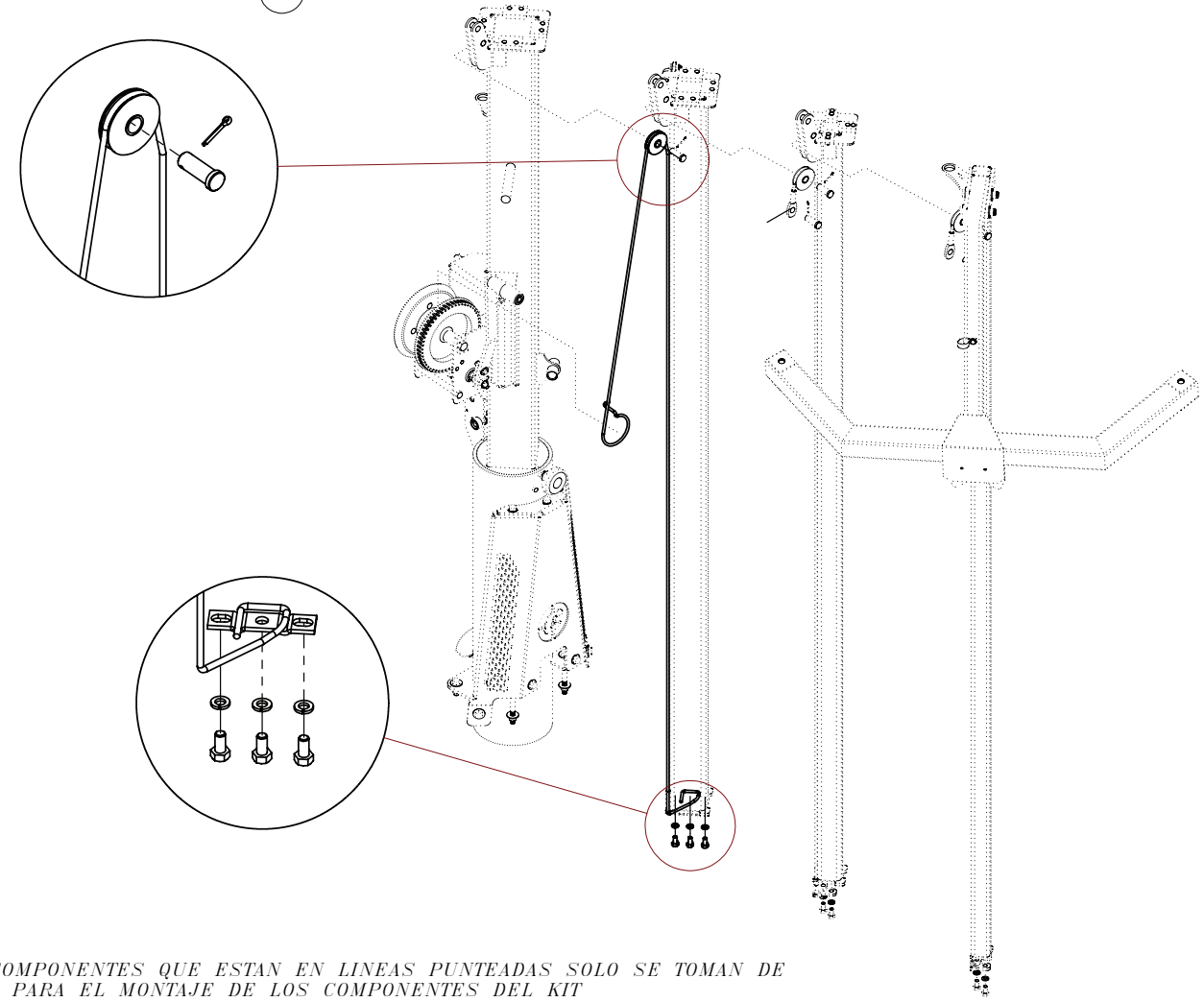

NOTA: LOS COMPONENTES QUE ESTAN EN LINEAS PUNTEADAS SOLO SE TOMAN DE REFERENCIA PARA EL MONTAJE DE LOS COMPONENTES DEL KIT

ENSAMBLE MÁSTIL 7 METROS

COMPONENTES INCLUIDOS EN SEC. 730 – CTIC6000–KITMAST2 – KIT–TI–CABLE DE ACERO 3RA SECC. POLEAS Y SEGUROS

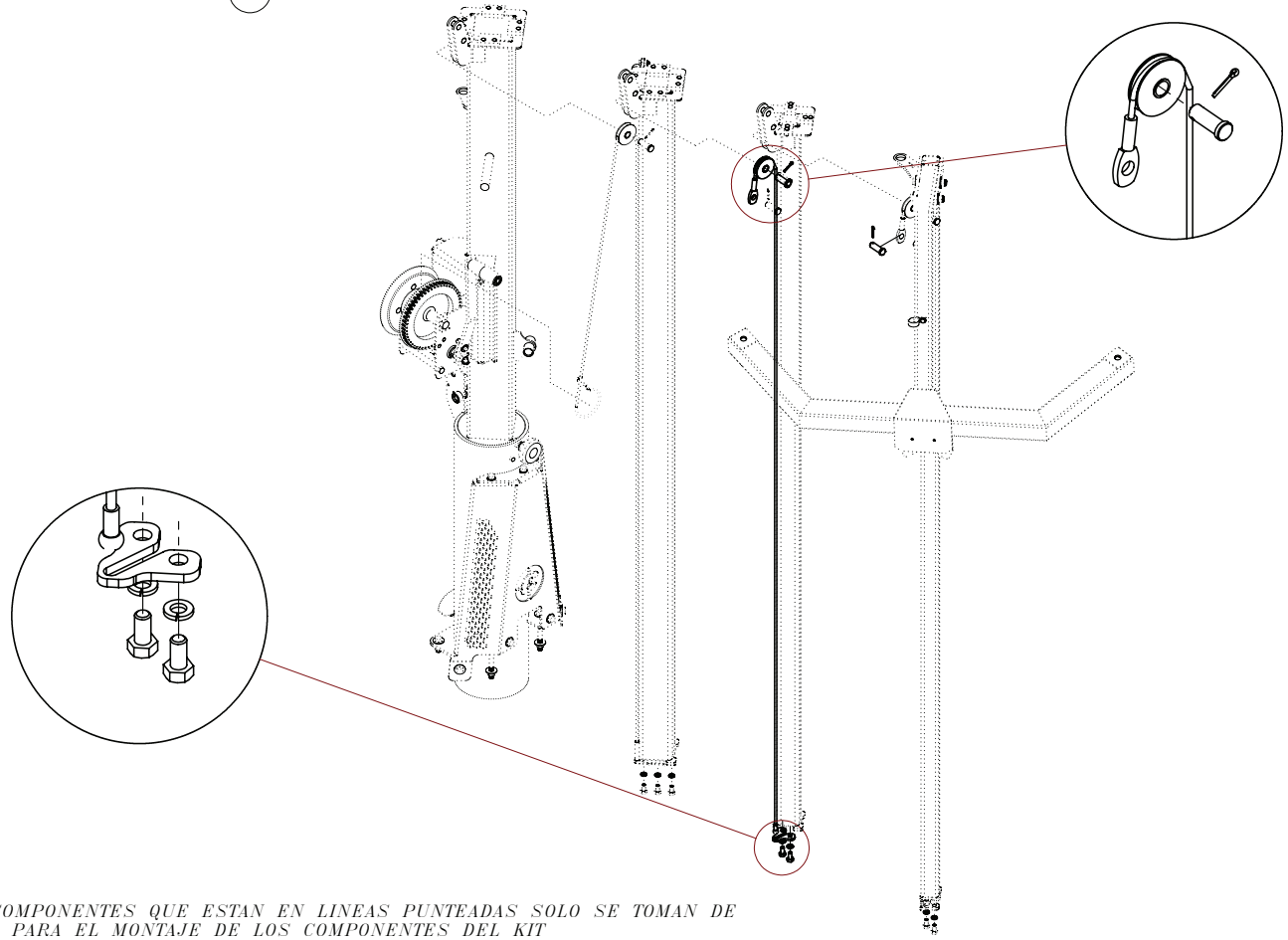

NOTA: LOS COMPONENTES QUE ESTAN EN LINEAS PUNTEADAS SOLO SE TOMAN DE REFERENCIA PARA EL MONTAJE DE LOS COMPONENTES DEL KIT

ENSAMBLE MÁSTIL 7 METROS

COMPONENTES INCLUIDOS EN SEC. 740 – CTIC6000–KITMAST3 – KIT–TI–CABLE DE ACERO 4TA SECC. POLEAS Y SEGUROS

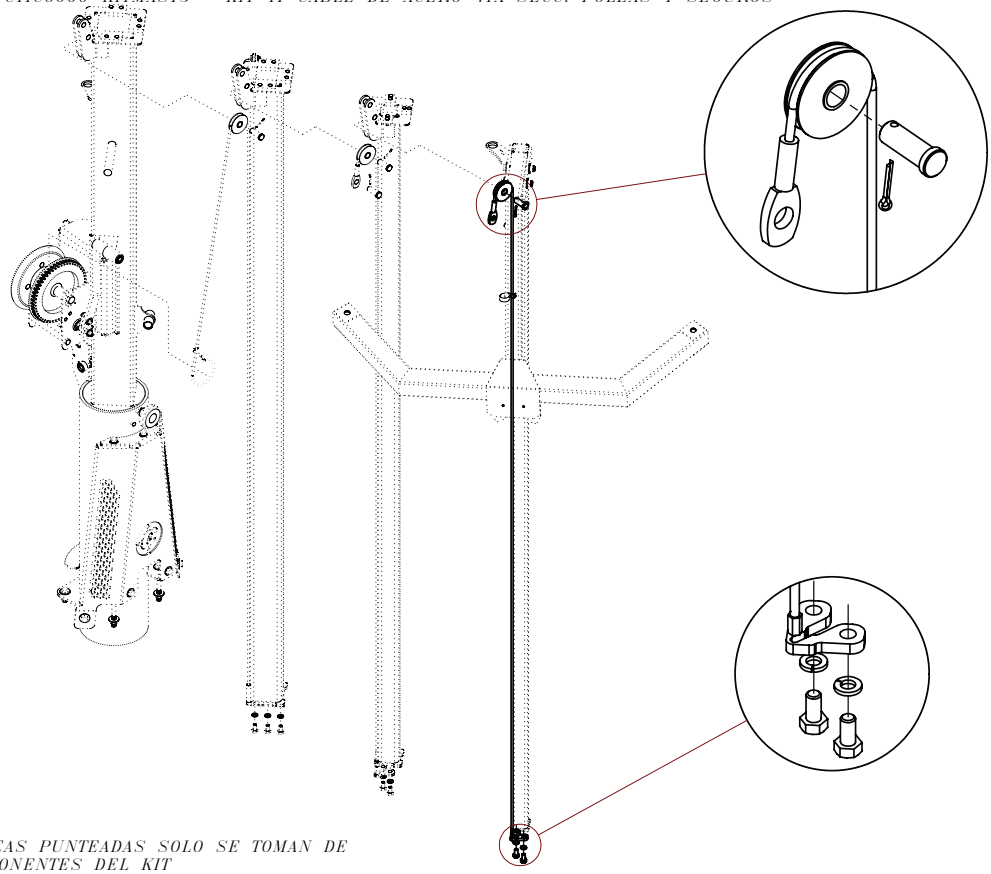

NOTA: LOS COMPONENTES QUE ESTAN EN LINEAS PUNTEADAS SOLO SE TOMAN DE REFERENCIA PARA EL MONTAJE DE LOS COMPONENTES DEL KIT

ENSAMBLE MÁSTIL 7 METROS

SECUENCIA	NO. PARTE	DESCRIPCIÓN	CANTIDAD
0010	CIP808395	SOLDADURA TUBO GIRO DE MASTIL	1
0020	CIP808396	PRIMERA SECCION MASTIL TORRE COMPACTA	1
0030	CIP808403	SEGUNDA SECCION MASTIL TORRE COMPACTA	1
0040	CIP808407	TERCERA SECCION MASTIL TORRE COMPACTA	1
0050	CIP808410	CUARTA SECCION MASTIL TORRE COMPACTA	1
0060	CIP808421	SOLDADURA BRAZO SOPORTE LAMPARAS	1
0070	CIP492586J	TUERCA 5/8”NC INS. NYLON G8 G. (CAD,2D)	1
0090	CIP492602J	RONDANA 5/8”PLANA G.41-16.7-3.3MM(CAD,2D	2
0100	CIP492598J	RONDANA 3/8”PLANA G.25-10.4-2.2MM(CAD,2D	4
0110	CIP492376J	TOR.C/H 3/8”NC X 1.1/4” G5 G. (CAD,2D)	2
0120	CIP492583J	TUERCA 3/8”NC INS. NYLON G8 G. (CAD,2D)	2
0130	CIP492384J	TOR.C/H 3/8”NC X 4” G5 G. (CAD,2D)	2
0140	CIP492583J	TUERCA 3/8”NC INS. NYLON G8 G. (CAD,2D)	2
0150	CIP492598J	RONDANA 3/8”PLANA G.25-10.4-2.2MM(CAD,2D	4
0160	CIP492375J	TOR.C/H 3/8”NC X 1” G5 G. (CAD,2D)	3
0180	CIP492624J	RONDANA 3/8”PRESION G. DESHIDR	3
0190	CIP503015	PERILLA C/BIRLO 10 X 30 (CAD,2D)	1
0220	CIP503112J	TOR.C/H 3/8”NC X 2.3/4” G5 G. (CAD,2D)	2
0230	CIP492598J	RONDANA 3/8”PLANA G.25-10.4-2.2MM(CAD,2D	4
0240	CIP492583J	TUERCA 3/8”NC INS. NYLON G8 G. (CAD,2D)	2
0250	CIP801067	WINCH FULTON 143100 (CAD,PDF)	1
0260	CIP492376	TOR.C/H 3/8”NC X 1.1/4” G5 G. (CAD,2D)	3
0270	CIP492583J	TUERCA 3/8”NC INS. NYLON G8 G. (CAD,2D)	3
30280	CIP492597J	RONDANA 3/8”PLANA G.22.3-9.6-1.9MM(CAD,)	6
0330	CIP492394J	TOR.C/H 1/2”NC X 1.1/2” G5 G. (CAD,2D)	1
0340	CIP492556J	TUERCA 1/2”NC HEX. G5 G. (CAD,2D)	1
0350	CIP808416	GUIAS DE PLASTICO CHICA MASTIL	4
0380	CIP808520	SOLDADURA CUBIERTA RECTA MASTIL	1
0390	CIP492375J	TOR.C/H 3/8”NC X 1” G5 G. (CAD,2D)	2
0400	CIP492597J	RONDANA 3/8”PLANA G.22.3-9.6-1.9MM(CAD,)	4

ENSAMBLE MÁSTIL 7 METROS

SECUENCIA	NO. PARTE	DESCRIPCIÓN	CANTIDAD
0410	CIP492583J	TUERCA 3/8”NC INS. NYLON G8 G. (CAD,2D)	2
0420	CIP490166J	TOR.C/H 3/8”NC X 3.1/2” G5 G. (CAD,2D)	2
0430	CIP492598J	RONDANA 3/8”PLANA G.25-10.4-2.2MM(CAD,2D	4
0440	CIP492583J	TUERCA 3/8”NC INS. NYLON G8 G. (CAD,2D)	2
0490	CIP491755	REMACHE POP AM-68 (CAD)	26
0500	CIP808386	GUIA DE PLASTICO GRANDE MASTIL	8
0510	CIP517673	PINTURA POLVO GRIS(PDF)	1.800
0520	CIP492356J	TOR.C/H 1/4”NC X 3/4” G5 G. (CAD,2D)	1
0530	CIP492581J	TUERCA 1/4”NC INS. NYLON G8 G. (CAD,2D)	1
0540	CIP801130	ABRAZADERA 5/8” GALV. RECUBR.VINYL (CAD,	3
0550	CIP492595J	RONDANA 1/4”PLANA G. 14-6.5-1.5MM(CAD,2D	2
0560	CIP521905	RESORTE DE TORSION D.10MM GALVANIZADO	1
0580	CIP808978J	TOR. C/A TORX 3/8”NC X 1.1/2” G5 G.	1
0590	CIP505679J	RONDANA 3/8”PLANA G.22.5-9.7-1.9MM (CAD)	2
0600	CIP808946	SOLD. PALANCA MECANISMO CERROJO	1
0610	CIP505066J	TUERCA 3/8”NC GRIPCO G8 G. (CAD,2D)	1
0710	CIP521640	KIT WINCH FULTON K1550 REFORZADO	1
0720	CTIC6000-KITMASTIL	KIT-TI-CABLE DE ACERO 2DA SECC. POLEAS Y SEGUROS	1
0730	CTIC6000-KITMAST2	KIT-TI-CABLE DE ACERO 3RA SECC. POLEAS Y SEGUROS	1
0740	CTIC6000-KITMAST3	KIT-TI-CABLE DE ACERO 4TA SECC. POLEAS Y SEGUROS	1

ENSAMBLE LÁMPARAS TORRE COMPACTA

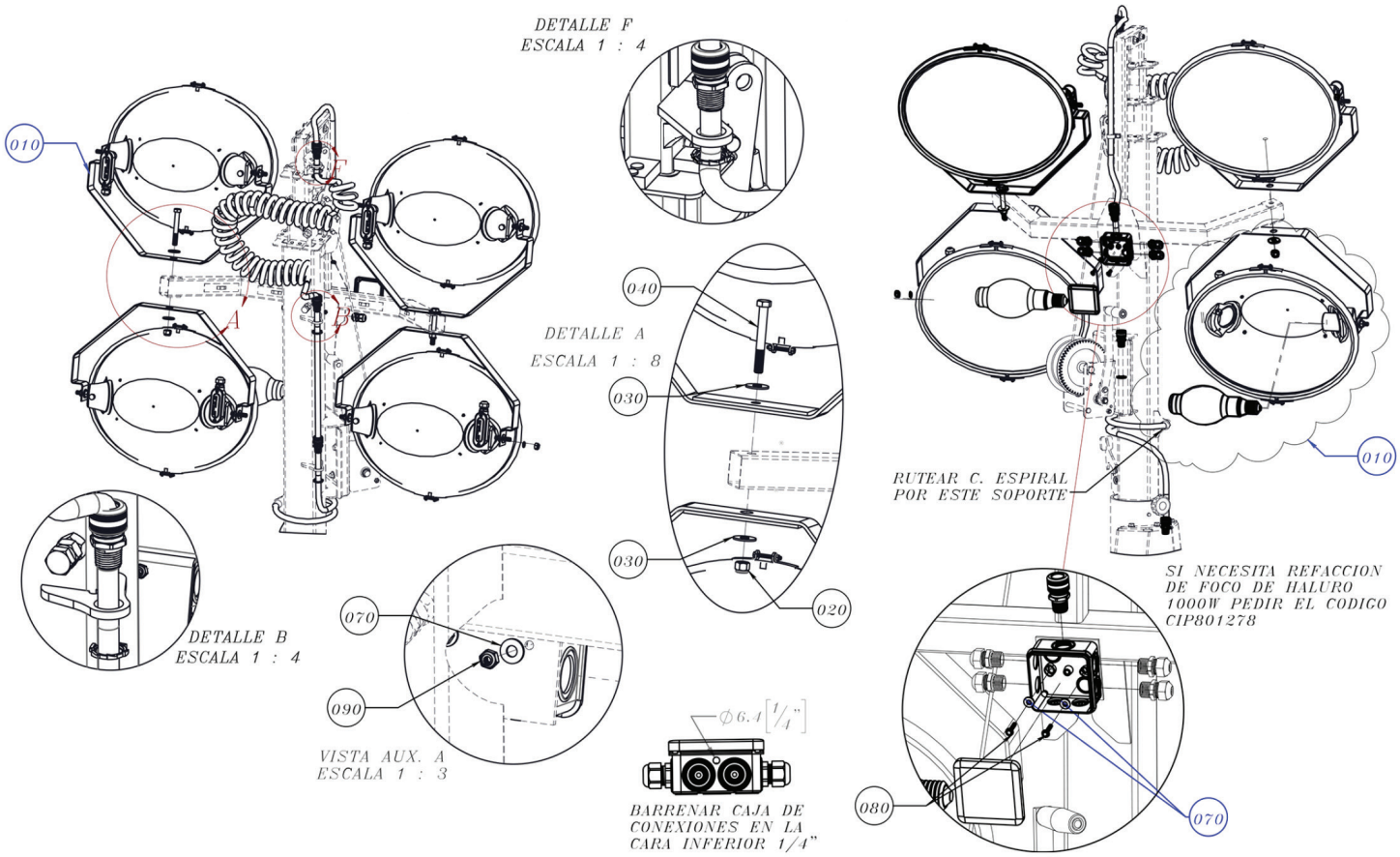

ENSAMBLE LÁMPARAS TORRE COMPACTA

COMPONENTES INCLUIDOS EN LA SEC 200 CTIC6000–KITESP7P – KIT –TI– CABLE EN ESPIRAL

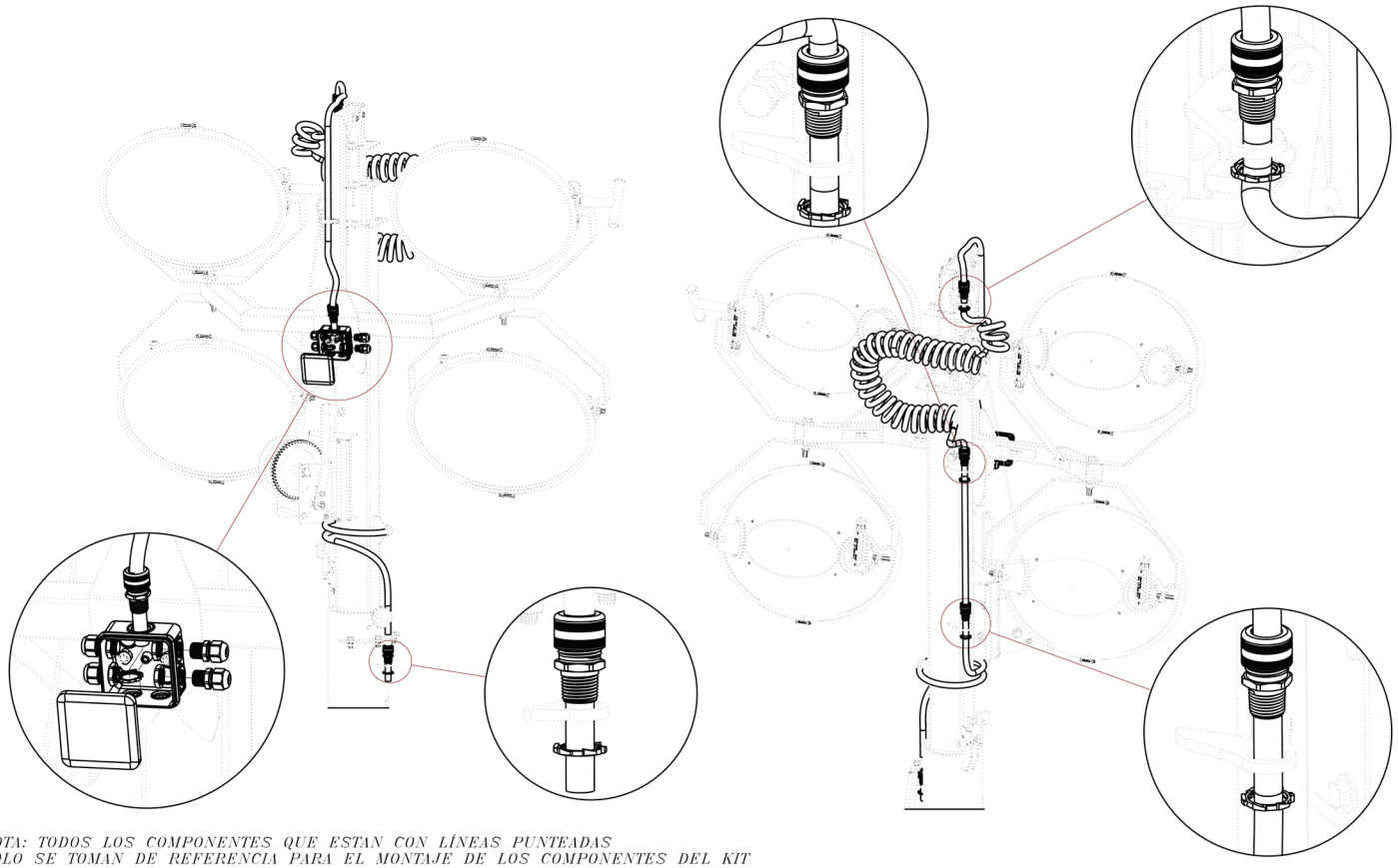

NOTA: TODOS LOS COMPONENTES QUE ESTAN CON LÍNEAS PUNTEADAS SOLO SE TOMAN DE REFERENCIA PARA EL MONTAJE DE LOS COMPONENTES DEL KIT

ENSAMBLE LÁMPARAS TORRE COMPACTA

SECUENCIA	NO. PARTE	DESCRIPCIÓN	CANTIDAD
0010	CIP808885	LAMPARA ELIPTICA 1000W HALURO METALICO	4
0020	CIP492584J	TUERCA 1/2”NC INS. NYLON G5 G. (CAD,2D)	2
0030	CIP492600J	RONDANA 1/2”PLANA G.34.8-13.4-2.4MM(CAD,	4
0040	CIP492401J	TOR.C/H 1/2”NC X 4” G5 G. (CAD,2D)	2
0070	CIP492595J	RONDANA 1/4”PLANA G. 14-6.5-1.5MM(CAD,2D	4
0080	CIP503118J	TOR.C/H 3/16”NC X 1” G2 G. (CAD,2D)	2
0090	CIP503119J	TUERCA 3/16”NC INS. NYLON G8 G.(CAD,2D)	2
0160	CIP520316	BOLSA PLAS. TRANSP. 90 X 120 CM CAL.200	4
0170	CIP491028	SUJETACABLE 2.5X95MM NEGRO (CAD,PDF)	4
0180	CIP801925	ESPUMA DE POLIETILENO 1/4”X 120CM X 80CM	4
0200	CTIC6000-KITESP7P	KIT-TI-CABLE EN ESPIRAL	1

ENSAMBLE TAPA COMPONENTES ELÉCTRICOS

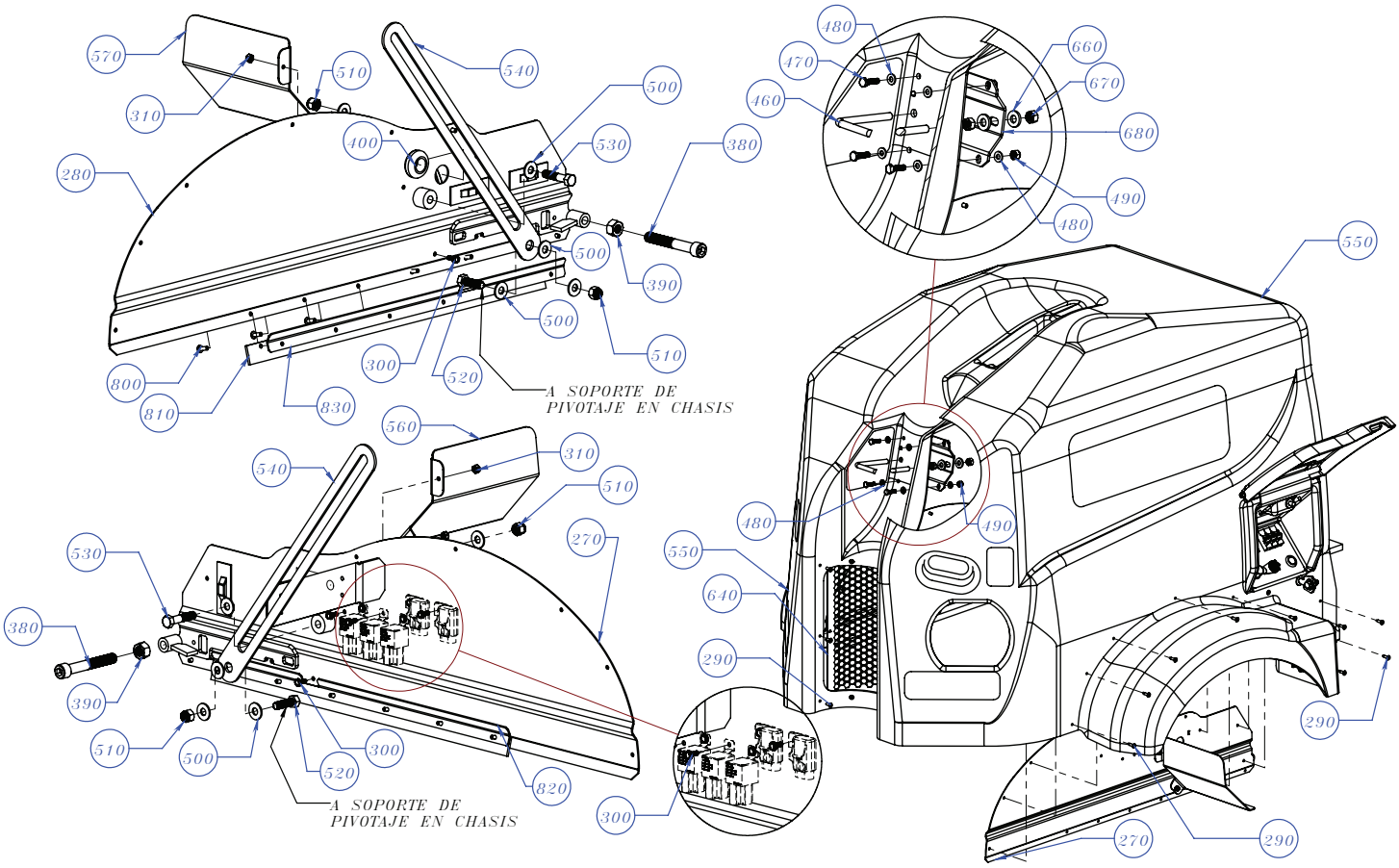

ENSAMBLE TAPA COMPONENTES ELÉCTRICOS

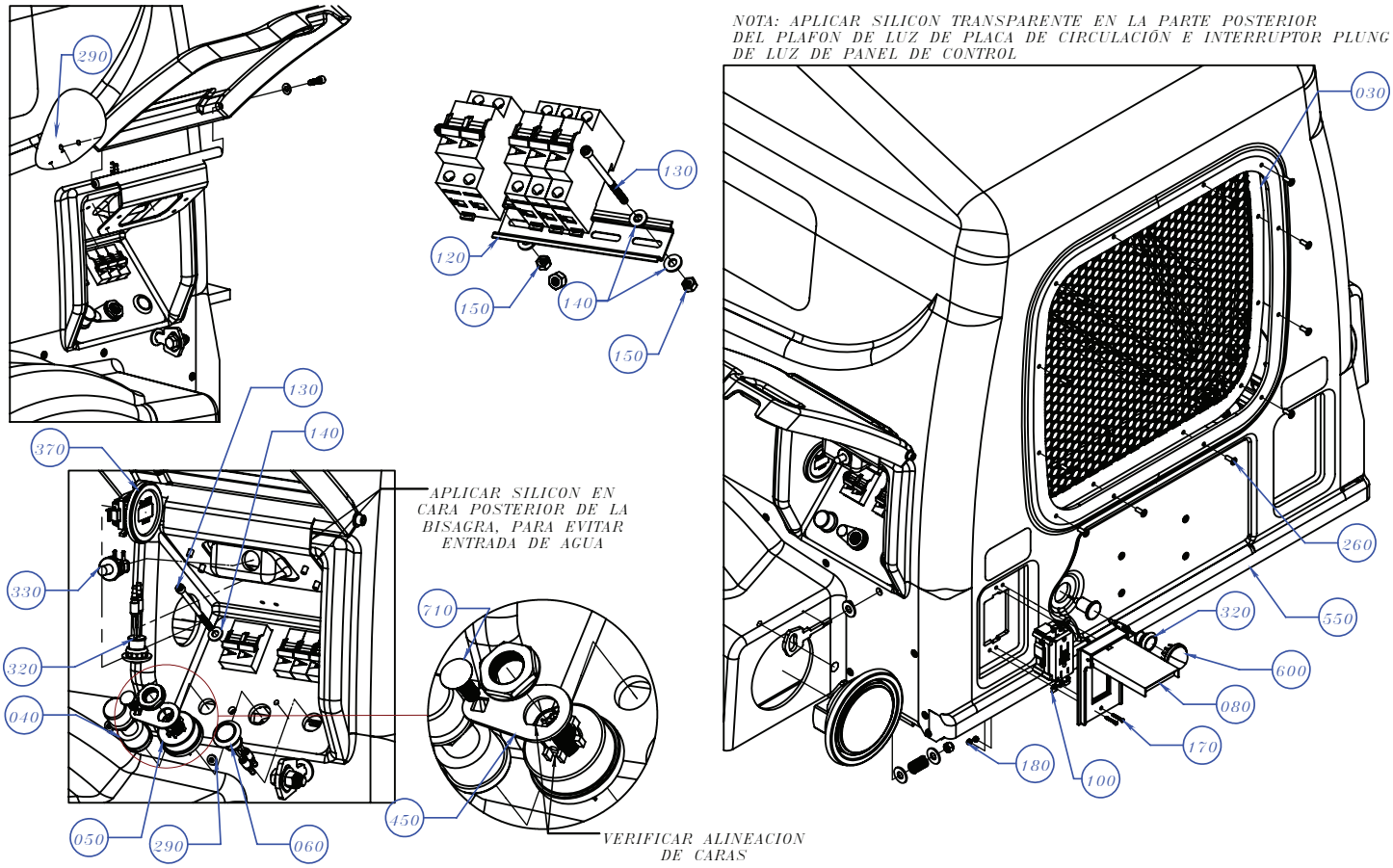

ENSAMBLE TAPA COMPONENTES ELÉCTRICOS

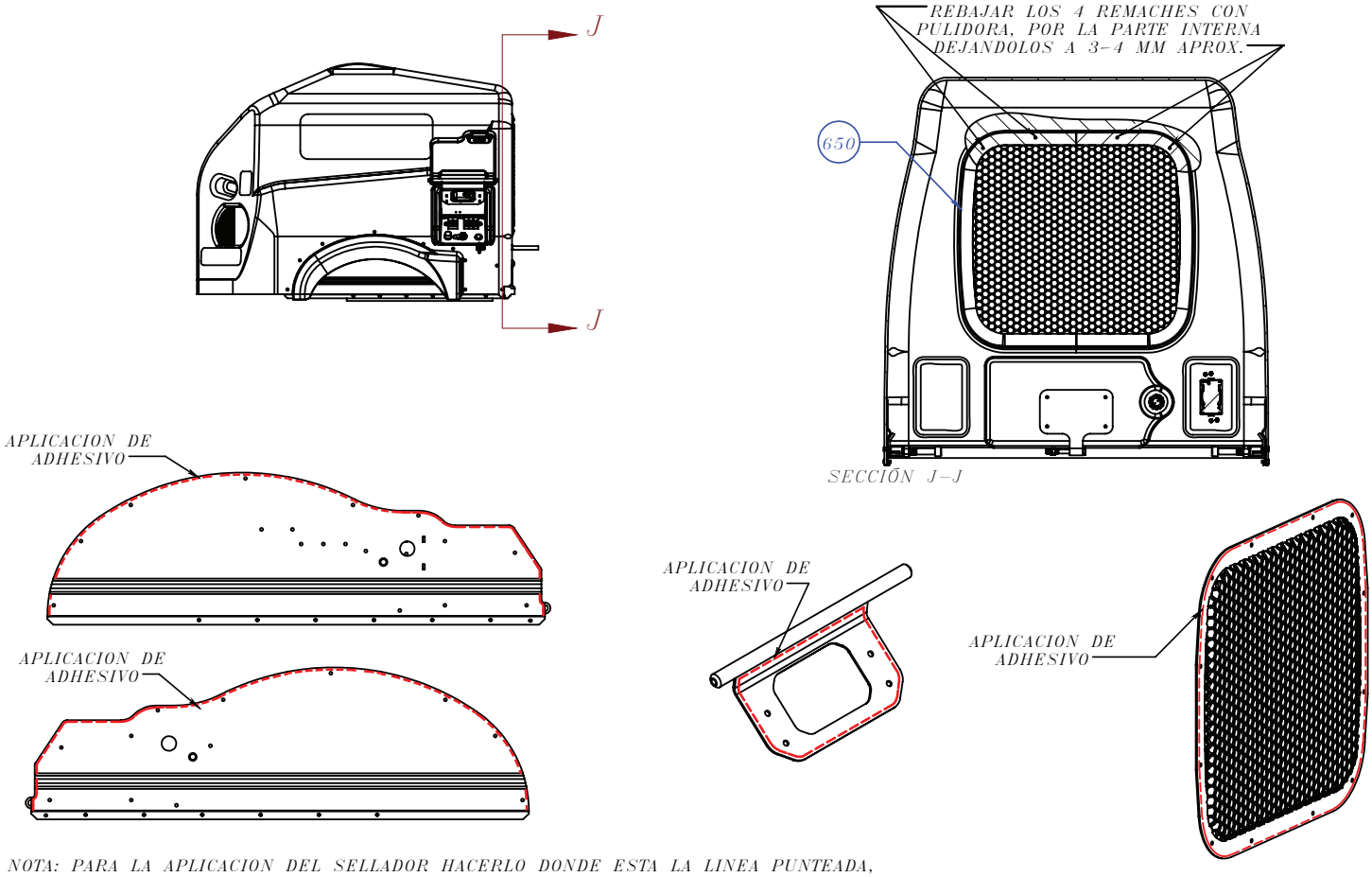

NOTA: PARA LA APLICACION DEL SELLADOR HACERLO DONDE ESTA LA LINEA PUNTEADA, EL SILICON QUEDA ENTRE LA CARA DE LA PIEZA Y LA CUBIERTA CIP808498 ELIMINAR EXCESO PARA NO MANCHAR LA PIEZA

ENSAMBLE TAPA COMPONENTES ELÉCTRICOS

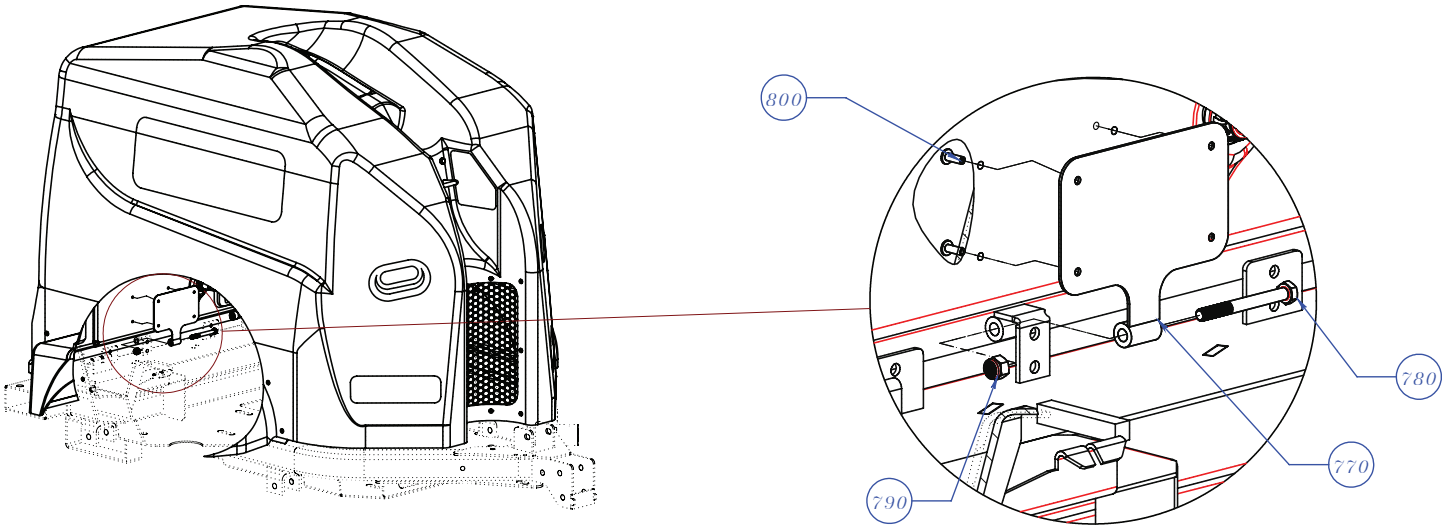

VISTA AUX.
MONTAJE DE SELLO DE SALPICADERAS

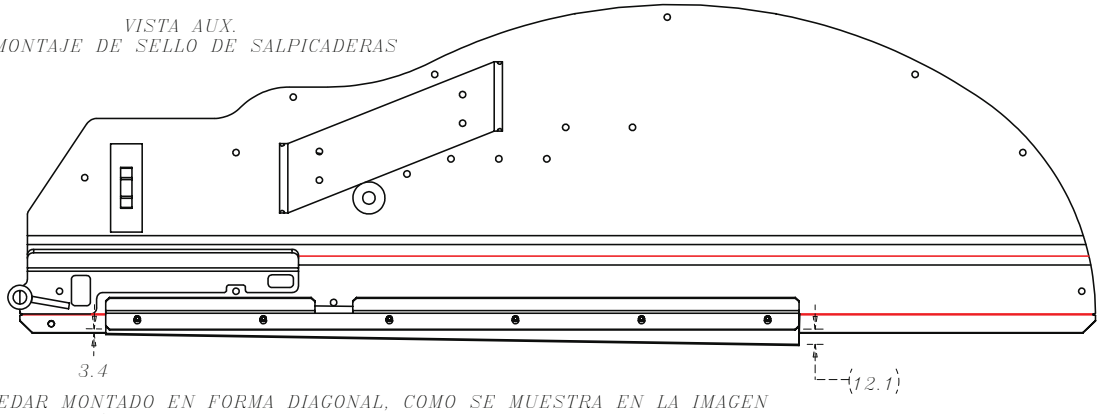

NOTA: EL SELLO DEBE QUEDAR MONTADO EN FORMA DIAGONAL, COMO SE MUESTRA EN LA IMAGEN
APLICA PARA AMBOS LADOS DE LA CUBIERTA

ENSAMBLE TAPA COMPONENTES ELÉCTRICOS

COMPONENTES INCLUIDOS EN SEC. 850 CTIC6000–KITPANEL – KIT–TI–TAPA PANEL DE CONTROL

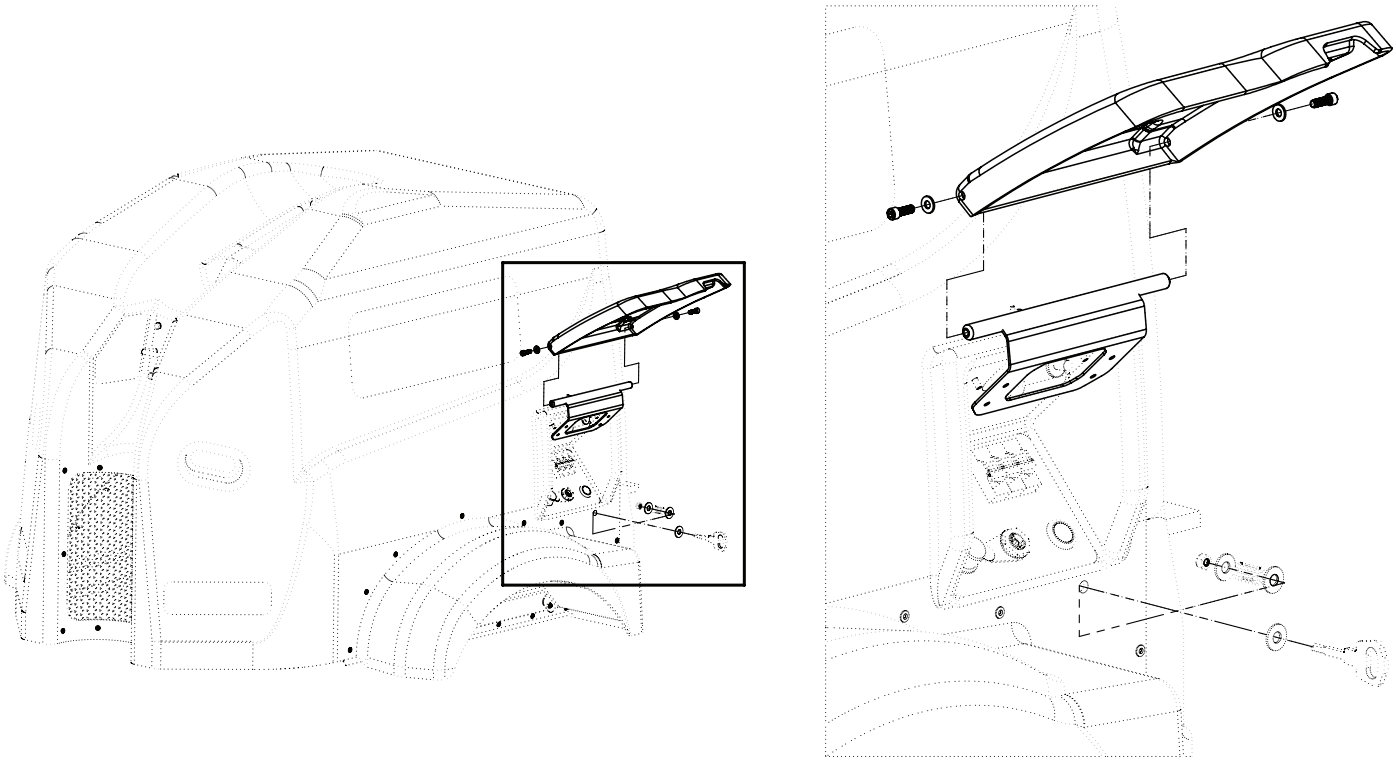

NOTA: LOS COMPONENTES QUE ESTAN EN LINEAS PUNTEADAS SOLO SE TOMAN DE REFERENCIA PARA EL MONTAJE DE LOS COMPONENTES DEL KIT

ENSAMBLE TAPA COMPONENTES ELÉCTRICOS

COMPONENTES INCLUIDOS EN SEC. 860 CTIC6000–KITCPANEL – KIT–TI–CERROJO PANEL DE CONTROL

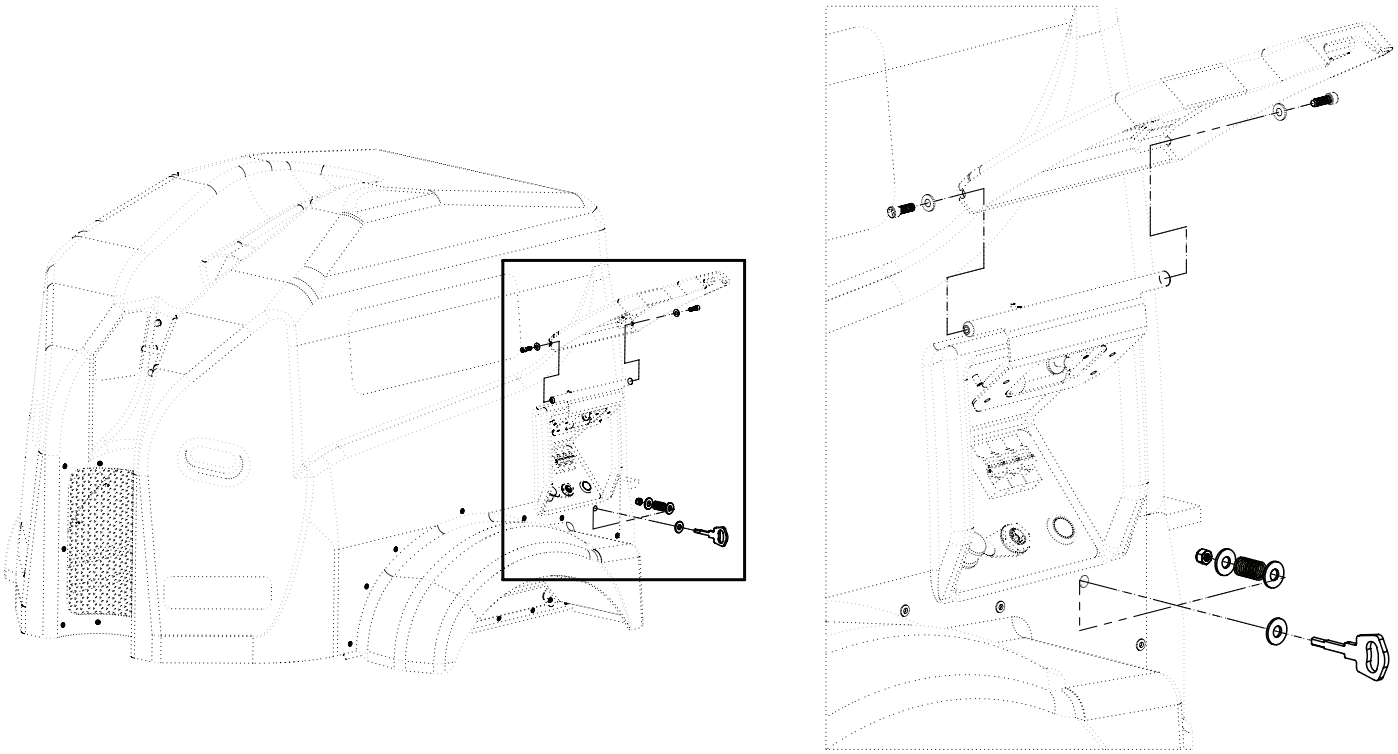

NOTA: LOS COMPONENTES QUE ESTAN EN LINEAS PUNTEADAS SOLO SE TOMAN DE REFERENCIA PARA EL MONTAJE DE LOS COMPONENTES DEL KIT

ENSAMBLE TAPA COMPONENTES ELÉCTRICOS

SEC. 870 CIP809389

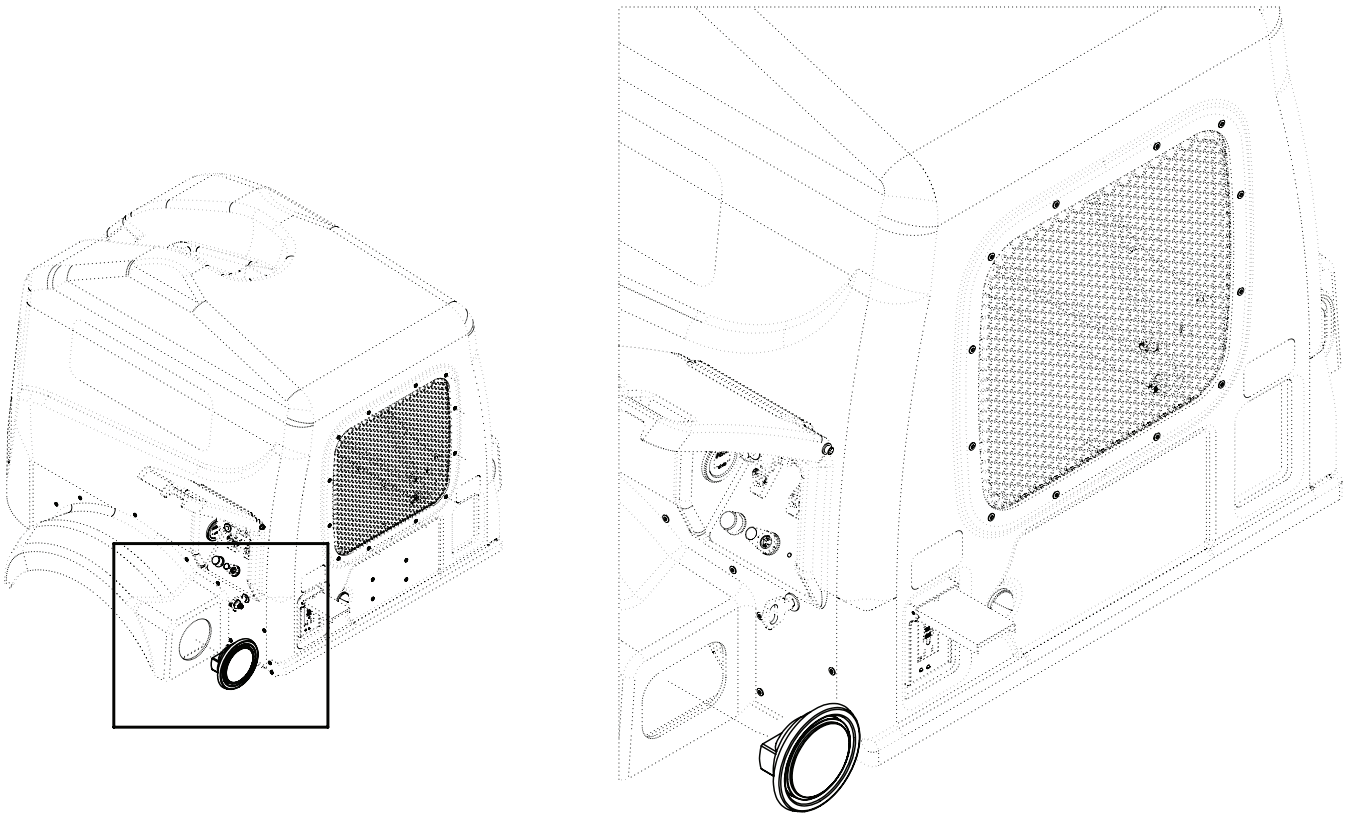

NOTA: LOS COMPONENTES QUE ESTAN EN LINEAS PUNTEADAS SOLO SE TOMAN DE REFERENCIA PARA EL MONTAJE DE LOS COMPONENTES DEL KIT

ENSAMBLE TAPA COMPONENTES ELÉCTRICOS

COMPONENTES INCLUIDOS EN SEC. 880 CTIC6000–KITBREAK – KIT–TI–BREAKERS 50–32–16 AMPS

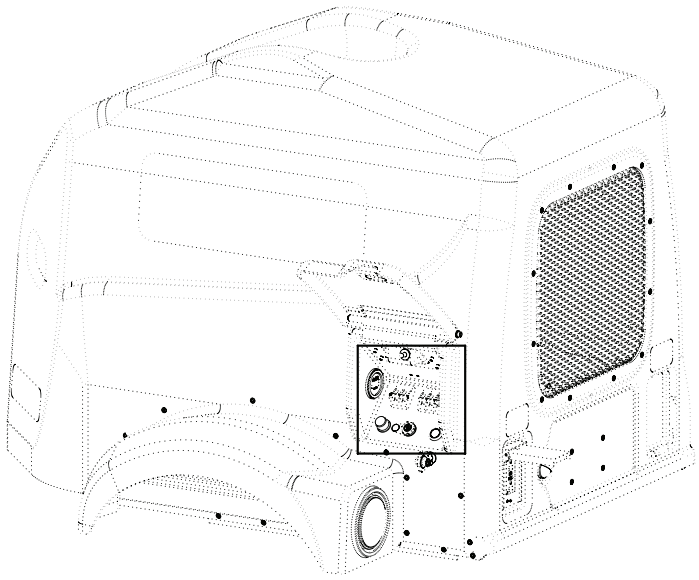

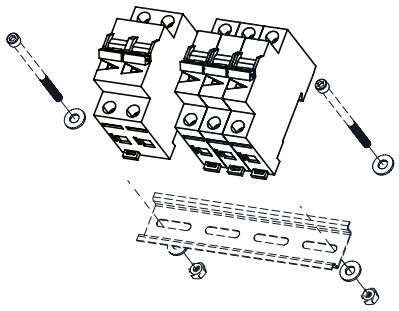

NOTA: LOS COMPONENTES QUE ESTAN EN LINEAS PUNTEADAS SOLO SE TOMAN DE REFERENCIA PARA EL MONTAJE DE LOS COMPONENTES DEL KIT

ENSAMBLE TAPA COMPONENTES ELÉCTRICOS

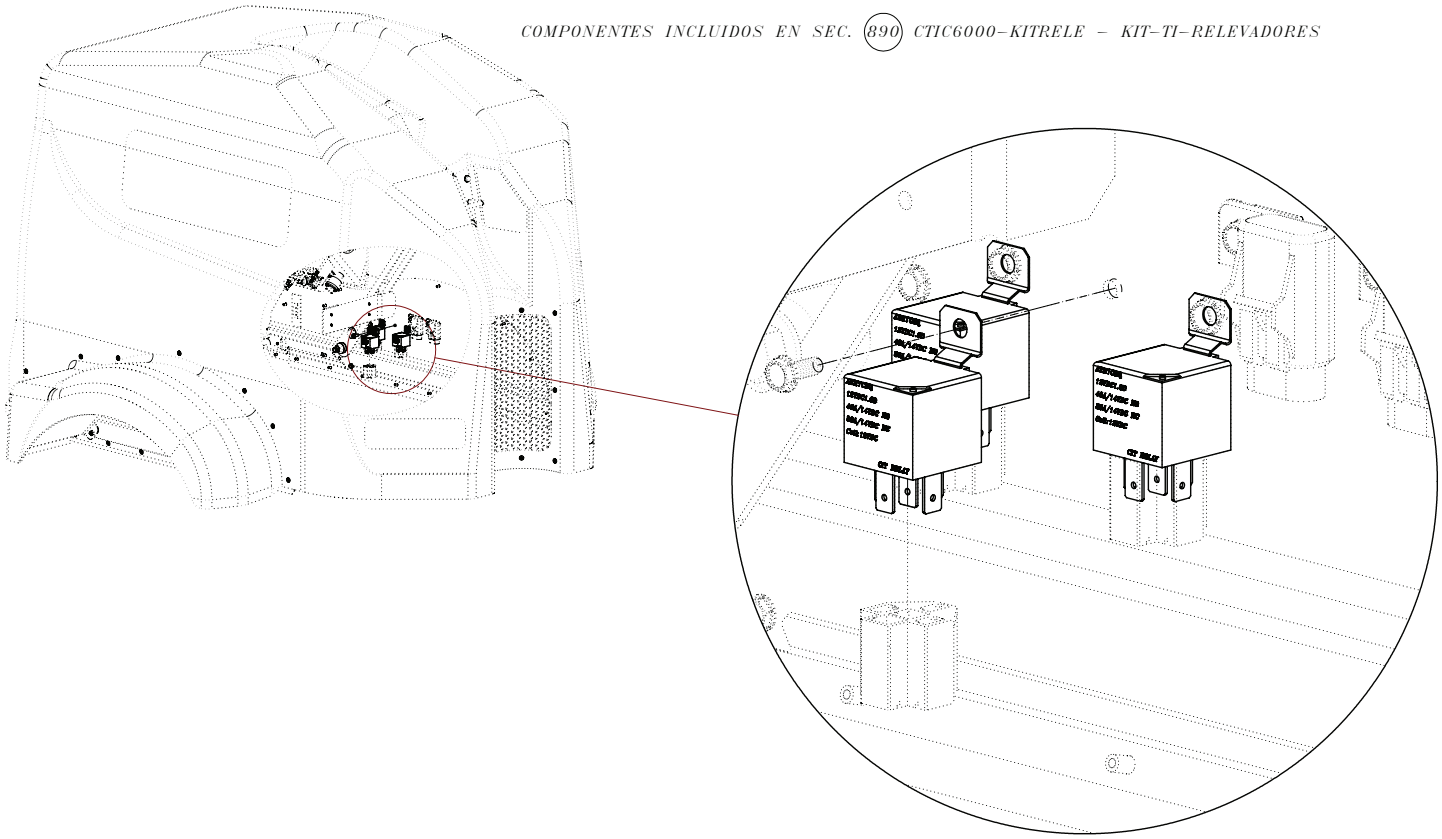

NOTA: LOS COMPONENTES QUE ESTAN EN LINEAS PUNTEADAS SOLO SE TOMAN DE REFERENCIA PARA EL MONTAJE DE LOS COMPONENTES DEL KIT

ENSAMBLE TAPA COMPONENTES ELÉCTRICOS

SECUENCIA	NO. PARTE	DESCRIPCIÓN	CANTIDAD
0030	CIP808504	VENTANA DE VENTILACIÓN TORRE COMPACTA	1
0040	CIP519792	BOTON P/MARCHA C/CAPUCHON HULE NEGRO(PDF	1
0050	CIP10958S	WITCH DE ENCENDIDO 6 TERMINALES	1
0060	CIP801708	FOCO PILOTO ROJO (33050R) (CAD,PDF)	1
0080	CIP801210	PLACA METALICA P/INTEMPERIE	1
0100	CIP801209	CONTACTO DUPLEX 15 AMP/ 125V	1
0120	CIP808594	RIEL COMPONENTES ELECTRICOS TORRE COMP.	1
0130	CIP801675J	TOR.C/A 3/16”NC X 3” G5 G. (CAD,2D)	2
0140	CIP492595J	RONDANA 1/4”PLANA G. 14-6.5-1.5MM(CAD,2D	4
0150	CIP503119J	TUERCA 3/16”NC INS. NYLON G8 G.(CAD,2D)	2
0170	CIP801580J	TOR.C/PHILI #6-40NF X 3/4” G2 G. (CAD)	4
0180	CIP513122J	TUERCA 1/8”NC INS. NYLON G8.8 G.(CAD,2D)	4
0260	CIP491754	REMACHE POP AM-66 (CAD,PDF)	12
0270	CIP808589	SOLD. REFUERZO IZQ. CUBIERTA TORRE	1
0280	CIP808588	SOLD. REFUERZO DER. CUBIERTA TORRE	1
0290	CIP491754	REMACHE POP AM-66 (CAD,PDF)	36
0300	CIP512367J	TOR.C/H 3/16”NC X 1/2” G2 G. (CAD, 2D)	9
0310	CIP503119J	TUERCA 3/16”NC INS. NYLON G8 G.(CAD,2D)	9
0320	CIP521351	FOCO PILOTO BLANCO (33065C) (CAD,PDF)	2
0330	CIP803289	INTERRUPT. LUCES “PLUNG SWITCH”(CAD,PDF)	1
0370	CIP802488	HOROMETRO N530-0200 15D(CAD,PDF)	1
0380	CIP511428J	TOR.C/A 1/2”NC X 3.1/2” G5 G. DESHIDR	2
0390	CIP492556J	TUERCA 1/2”NC HEX. G5 G. (CAD,2D)	2
0400	CIP506085	GROMMET DI17.7 DE36.4X15 (CAD,2D)	2
0450	CIP808634	BLOQUEO GIRO DE SWITCH DE ARRANQUE	1
0460	CIP808986G	MAQ. ABRAZADERA U CUAD. 3/8 NC TORRE	1
0470	CIP492357J	TOR.C/H 1/4”NC X 1” G5 G. (CAD,2D)	4
0480	CIP492595J	RONDANA 1/4”PLANA G. 14-6.5-1.5MM(CAD,2D	8
0490	CIP492581J	TUERCA 1/4”NC INS. NYLON G8 G. (CAD,2D)	4
0500	CIP505679J	RONDANA 3/8”PLANA G.22.5-9.7-1.9MM (CAD)	10
0510	CIP492583J	TUERCA 3/8”NC INS. NYLON G8 G. (CAD,2D)	4
0520	CIP492376J	TOR.C/H 3/8”NC X 1.1/4” G5 G. (CAD,2D)	2

ENSAMBLE TAPA COMPONENTES ELÉCTRICOS

SECUENCIA	NO. PARTE	DESCRIPCIÓN	CANTIDAD
0530	CIP492378J	TOR.C/H 3/8”NC X 1.3/4” G5 G. (CAD,2D)	2
0540	CIP808707	TIRANTE CUBIERTA TORRE COMPACTA	2
0550	CIP809397	TAPA T. DE ILUMINACION COMP. LAMP RED.	1
0560	CIP808635	PROTECCION LUCES DE REMOLQUE IZQ.	1
0570	CIP808637	PROTECCION LUCES DE REMOLQUE DER.	1
0600	CIP801245	PLAFÓN LUZ DE PLACA (26331) (CAD,PDF)	1
0610	CIP808763	ARNES CTIC6000 LUCES DE REMOLQUE REV.(F)	1
0620	CIP808764	ARNES CTIC6000 BALASTROS-LAMP. REV. (I)	1
0630	CIP808765	MAQ. ARNES CTIC6000 MOTOR REV. (H)	1
0640	CIP808920	GUARDA VENTILACION FRONTAL TORRE COMPACT	1
0650	CIP808947	SELLO VENTILACION MOTOR TORRE	2
0660	CIP506488J	RONDANA 3/8”PLANA G.21.4-10.3-3.2MM(CAD)	4
0670	CIP492554J	TUERCA 3/8”NC HEX. G5 G. (CAD,2D)	4
40680	CIP808937	SUJECION ABRAZADERA U P/CERROJO	1
0690	CIP492581J	TUERCA 1/4”NC INS. NYLON G8 G. (CAD,2D)	1
0700	CIP492595J	RONDANA 1/4”PLANA G. 14-6.5-1.5MM(CAD,2D	1
0710	CIP800056J	TOR.C/CO 1/4”NC X 3/4” G5 G. (CAD,2D)	1
0760	CIP509699	SUJETACABLE 3.5X200MM NEGRO C. SENCILLA	25
0770	CIP809165	SOLD. BISAGRA CENTRAL CUBIERTA	1
0780	CIP492371J	TOR.C/H 5/16”NC X 3” G5 G. (CAD,2D)	1
0790	CIP492582J	TUERCA 5/16”NC INS. NYLON G8 G.(CAD,2D)	1
0800	CIP491754	REMACHE POP AM-66 (CAD,PDF)	16
0810	CIP809158	SELLO SALPICADERAS TORRE COMPACTA	2
0820	CIP809157	SUJECION DER. SELLO SALPICADERAS	1
0830	CIP809156	SUJECION IZQ. SELLO SALPICADERAS	1
0850	CTIC6000-KITPANEL	KIT-TI-TAPA PANEL DE CONTROL	1
0860	CTIC6000-KITCPANEL	KIT-TI-CERROJO PANEL DE CONTROL	1
0870	CIP809389	LAMPARA REDONDA ROJA 4"	2
0880	CTIC6000-KITBREAK	KIT-TI-BREAKERS	1
0890	CTIC6000-KITRELE	KIT-TI-RELEVADORES	1

REFACCIONES MOTOR KOHLER KDW1003

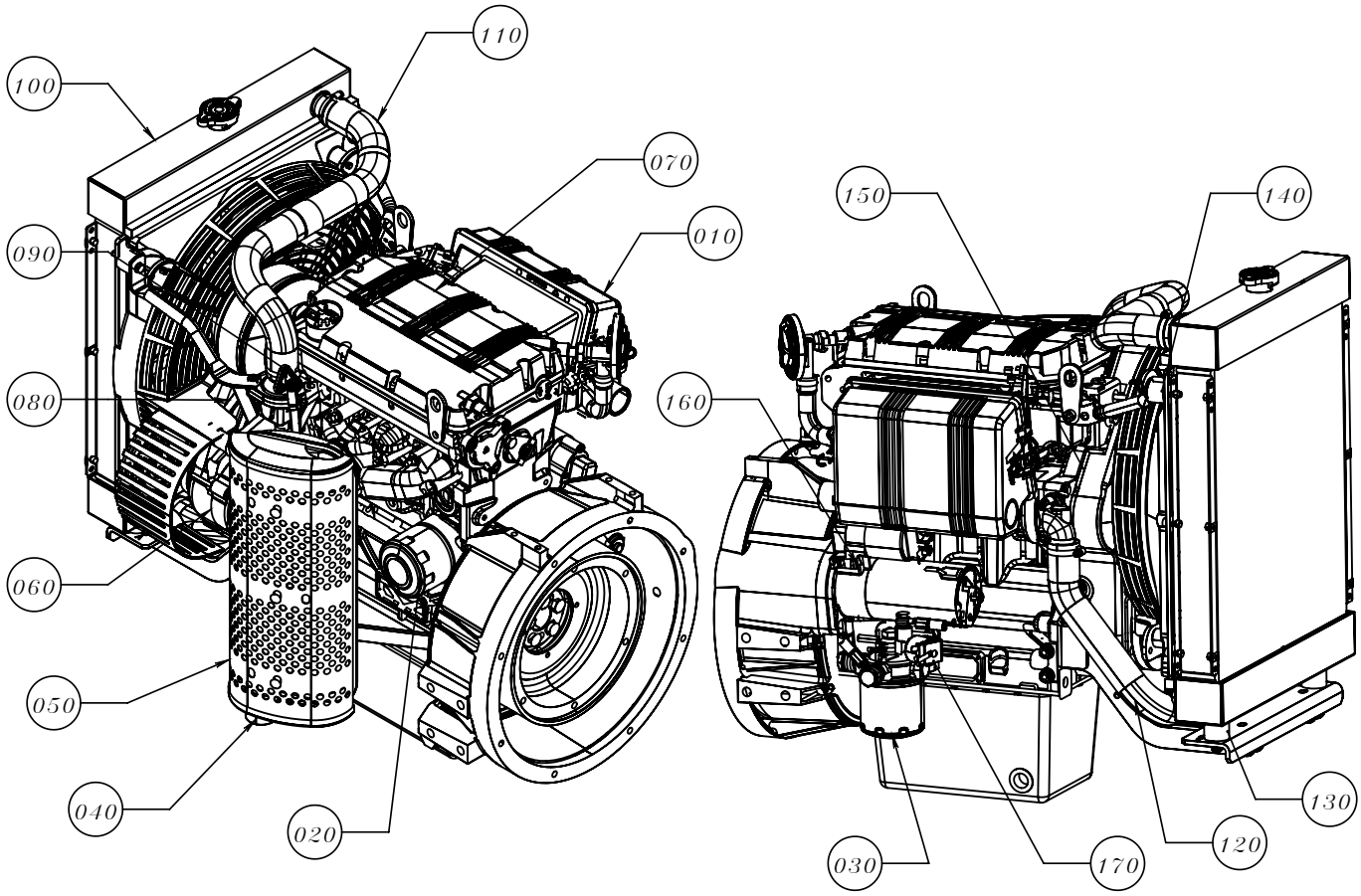

SEC.	NUMERO DE PARTE	DESCRIPCIÓN
10	KO-ED0021751640-S	ELEMENTO DE FILTRO DE AIRE (MOTOR KOHLER
20	ED0021752850-S	FILTRO ACEITE MOTOR KDW702
30	KO-ED0021752880-S	ELEMENTO DE FILTRO DIESEL (MOTOR KOHLER
40	KO-ED0054604500-S	MOFLE MOTOR KOHLER KDW1003
50	KO-ED0069271720-S	GUARDA MOFLE MOTOR KOHLER KDW1003
60	KO-ED0011573910-S	ALTERNADOR MOTOR KOHLER KDW1003
70	KO-ED0065902900-S	BOMBA DE INYECCION MOTOR KOHLER KDW1003
80	ED0024405130-S	BANDA V VENTILADOR KDW1003
90	ED0091951240-S	TERMOSTATO MOTOR KOHLER KDW1003,702
100	KO-ED0073503210-S	RADIADOR MOTOR KOHLER KDW1003
110	ED0054011940-S	MANGUERA SUP RADIADOR MOTOR
120	ED0054011950-S	MANGUERA INF RADIADOR MOTOR KDW1003
130	KO-ED0086361450-S	AMORTIGUADOR INFERIOR DE RADIADOR MOTOR
140	KO-ED0086361540-S	AMORTIGUADOR SUPERIOR DE RADIADOR MOTOR
150	KO-ED0065844380-S	BOMBA DE AGUA (MOTOR KOHLER KDW1003)
160	ED0024405130-S	BANDA V VENTILADOR KDW1003
170	KO-ED0035871190-S	ELECTROVÁLVULA DE COMBUSTIBLE

IMPORTANTE

·Lea por completo el contenido de este manual.
·Es necesario que lo tenga a la mano en el momento de solicitar refacciones ya que deberá especificar:

-Modelo de la máquina
-Número de serie de la misma
-Código de la pieza que necesita

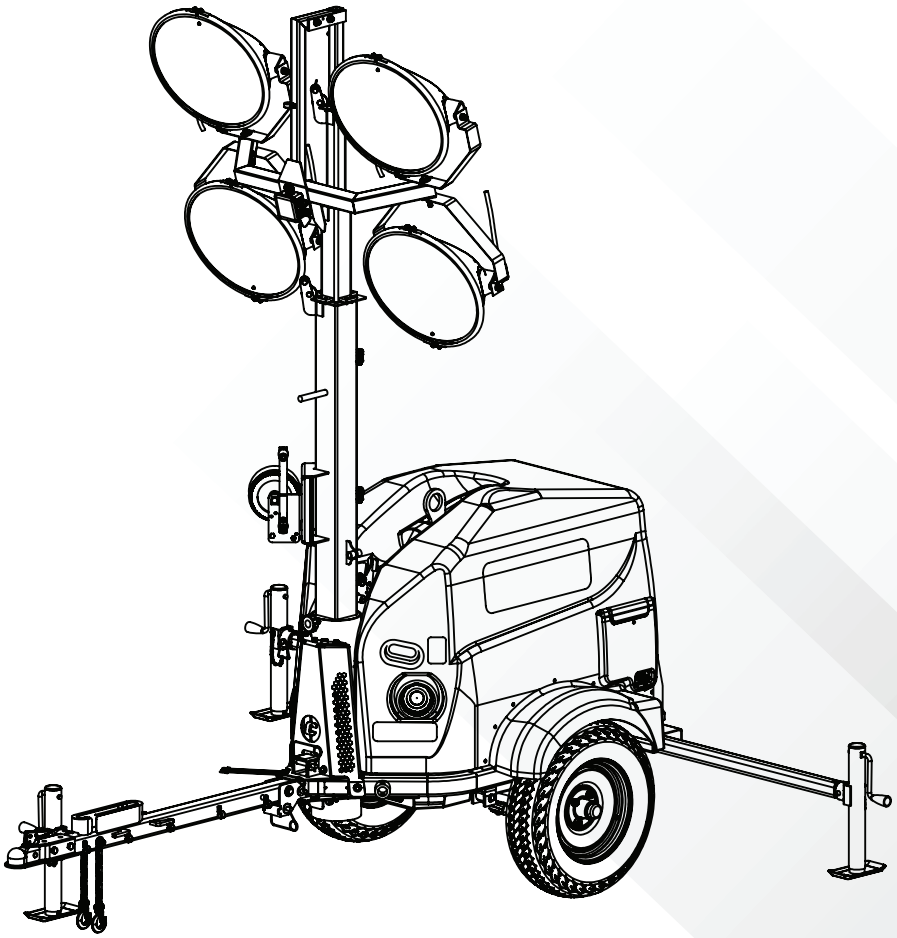

Estamos para servirle:

CIPSA.COM.MX

CONTÁCTANOS:
Carr Federal México-Puebla
Km 126.5, Santiago Momoxpan,
72760 Puebla, Pue.

En la República Mexicana:

Ventas Equipo y Refacciones:
Tel.: 2222 25 99 00
ci-pue@cipsa.com.mx
ci-equipo@cipsa.com.mx
ci-refacciones@cipsa.com.mx

Ventas Equipo Exportación:
Tel.: + 52 (222) 225 9900 Ext. 2063
equipo.expo@cipsa.com.mx

Repuestos Exportación:
Tel.:+52 (222) 225 99 00 Ext. 2052
repuestos.expo@cipsa.com.mx
postventa.expo@cipsa.com.mx

@cipsamx

CIPSA.COM.MX