Empresa:
Creado Por:
Teléfono:

Datos: 22/04/2025

Contar	Descripción
1	**UP 20-30 N 150**



Advierta! la foto puede diferir del actual producto

Código: 59643500

La bomba es del tipo de rotor encapsulado, es decir la bomba y el motor forman una unidad íntegra sin cierre y con sólo dos juntas para el sellado. Los cojinetes están lubricados por el líquido bombeado.

La bomba se caracteriza por:

* Eje y cojinetes radiales de cerámica.
* Cojinete axial de carbono.
* Camisa del rotor y placa soporte de acero inoxidable.
* Impulsor resistente a la corrosión, Composite.
* Cuerpo de bomba de Acero inoxidable.

El motor es un motor 1-fásico.
No se requiere protección adicional de motor.

Líquido:

Líquido bombeado:	Agua
Rango de temperatura del líquido:	2 .. 110 °C
Temperatura del líquido durante el funcionamiento:	60 °C
Densidad:	983.2 kg/m³

Técnico:

Caudal nominal:	1.53 m³/h
Altura nominal:	1.7 m
Clase TF:	95
Homologaciones:	CE,VDE,EAC,WEEE

Materiales:

Cuerpo hidráulico:	Acero inoxidable
Carcasa de la bomba:	EN 1.4301 AISI 304
Impulsor:	Composite PES+30% GF

Instalación:

Rango de temperaturas ambientes:	0 .. 40 °C
Amb. máx. con líquido a 80ºC:	40 °C
Presión de trabajo máxima:	10 bar
Normativa de conexión de tubería:	ISO 228-1
Tipo de conexión:	G
Tamaño de la conexión:	1 1/4 inch
Presión nominal para la conexión:	PN 10
Longitud puerto a puerto:	150 mm

Empresa:
Creado Por:
Teléfono:

Datos: 22/04/2025

Contar	Descripción
1	Datos eléctricos: Potencia de entrada máx.: 75 W Frecuencia de red: 50 Hz Tensión nominal: 1 x 230 V Corriente en velocidad 3: 0.31 A Tamaño condensador - Funcionamiento: 2 µF Grado de protección (IEC 34-5): IP44 Clase de aislamiento (IEC 85): F Protección estándar Ex: NONE Otros: Posición de caja de conexiones: 9H Peso neto: 2.04 kg Peso bruto: 2.18 kg Volumen de transporte: 0.004 m³ RSK sueco n.º: 5803029 Finés: 4615606 País de origen.: RS Tarifa personalizada n.º: 8413.7000

Empresa:
Creado Por:
Teléfono:

Datos: 22/04/2025

59643500 UP 20-30 N 150 50 Hz

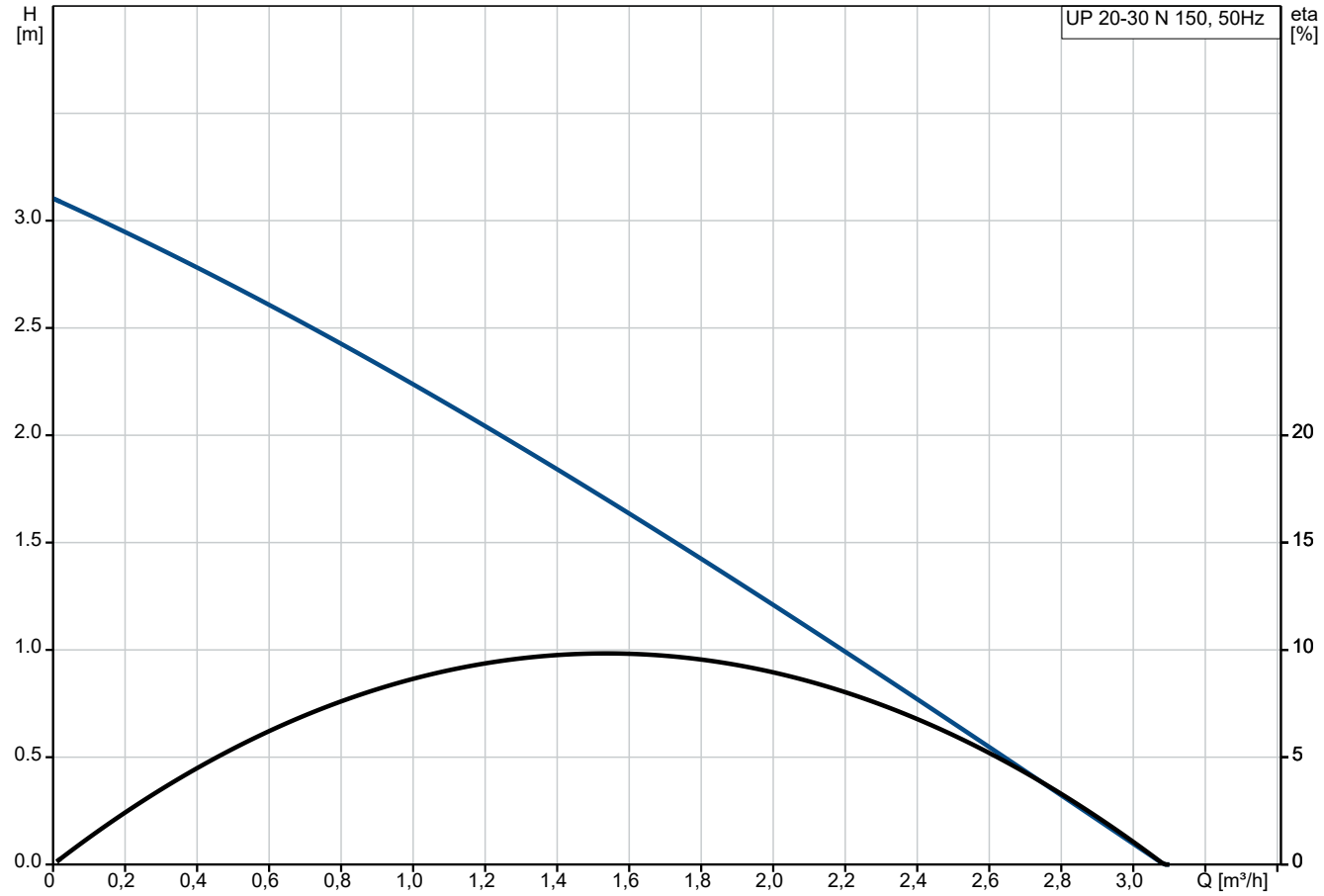

Líquido bombeado = Agua
Temperatura del líquido durante el funcionamiento = 60 °C
Densidad = 983.2 kg/m³

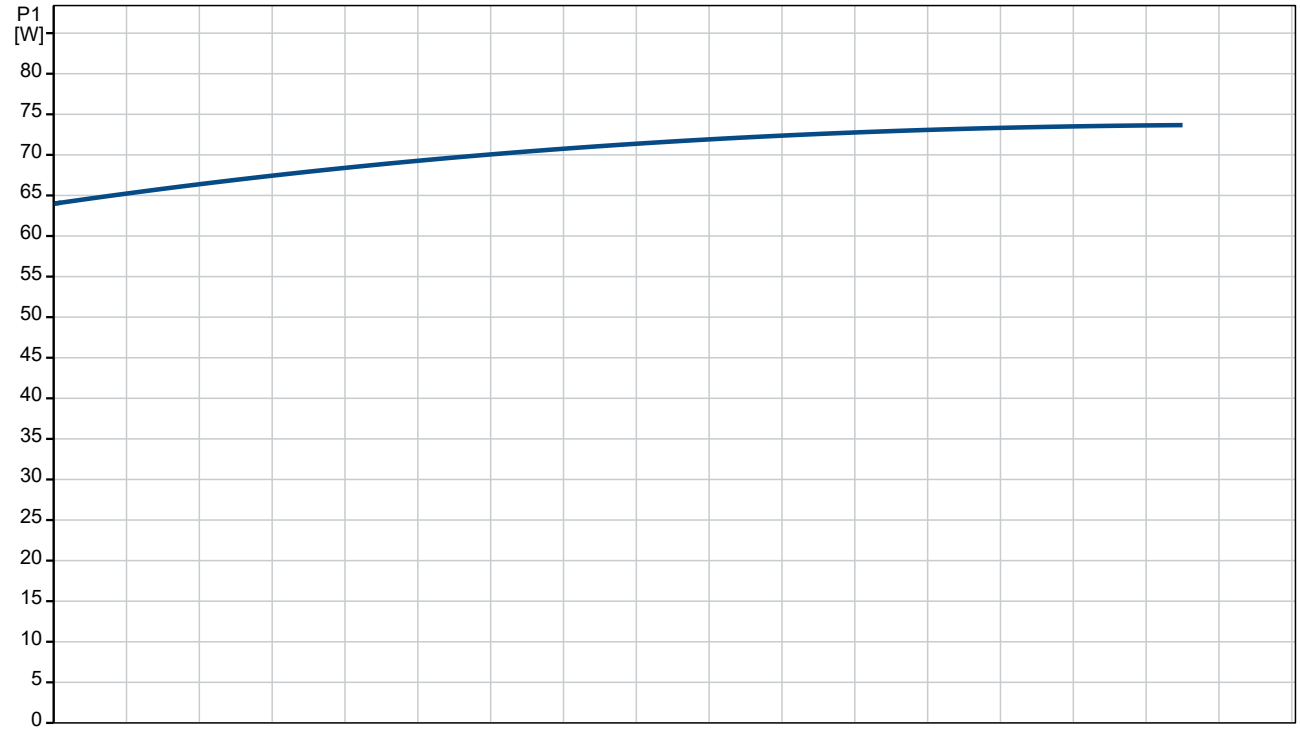

Empresa:
Creado Por:
Teléfono:

Datos: 22/04/2025

Descripción	Valor
Información general:	
Producto::	UP 20-30 N 150
Código::	59643500
Número EAN::	5708601058745
Precio:	
Técnico:	
N.º de velocidad:	1
Caudal nominal:	1.53 m³/h
Altura nominal:	1.7 m
Altura máxima:	30 dm
Clase TF:	95
Homologaciones:	CE,VDE,EAC,WEEE
Materiales:	
Cuerpo hidráulico:	Acero inoxidable
Carcasa de la bomba:	EN 1.4301
	AISI 304
Impulsor:	Composite
	PES+30% GF
Instalación:	
Rango de temperaturas ambientes:	0 .. 40 °C
Amb. máx. con líquido a 80ºC:	40 °C
Presión de trabajo máxima:	10 bar
Normativa de conexión de tubería:	ISO 228-1
Tipo de conexión:	G
Tamaño de la conexión:	1 1/4 inch
Presión nominal para la conexión:	PN 10
Longitud puerto a puerto:	150 mm
Líquido:	
Líquido bombeado:	Agua
Rango de temperatura del líquido:	2 .. 110 °C
Temperatura del líquido durante el funcionamiento:	60 °C
Densidad:	983.2 kg/m³
Datos eléctricos:	
Potencia de entrada máx.:	75 W
Frecuencia de red:	50 Hz
Tensión nominal:	1 x 230 V
Corriente en velocidad 3:	0.31 A
Tamaño condensador - Funcionamiento:	2 µF
Grado de protección (IEC 34-5):	IP44
Clase de aislamiento (IEC 85):	F
Protección estándar Ex:	NONE
Protec. térmica:	Protección por impedancia
Otros:	
Posición de caja de conexiones:	9H
Peso neto:	2.04 kg
Peso bruto:	2.18 kg
Volumen de transporte:	0.004 m³
RSK sueco n.º:	5803029
Finés:	4615606
País de origen.:	RS
Tarifa personalizada n.º:	8413.7000



Líquido bombeado = Agua
Temperatura del líquido durante el funcionamiento = 60 °C
Densidad = 983.2 kg/m³

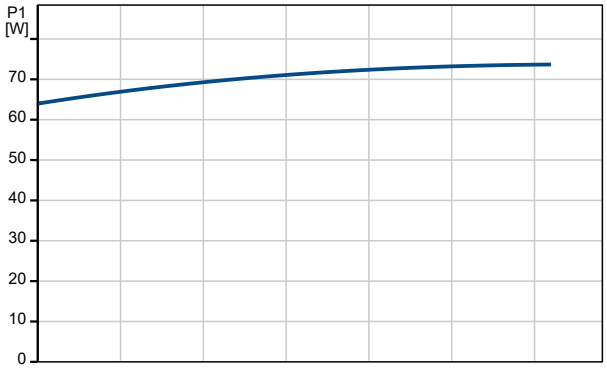

Empresa:
Creado Por:
Teléfono:

Datos: 22/04/2025

59643500 UP 20-30 N 150 50 Hz

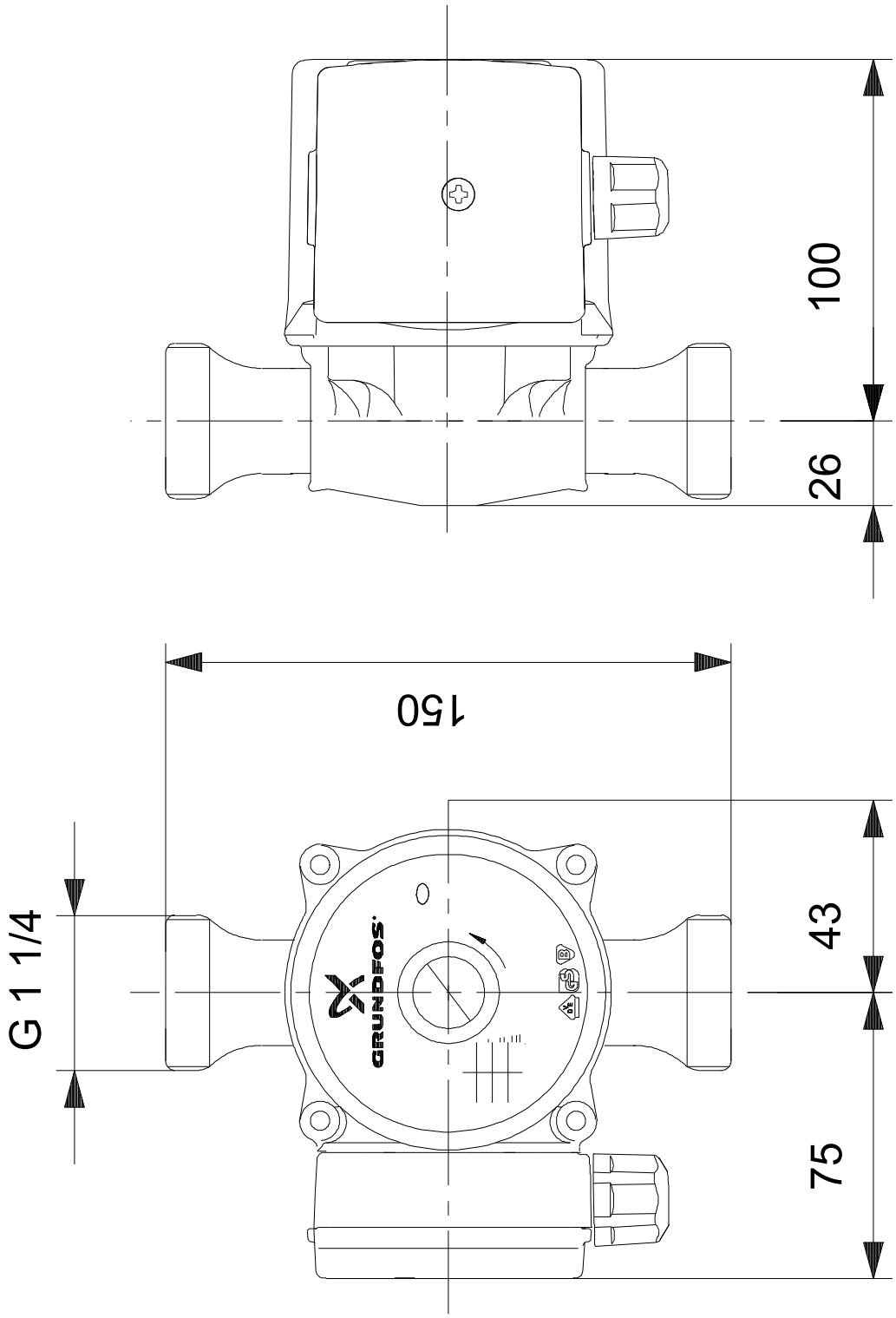

Nota: todas las unidades están en [mm] a menos que se indiquen otras. Exención de responsabilidad: este esquema dimensional simplificado no muestra todos los detalles.