CLARK//PL
PROFESSIONAL LINE

ROOFTOP DC INVERTER

COMPACTO Y ROBUSTO

Variedad de capacidades

Protección GOLDEN FIN

Golden Fin

Compresor Inverter

Fiabilidad

*Las imagenes son referenciales.
**La empresa se reserva el derecho a modificar actualizaciones técnicas sin aviso.
***V.04.2025

CARACTERÍSTICAS GENERALES

Gama de Capacidad:
- Amplia gama de capacidades de refrigeración de entre 5 a 20 toneladas, disponibles en formato bomba de calor.

Compacto y Robusto:
- Estructura compacta, el bastidor base de la unidad está diseñado con ranuras para grúas elevadoras y orificios de aparejo para facilitar el transporte y la instalación.
- Construido en acero galvanizado, los paneles están pintados con pintura epoxi en polvo para un excelente acabado, resistencia a la intemperie y a la corrosión. La sección del evaporador está aislada con espuma de polietileno de alta densidad.
- Punto de drenaje externo de fácil conexión.

Compresor DC Inverter de alta eficiencia:
- El compresor DC Inverter utiliza la tecnología de motor de imán permanente que mejora significativamente su rendimiento y eficiencia. Con la parada completa del compresor, los imanes colocarán el rotor en la posición óptima para un arranque de bajo par.

Intercambiador condensador de alta eficiencia:
- Intercambiador fabricado con tuberías con ranura interna con un 25 a 30 % más de área de superficie garantiza una mejor transferencia de calor. Las aletas de aluminio corrugado moldeadas por inyección expandidas mecánicamente aumentan la superficie de intercambio de calor, lo que genera una alta eficiencia del intercambiador. Testeado con pruebas de presión a 650 PSI.

Rango de Operación:
- Amplio rango de operación, modo refrigeración desde 16°C a 52°C y en modo calefacción en temperturas de entre -10°C a 24°C.

Control:
- El termostato montado de fábrica como estándar, se puede montar en la unidad o controlar de forma remota (dentro de los 30m como estándar).
- Equipo Incluye protocolo comunicación Modbus RS485.

Fiabilidad

Desconexión por alta y baja presión para proteger el compresor de alta presión de descarga y fugas del sistema.

Refrigerante R-410

Compresor DC Inverter, permite un control preciso del sistema, minimizando el consumo de energía.

*Las imagenes son referenciales.
**La empresa se reserva el derecho a modificar actualizaciones técnicas sin aviso.
***V.04.2025

CLARK//PL
PROFESSIONAL LINE

TABLA TÉCNICA

Especificaciones técnicas

CAPACIDAD NOMINAL		(Ton)	5	7,5	10	15	20
MODELO			PL-HP050-I4-1	PL-HP-075-I4-1	PL-HP-100-I4-1	PL-HP-150-I4-1	PL-HP-200-I4-1
FUENTE ALIMENTACION		V,Ph,Hz	380V 3Ph~50HZ	380~415V,3Ph,50Hz	380~415V,3Ph,50Hz	380~415V,3Ph,50Hz	380~415V,3Ph,50Hz
Refrigeracion	Capacidad enfriamiento	Btu/h	55000	89000	120000	180000	240000
		kW	16,1	26	35	53	70
	Potencia consumida	kW	5,68	8,4	11,8	17,8	24,16
	EER 1	Btu/h/W	9,7	10,6	10,2	10,1	9,9
Calefaccion	Capacidad de calefaccion	Btu/h	56650	91400	124900	187000	248400
		kW	16,6	26,8	36,6	54,8	72,8
	Potencia consumida	kW	5,51	7,6	11,1	17	22,6
	COP	Btu/h/W	10,3	12	11,3	11	11
Maxima potencia absorbida		kW	9,2	10,8	16	24,1	31,2
Maximo consumo absorbido		A	16,2	21,5	31,2	47	60,9
Ventilador Inyeccion	Caudal de aire	m3/h	2600	4758	5946	9345	12912
	ESP	Pa	50	80	110	130	200
	Tipo Unidad		Centrifugo	Centrifugo	Centrifugo	Centrifugo	Centrifugo
	Tipo transmision		Directa	Directa	Correas	Correas	Correas
Compresor	Tipo		Rotativo	Rotativo	Rotativo	Scroll	Scroll
	Cantidad		1	1	1	1	2
Ventilador Condensacion	Tipo		Axial	Axial	Axial	Axial	Axial
Refrigerant	Tipo		R410a	R410A	R410A	R410A	R410A
	Cantidad	kg	2,3	4,8	6,7	9,2	2 * 6.7
	Control Expansion Refrigerante		Capilar	EEV	EEV	EEV	EEV
Nivel de presion sonora		dB(A)	65	71,5	71,5	76,9	75,3
Condiciones ambientales	Enfriamiento		16°C a 52°C	16°C a 52°C	16°C a 52°C	16°C a 52°C	16°C a 52°C
	Calefaccion		-10°C a -24°C	-10°C a -24°C	-10°C a -24°C	-10°C a -24°C	-10°C a -24°C
Peso Neto		kg	135	300	430	520	800
Peso Bruto		kg	137	305	441	540	830
Dimension Neta	WxHxD	mm	1130*825*754	1475x840x1130	1475x1260x1130	1965x1260x1130	2200x1260x1670
Embalaje	WxHxD	mm	1150*845*775	1495x850x1150	1495x1270x1150	1985x1270x1150	2220x1270x1690

Notas:

1) Condición de prueba de capacidad de enfriamiento: Temperatura ambiente exterior: 35°C, temperatura interior 26,7°C DB/19,4°C WB;
   Condición de prueba de capacidad de calefacción: Temperatura ambiente exterior: 7°C DB/6°C WB, temperatura interior 20°C DB/ 15°C WB
2) Las unidades son adecuadas para funcionar hasta ± 20 % del Caudal nominal;
3) Los valores de sonido se miden en una habitación semi-anecoica, en una posición de 1 metro delante de la unidad y (1 metro+altura de la unidad) / 2 sobre el suelo.
4) Las especificaciones están sujetas a cambios sin previo aviso para mejorar el producto.
5) Toneladas nominales sólo como referencia.
6) Capacidad de refrigeración o calefacción según especificaciones.
7) Incluye control cableado.
8) Incluye filtros metálicos lavables, eficiencia G2.
9) Incluye protocolo comunicación Modbus RS485.
10) Tratamiento anticorrosivo Golden Fin en los dos intercambiadores.

*Las imagenes son referenciales.
**La empresa se reserva el derecho a modificar actualizaciones técnicas sin aviso.
***V.04.2025

CLARK//PL
PROFESSIONAL LINE

DIMENSIONES TÉCNICAS

Modelo: PL-HP050-14-1

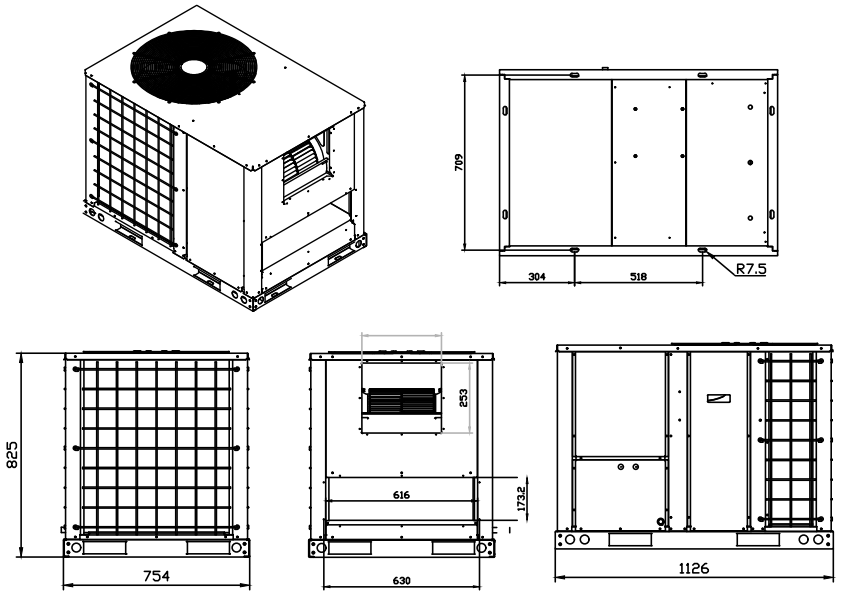

Modelo: PL-HP75-14-1

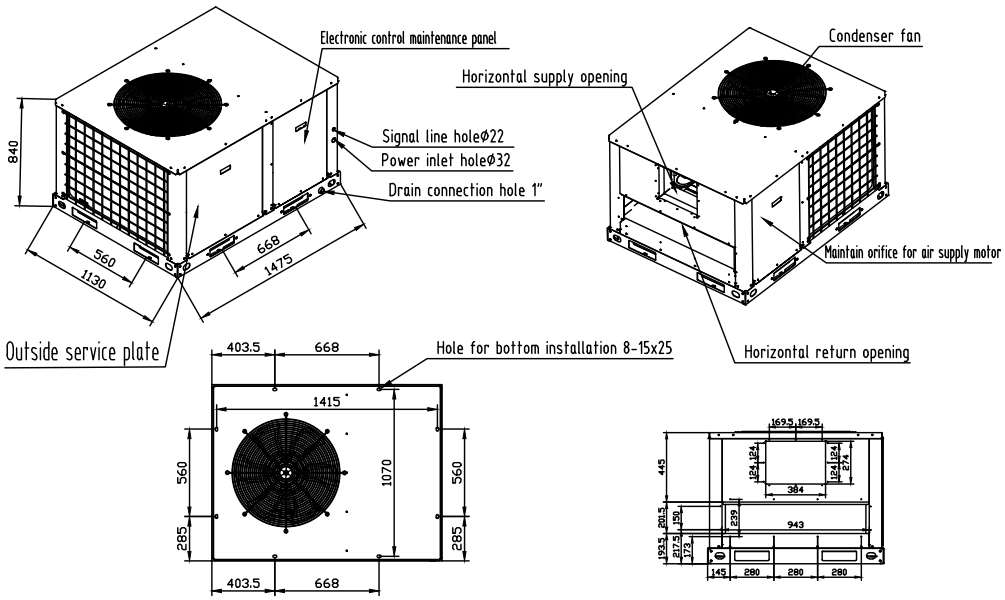

*Las imagenes son referenciales.
**La empresa se reserva el derecho a modificar actualizaciones técnicas sin aviso.
***V.04.2025

DIMENSIONES TÉCNICAS

Modelo: PL-HP100-14-1

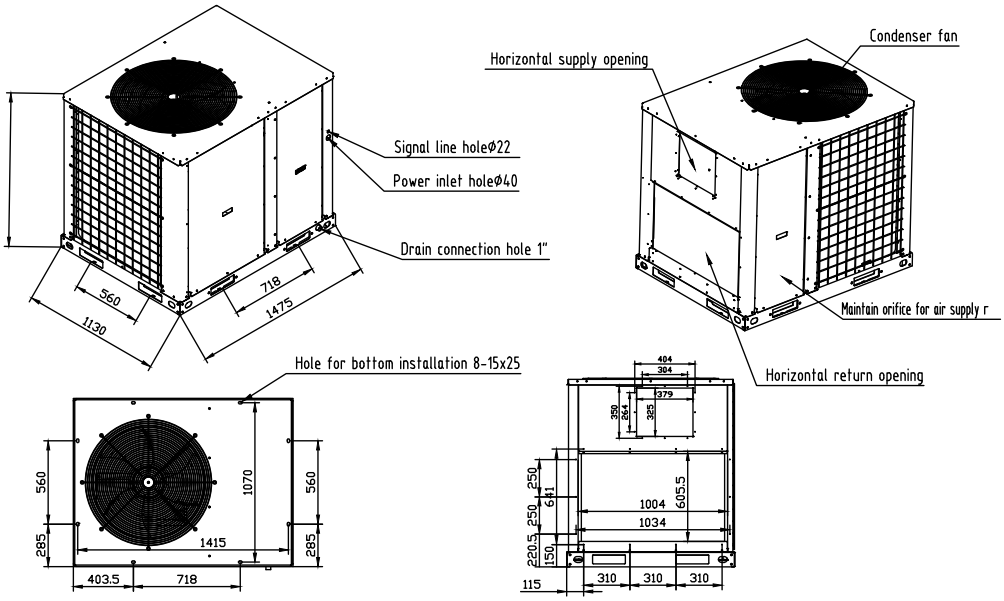

Modelo: PL-HP150-14-1

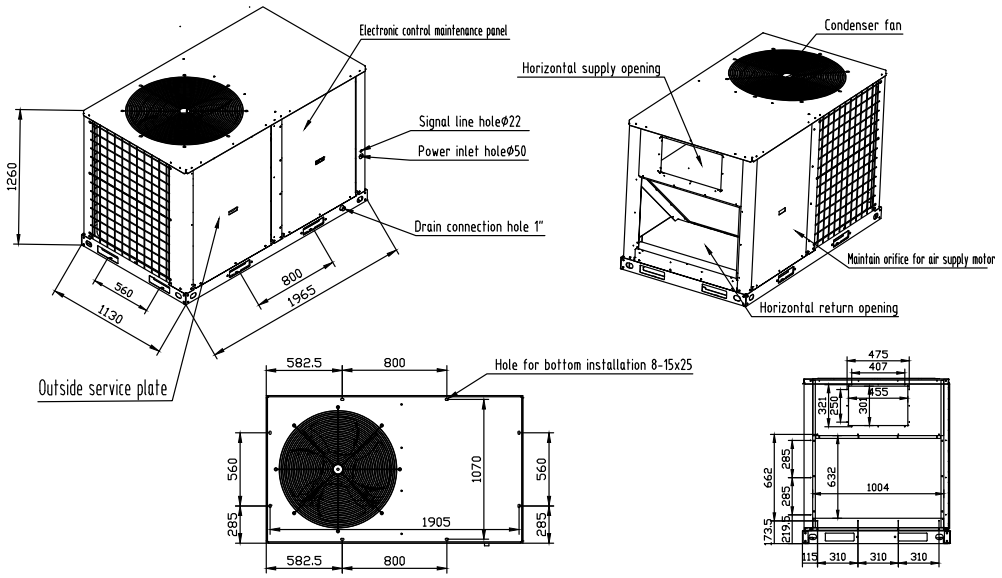

*Las imagenes son referenciales.
**La empresa se reserva el derecho a modificar actualizaciones técnicas sin aviso.
***V.04.2025

CLARK//PL
PROFESSIONAL LINE

DIMENSIONES TÉCNICAS

Modelo: PL-HP200-14-1

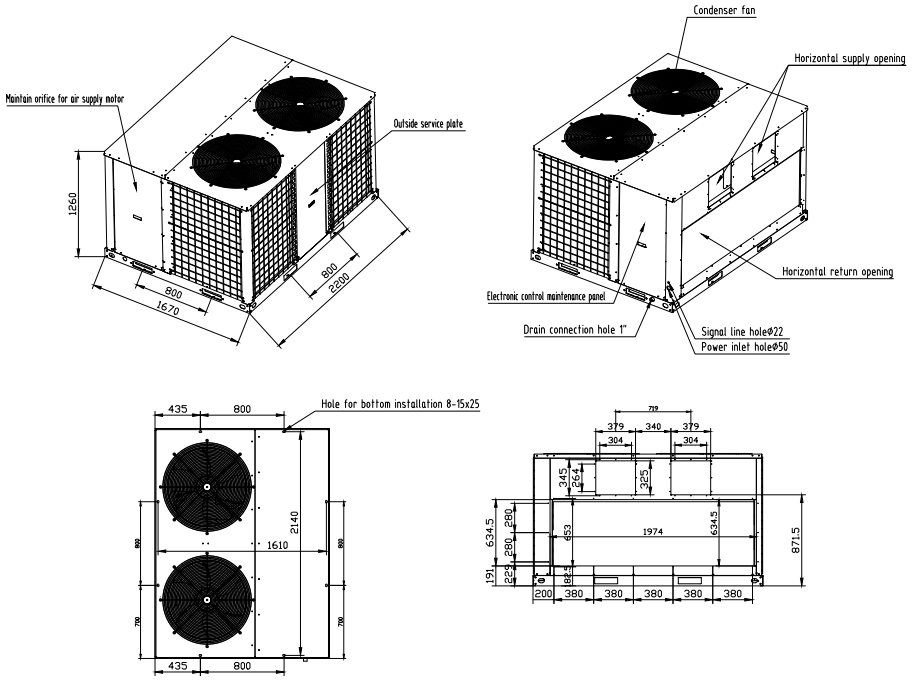

INSTALACIÓN DISTANCIAMIENTOS MÍNIMOS

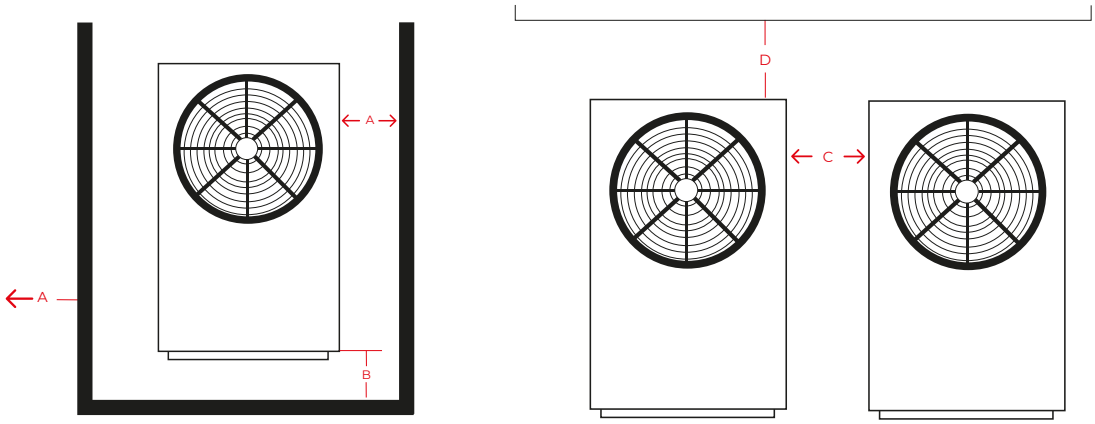

Notas:

A ≥ 1.5m
B es la salida de aire, si está en el interior, entonces B≥2m. Si está al aire libre, no hay dimensión limitada.
C ≥ 1m

*Las imagenes son referenciales.
**La empresa se reserva el derecho a modificar actualizaciones técnicas sin aviso.
***V.04.2025