ESPECIALISTAS EN CLIMATIZACIÓN

MANUAL DE INSTALACIÓN Y USO

AQUATANK 200E

Bomba de calor con acumulador integrado



MODELOS

- AQUATANK.200E

TABLA DE CONTENIDO

1 Prefacio..... 02
2 Precauciones de Seguridad 03
2.1 Advertencias de Instalación 04
2.2 Advertencias de Instalación 05
2.3 Traslado y Reparación..... 05
2.4 Precauciones antes del uso 06
2.5 Atención durante el funcionamiento 06
2.6 Advertencia RAEE 07
3 Instrucciones del producto 07
3.1 Presentación del producto..... 07
3.2 Principio de funcionamiento 08
3.3 Apariencia 08
3.4 Conexiones y dimensiones 09
3.4.1 Aab15R1/200E 10
3.5 Especificaciones técnicas 10
4 Instrucciones de instalación 11
4.1 Elija el lugar de instalación 11
4.2 Lugar de instalación 13
4.3 Instrucciones de instalación 15
4.3.1 Transporte del producto 15
4.4 Conexión de tuberías 16
4.4.1 Esquema de conexión de la tubería de agua 16
4.4.2 Conexión entrada aire 18
4.5 Conexión eléctrica 18
4.5.1 Diagrama de conexión 18
5 Instrucciones de uso 20
5.1 Llenado con agua 20
5.2 Método de drenaje 20
5.3 Instrucciones del panel de control 21
5.3.1 Funcionamiento del panel de control 23
5.3.1.2 Comprobación y ajuste de la temperatura 23
5.3.1.3 Ajuste del modo de funcionamiento 23
5.3.1.4 Ajuste de la hora 24
5.3.1.5 Ajuste del temporizador 25
5.3.1.6 Cancelación del temporizador 25
5.3.1.7 Programación semanal..... 25
5.3.1.8 Temporizador de fecha especial 25
5.3.1.9 Con igurar modo vacaciones 26
5.3.1.10 Cancelar ajuste de vacaciones 26
5.3.1.11 Prioridad del modo vacaciones y del temporizador semanal 26

5.3.1.12 Función de Esterilización 27
5.3.1.13 Manual de Esterilización 27
5.3.1.14 Esterilización Automática 27
5.3.1.15 Consulta de parámetros 27
5.3.1.16 Función Desescarche Forzado Manual 27
5.3.1.17 Función Bloqueo de Seguridad 27
5.3.1.18 Ajuste Wi-Fi 28
5.3.2 Los Códigos de Parámetro se muestran como sigue 31
6 Mantenimiento y Gestión de Fallos 33
6.1 Problemas comunes 33
6.2 Mantenimiento de la Unidad 34
6.3 FAQ (Preguntas Frecuentes) 34
6.3.1 La unidad funciona, la temperatura del agua se mantiene 34
6.3.2 Pantalla en blanco del panel de control 34
6.3.3 Fugas en la válvula de seguridad 35
6.3.4 Válvula P/T 35
6.3.5 Ánodo de magnesio 35
6.4 Modelo de fusible 35
7 Protocolo de Instalación 36
8 Protocolo de mantenimiento 38

1. PREFACIO

Gracias por elegir nuestros calentadores de agua con bomba de calor con fuente de aire.

- Este manual proporciona información fundamental sobre seguridad, instalación, funcionamiento y mantenimiento. Lea atentamente este manual antes de abrir o realizar el mantenimiento de la unidad.
- Es imprescindible que esta unidad sea instalada por personal profesional autorizado. Una instalación incorrecta por parte de los usuarios podría provocar incendios, descargas eléctricas, lesiones o fugas de agua.
- La reparación de esta unidad debe ser llevada a cabo por personal profesional autorizado. En caso de requerir reparaciones, póngase en contacto con su distribuidor local o con nuestro personal de reparaciones certificado. El intento de reparar el calentador de agua sin la experiencia adecuada puede provocar incendios, descargas eléctricas, lesiones o fugas de agua.
- En el momento de la instalación, el instalador debe explicar detalladamente al usuario cómo utilizar y mantener la unidad de acuerdo con el manual. Los usuarios deben leer y guardar estemanual, siguiendo estrictamente las operaciones descritas.
- El cumplimiento de las instrucciones proporcionadas es crucial en todo momento para mantener la garantía. El mantenimiento y el funcionamiento deben realizarse de acuerdo con el programa y la frecuencia recomendados en este manual.
- El incumplimiento de estas recomendaciones anulará la garantía.
- Tenga en cuenta que cualquier mejora que se realice en la unidad conllevará cambios en el manual sin previo aviso.
- El agua procedente del suelo, de pozos, de ríos, del mar o de fuentes industriales debe someterse a un tratamiento de purificación. Los requisitos de calidad del agua son los siguientes:

VALOR PH	Dureza Total (Calculado con CaCO3)	Al	Fe	Mn
6.5~8.5	450ppm	0.2mg/L	0.3mg/L	0.1mg/L

Cu	Cloruro	Sulfato	Consumo de Oxígeno (CODMn método de cálculo con O2)	Fenoles Volatilizados (Calculado con Fenol)
6.5~8.5	450ppm	0.2mg/L	0.3mg/L	0.1mg/L

Nota La máquina debe utilizar agua de ciudad. El contenido de la tabla mencionada anteriormente son los indicadores generales de agua de la ciudad

2. PRECUACIONES DE SEGURIDAD

SIMBOLO	SIGNIFICADO
 ADVERTENCIA	Una operación incorrecta puede causar la muerte o graves lesiones a las personas.
 ADVERTENCIA	El manejo incorrecto puede provocar lesiones personales y pérdidas materiales

SIMBOLO	SIGNIFICADO
	Prohibición. Lo que está prohibido se indicará con este símbolo.
	Ejecución del mandato. Las medidas mencionadas deben llevarse a cabo.
	PRECAUCIÓN (incluida ADVERTENCIA) Preste atención a la información.

1.""El término 'lesión' implica que no hay necesidad de ir al hospital ni requiere un tratamiento prolongado. Se refiere a heridas, quemaduras y/o una descarga eléctrica."

2." El término "pérdida material" se refiere a la pérdida de bienes e información.

2.1 PRECAUCIONES DE INSTALACIÓN

SIMBOLO	SIGNIFICADO
 Se requiere personal autorizado	Este aparato debe ser instalado por personal cualificado para evitar una instalación incorrecta, que podría provocar incendios, descargas eléctricas, lesiones, fugas de agua, etc.
 Se requiere conexión a tierra	Asegúrese de que la conexión a tierra y la conexión a la red eléctrica sean correctas. Un funcionamiento incorrecto puede provocar lesiones personales o pérdidas materiales.
 Peligro de Afixia	Puede producirse riesgo de asfixia cuando se instala en espacios reducidos debido a fugas de refrigerante. Para medidas específicas póngase en contacto con su distribuidor.
 Lugar de Instalación	El aparato no debe instalarse cerca de gases fácilmente inflamables. En caso de producirse fugas de gas, también pudieran producirse incendios.
 Fijar Seguro	La capacidad de carga de los cimientos debe ser suficiente para el peso de la bomba de calor, incluido el depósito cargado.
 Fusibles	Asegúrese de que haya un fusible. La falta de un fusible puede provocar incendios o descargas eléctricas.
 Conexiones Principales	El dispositivo debe instalarse siguiendo las directrices nacionales de conexión a la red eléctrica.
 Protección contra Derrames	Asegúrese de que haya un dispositivo de protección contra derrames. La ausencia de este tipo de protección puede provocar cortocircuitos, descargas eléctricas o la quema de dispositivos eléctricos.
 No quitar la etiqueta del producto	Asegúrese de que no se han retirado las etiquetas del dispositivo.

2.2 ADVERTENCIA DE INSTALACIÓN

SIMBOLO	SIGNIFICADO
 Prohibido	Asegúrese de que haya un fusible. La ausencia de fusible puede provocar incendios o descargas eléctricas.
 Desconectar	El dispositivo debe instalarse siguiendo las directrices nacionales de conexión a la red eléctrica.

2.3 TRASLADO Y REPARACIÓN

SIMBOLO	SIGNIFICADO
 Encomendar	Al trasladar la bomba de calor, debe ser instalada por personal profesional. Una instalación incorrecta del equipo puede provocar incendios descargas eléctricas, lesiones, fugas de agua, etc.
 Prohibido	Las reparaciones deben ser realizadas por personal profesional para evitar incendios, descargas eléctricas, lesiones, fugas de agua, etc.
 Encomendar	Si la bomba de calor requiere reparación o reubicación, esta deberá ser realizada por personal especializado. La manipulación inadecuada del equipo puede provocar incendios, descargas eléctricas, lesiones, fugas de agua, etc.

2.4 PRECAUCIONES ANTES DE USAR

SIMBOLO	SIGNIFICADO
 Advertencias de Uso	Este aparato puede ser utilizado por niños a partir de los 8 años de edad, así como por personas con capacidades físicas, sensoriales o mentales reducidas, o con falta de experiencia y conocimientos, si han sido supervisadas o instruidas sobre el uso seguro del aparato y comprenden los peligros que conlleva. Los niños no deben jugar con el aparato. La limpieza y el mantenimiento no deben ser realizados por niños sin supervisión.
 Cable de Repuesto	Si el cable de alimentación está dañado, debe ser sustituido por el fabricante, su representante autorizado o personal cualificado para evitar riesgos
 Dispositivo de desconexión	Para los productos de cableado fijo, un dispositivo de desconexión omnipolar con una separación mínima de 3 mm en todos los polos, y que tenga una corriente de fuga que pueda superar los 10 mA, debe estar equipado con un dispositivo de corriente residual (RCD) que tenga una corriente residual de funcionamiento nominal que no supere los 30 mA. La desconexión debe incorporarse al cableado fijo de acuerdo con las normas de cableado.

2.5 ATENCIÓN DURANTE LA OPERACIÓN

SIMBOLO	SIGNIFICADO
 Ubicación	Si el cable de alimentación está dañado, debe ser sustituido por el fabricante, su representante autorizado o personal cualificado para evitar riesgos
 Desconectar de la Red Eléctrica	Para la limpieza, el aparato debe estar apagado y desconectado de la red eléctrica para evitar lesiones con las aspas del rotor.
 Prohibición	Utilice el fusible adecuado. El uso de fusibles de hierro o cobre puede provocar fallas o incendio.
 Prohibición	Evite rociar aerosoles inflamables cerca del aparato, ya que podría provocar incendios.

2.6 ADVERTENCIAS RESIDUOS DE APARATOS ELÉCTRICOS Y ELECTRÓNICOS (RAEE)



Significado del símbolo de la papelera de reciclaje tachada:

No tire los aparatos eléctricos a la basura doméstica.

Infórmese en su municipio sobre los posibles puntos de recogida de aparatos eléctricos. Si no se eliminan correctamente, las sustancias nocivas para el medio ambiente pueden filtrarse a las aguas subterráneas y, en consecuencia, a la cadena alimentaria, lo que supone un riesgo para la salud.

Al comprar aparatos nuevos, el vendedor tiene la obligación legal de recuperar el aparato antiguo sin coste alguno.

3. INSTRUCCIONES DE USO

3.1 PRESENTACIÓN DEL PRODUCTO

La bomba de calor AQUATANK 200E es uno de los últimos calentadores de agua ecológicos y energéticamente eficientes. Representa un paso hacia la sustitución de los calentadores solares y las calderas de agua en muchos mercados.

3.2 PRINCIPIOS DE FUNCIONAMIENTO

Según el principio del Ciclo de Carnot Inverso, el dispositivo, alimentado por electricidad, calienta el agua utilizando un medio de transferencia de calor. Este medio extrae eficientemente el calor del aire de fuentes de calor de bajo grado a bajas temperaturas, lo comprime en calor de alta temperatura utilizable y, a continuación, transfiere el calor al agua. Este sistema garantiza un suministro adecuado de agua caliente y calefacción para el usuario.

Este sistema consta de kits superiores y un depósito de agua. Los principales componentes de los kits superiores son el compresor, el intercambiador de calor, la válvula de expansión, el ventilador, etc.

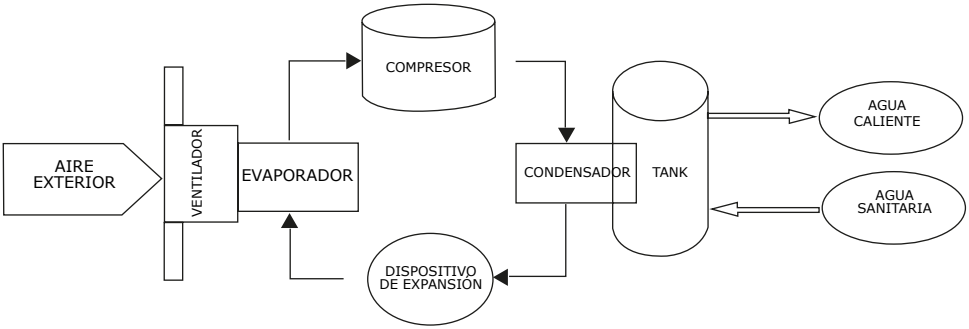

3.3 ASPECTO EXTERIOR



3.4 CONEXIONES Y DIMENSIONES

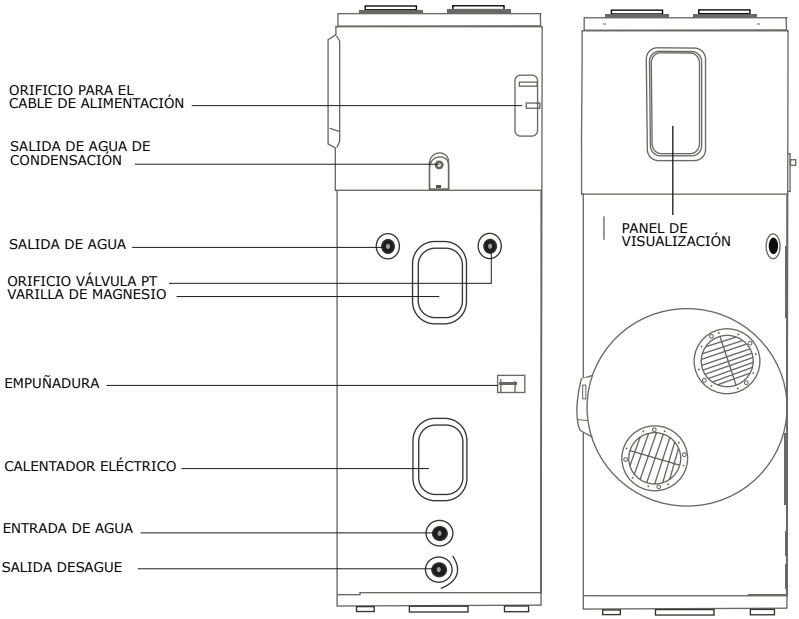

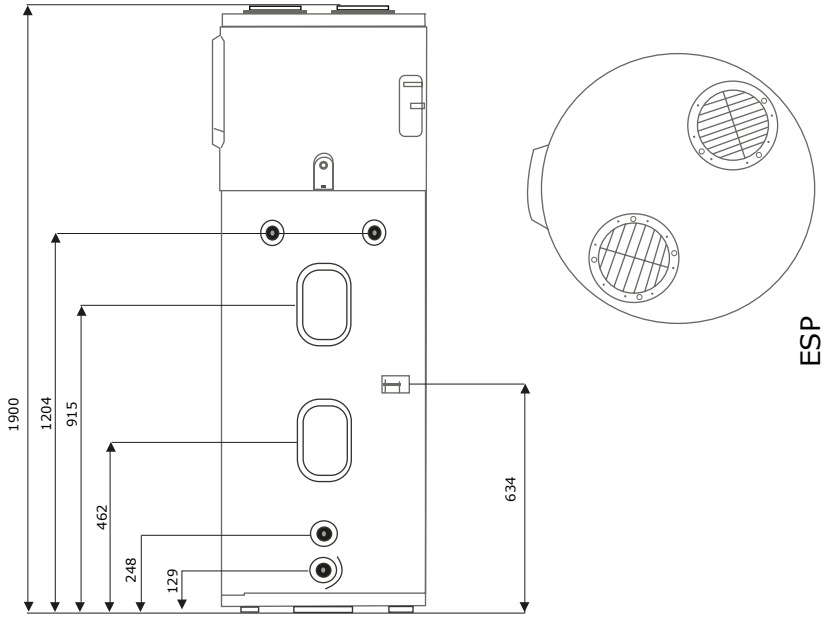

ESP

3.5 ESPECIFICACIONES TÉCNICAS

MODELO	AQUATANK.200E
Suministro Eléctrico	220V-240V/50Hz
Grado de Protección ante descargas Eléctricas	I
Nivel de Impermeabilización	IPX4
Potencia Nominal de Entrada	2.8 kW
Corriente de Entrada Nominal	12.4A
Capacidad de Calefacción nominal	1.5 kW
Potencia de Calefacción	0.347 kW
Corriente de Entrada Calefacción	1.6 A
Tipo (calefactor eléctrico)	Tubo calefactor eléctrico RSG
Calefactor eléctrico	2 kW
Corriente de entrada del calefactor eléctrico	9.1 A
Rendimiento hídrico	34 L/h
Temperatura nominal y máx. temperatura de salida del agua	55°C/75°C
Presión nominal del tanque de agua	8 bar
Presión máxima del tanque de agua	10 bar
Lado de máxima alta presión	26 bar
Lado de baja presión máxima	13 bar
Conexión de Tuberías de Agua	¾ pulg.
Ruido (Nivel de Potencia Acústica)	54 dB
Refrigerante/Peso	R134a/1000g
Peso Neto	110 kg
Volumen Estanque de Agua	200 litros

1. Condiciones de prueba: Temp. ambiente (DB/WB): 20°C/15°C, Temp. Agua (interior/exterior): 15°C/55°C.

2Temperatura de salida del agua: 10~75°C.

3.Los datos anteriores son sólo de referencia; los diseños y las especificaciones pueden modificarse sin previo aviso.

4. INSTRUCCIONES DE INSTALACIÓN

4.1 ELIJA EL LUGAR DE INSTALACIÓN

1. Esta unidad puede instalarse en interiores o en un balcón cerrado, pero no debe exponerse a la lluvia.

2. El panel LCD no debe exponerse a la luz solar directa durante periodos prolongados.

3. Deberá haber un espacio adecuado para la instalación y mantenimiento del equipo.

4. No debe haber ninguna obstrucción en la salida de aire, y la ventilación debe ser siempre seca.

5. No será complicado la instalación de cañerías, drenar la condensación y realizar las conexiones eléctricas.

6. Si este calentador de agua se instala sobre partes metálicas de un edificio, el aislamiento eléctrico debe realizarse correctamente. Además, deben cumplirse las normas técnicas para este tipo de equipos.

7. Consulte el capítulo 4.2 si la máquina es instalada en el exterior



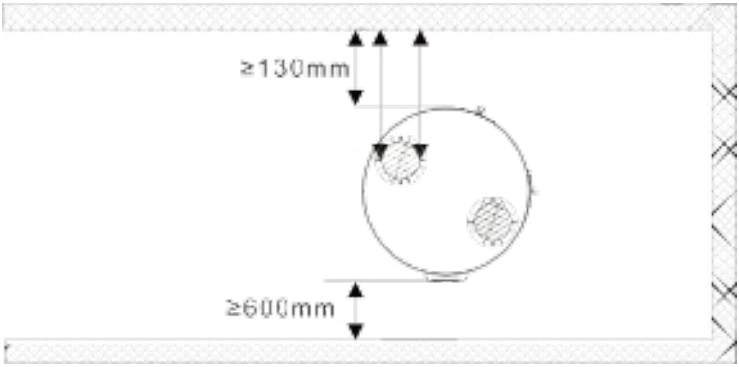

Podrían ocurrir fallas en el equipo cuando el calentador sea instalado en las siguientes ubicaciones. Consulte al servicio técnico autorizado si el calentador de agua necesita ser instalado en los siguientes lugares.

1. Zonas con un contenido relativamente alto de sal en el aire, como los lugares cercanos al mar.
2. Lugares con presencia de gases corrosivos.
3. Lugares como industrias con fluctuaciones significativas de voltajes en la red.
4. Lugares con fuertes vibraciones y movimientos como vehículos o cabinas.
5. Áreas con fuertes ondas electromagnéticas.
6. Lugares con aceites minerales, como aceite de corte.
7. Zonas con gases o sustancias inflamables
8. Lugares con ácidos o alcalinos gaseosos.
9. Otros lugares con condiciones ambientales especiales.

4.2 LUGAR DE INSTALACIÓN

1. Se recomienda la instalación del equipo en el interior.

2. Si la unidad se instala en el exterior, es necesaria una cubierta para la lluvia. Consulte la ilustración.

3. Si la unidad se instala en el exterior, durante la instalación, considere la posibilidad de añadir un tubo flexible de entrada de aire (opcional). Adquiéralo por separado (el tubo flexible de escape ya está incluido). El diámetro del tubo y la abrazadera es de 130 mm.

4. Si la unidad está instalada en el exterior y la región experimenta temperaturas inferiores a 0°C en invierno, asegúrese de que las tuberías de agua se mantengan calientes para evitar que se congelen. Si es necesario, añada un dispositivo de calefacción a la tubería para evitar la congelación. Cuando no se utilice la bomba de calor en invierno, se recomienda vaciar el agua del tanque y las tuberías para evitar la congelación.

ADVERTENCIA

Si las tuberías de agua están instaladas en el exterior y situadas en un entorno húmedo, existe el riesgo de que se congelen en invierno, sobre todo cuando la temperatura del aire desciende por debajo de 0 °C. El agua congelada puede convertirse en hielo y provocar bloqueos en las tuberías.

Esta situación puede acabar afectando a la funcionalidad de las cañerías.

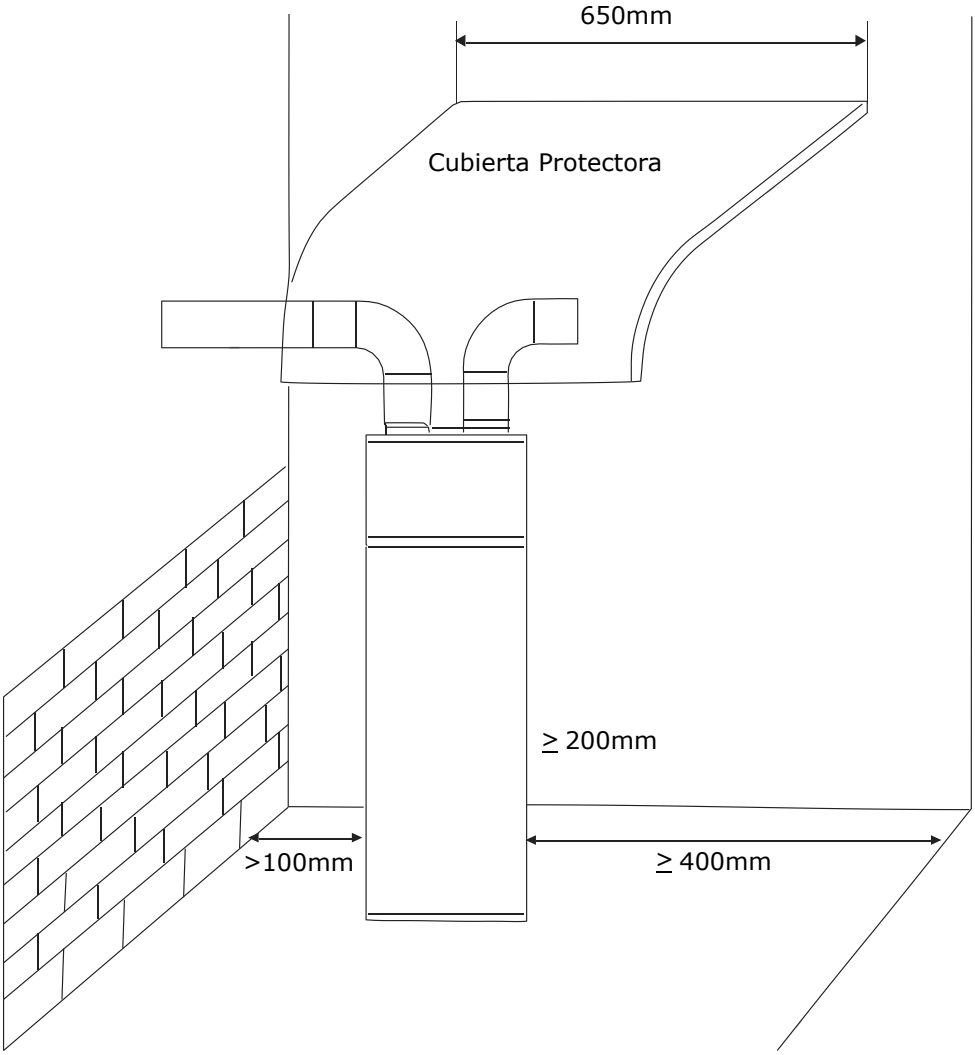
650mm
Cubierta Protectora
≥ 200mm
>100mm
≥ 400mm

4.3 INSTRUCCIONES DE INSTALACIÓN

¡ PRECAUCIÓN !

- Por favor, solicite la instalación profesional autorizada del calentador de agua, quienes tienen la experiencia necesaria. Si los usuarios instalan el equipo por ellos mismos, pudiera acarrear una serie de sucesos como descargas eléctricas, lesiones varias, filtraciones de agua, incendios y otros.
- Fijar bien el aparato para evitar ruidos y vibraciones. Debe anclarse al suelo o apoyarse en la pared.
- Una tubería de salida conectada al dispositivo de descompresión debe instalarse de forma continua hacia abajo y en un entorno libre de heladas
- La válvula de presión y temperatura es una válvula de seguridad instalada en la entrada de agua. El dispositivo debe instalarse en la dirección correcta. La presión de descarga de la válvula de presión y temperatura es de 10 bar.
- Si la presión del agua de entrada es inferior a 1,5 bar, deberá instalarse una bomba en la toma de agua.
- Para garantizar un uso seguro del tanque en condiciones de presión de agua superior a 6,5 bar, debe instalarse un reductor de presión en la tubería de suministro de agua.

4.31 TRANSPORTE DE PRODUCTOS

¡ PRECAUCIÓN !

- Debido al peso de este dispositivo, se necesitan varias personas para manipularlo e instalarlo
- Cuando transporte el equipo escaleras arriba o lo lleve por largas distancias, es aconsejable conservar el embalaje original para proteger el aparato de posibles daños.
- Para evitar aplastamientos y deformaciones de la superficie del dispositivo, debe colocarse una placa protectora en la superficie que esté en contacto con objetos duros.
- Por favor, evite tocar las aspas del ventilador con sus manos u otros objetos.
- El equipo no debería ser manipulado con una inclinación que exceda los 15°. No debe ser instalado o ubicado en posición horizontal.

¡ PRECAUCIÓN !

- El agua puede gotear desde la cañería de descarga del dispositivo de presión, este tubo debe dejarse al aire libre.
- El dispositivo de alivio de presión debe utilizarse regularmente para eliminar los depósitos de cal y verificar que no está bloqueado.
- La distancia mínima entre la posición de instalación del equipo y la superficie combustible es de 1,5 metros.
- Rango de presión estática externa del equipo es 0-20 Pa.
- Presión máxima de entrada de agua de la unidad: 0,65MPa, presión mínima de entrada de agua: 0,15MPa

4.4 CONEXIÓN DE TUBERÍAS

4.4.1 ESQUEMA DE CONEXIÓN DE TUBERÍAS DE AGUA

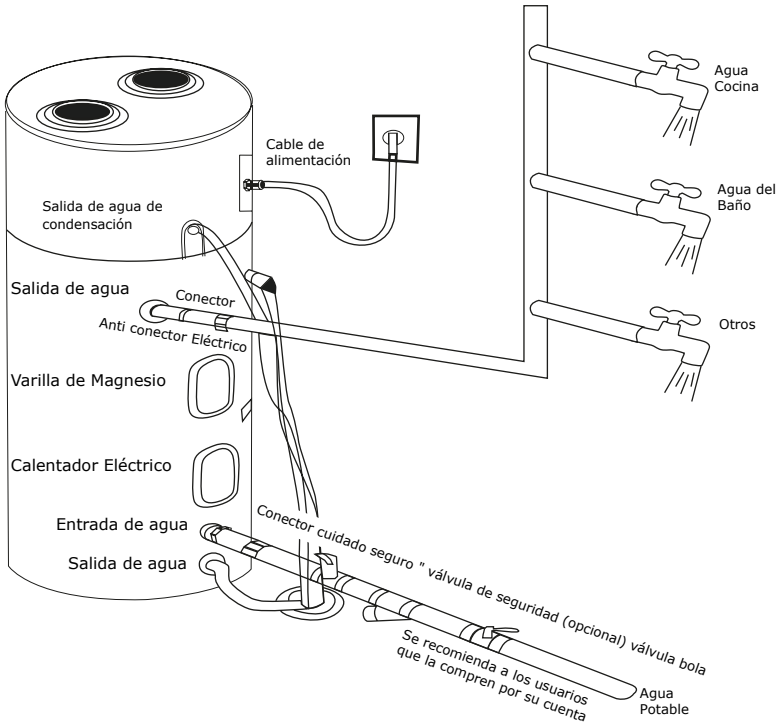

PRECAUCIONES

1. Asegure primero el aparato en una superficie plana y luego instale los tubos de entrada y salida.

2.Conecte los tubos y las piezas como se indica más arriba. Si la temperatura ambiente de funcionamiento e instalación es inferior a 0 °C, todas las tuberías deben estar aisladas.

3Durante el proceso de conexión de las tuberías, asegúrese de que no entren polvo u otros depósitos en el aparato.

4. No utilice tuberías metálicas para instalar el calentador de agua. El sistema de agua debe utilizar tuberías nuevas con propiedades de resistencia al calor y a la corrosión que cumplan las normas de agua potable. No utilice tuberías de PVC con olor peculiar.
5. Después de la instalación, compruebe si hay fugas de agua en todas las conexiones de las tuberías.

Modelo de válvula limitadora de presión de la unidad

Modelo de válvula limitadora de presión de la unidad	Válvula American Watts PT WATTS.3/4" conector de cable interno
Presión de descarga	1.0±0.05MPa

Nota: La válvula limitadora de presión se suministra con la unidad y debe instalarse en la entrada de agua de la unidad.

4.4.2 CONEXIÓN DE ENTRADA DE AIRE

El conducto de entrada de aire es un componente opcional. Puede optar por instalarlo o no. Si decide instalar el conducto de aire, es aconsejable que sea lo más corto posible.

4.5 CONEXIÓN ELÉCTRICA

4.5.1 DIAGRAMA DE CONEXIÓN

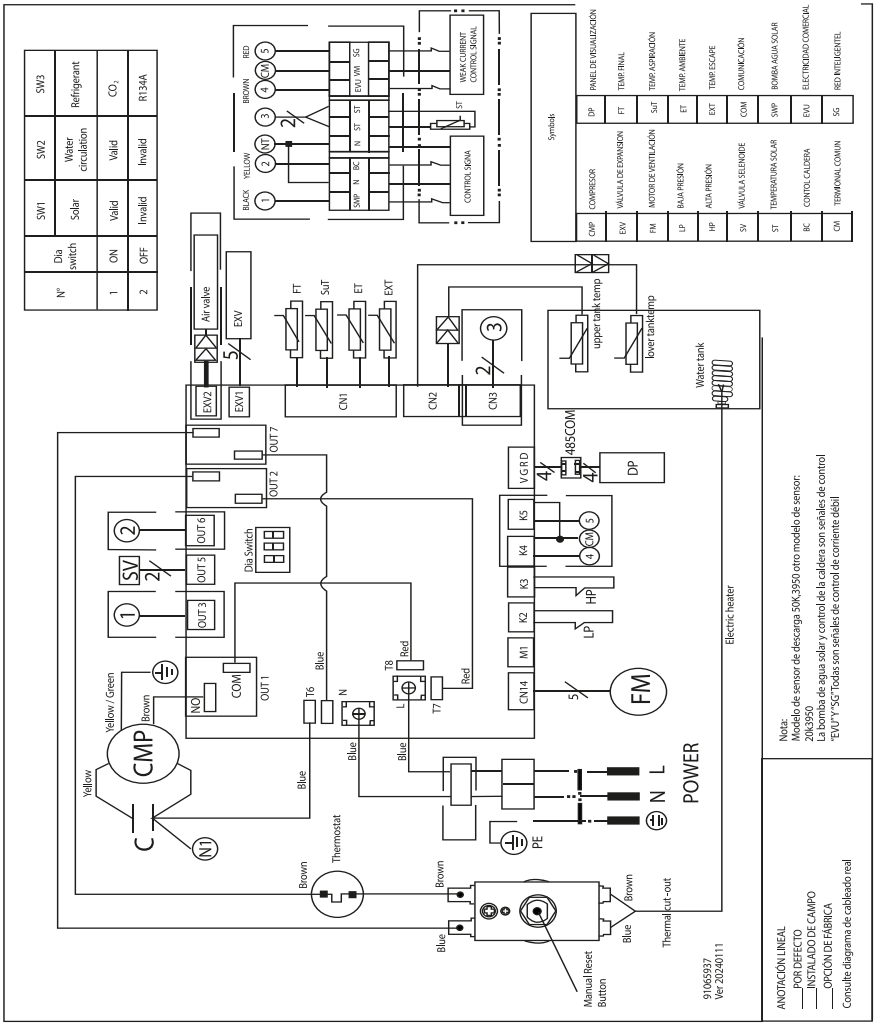

PRECAUCIONES

1 Debe utilizarse una fuente de alimentación específica para el calentador de agua. La tensión de alimentación debe coincidir con la tensión nominal especificada en la placa de características.

2 .El circuito del calentador de agua debe estar conectado a tierra de forma fiable.
3El cableado debe realizarse según el diagrama.

4. El dispositivo de corriente residual (RCD) debe ajustarse correctamente de acuerdo con los requisitos de las normas técnicas para los aparatos eléctricos pertinentes del estado.

5. Una vez finalizados todos los trabajos de cableado y tras una inspección minuciosa que confirme la ausencia de fallos, se puede conectar la alimentación eléctrica

DIAGRAMA DE CABLEADO

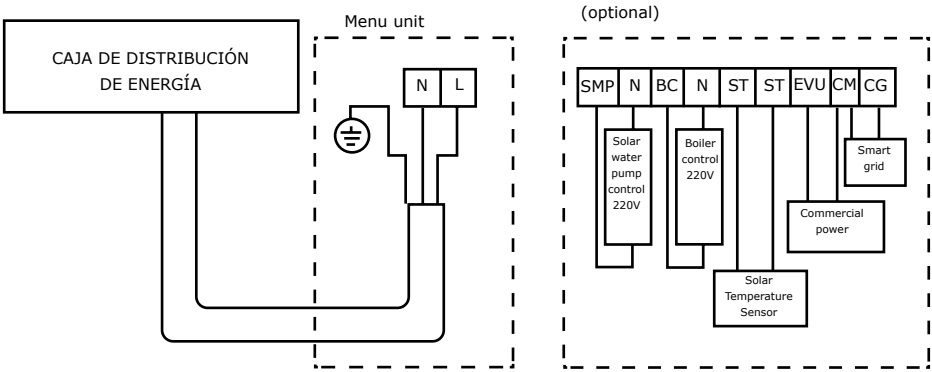

Alimentación

N: CONTROL DE LA BOMBA DE AGUA SOLAR 220V
N: CONTROL CALDERA 220V
ST- ST: SENSOR DE TEMPERATURA SOLAR
EVU- CM: ENERGÍA COMERCIAL
CM - SG: RED INTELIGENTE

Las especificaciones requeridas para el cable de alimentación es la siguiente:

Modelo	AQUATANK.200E
Alimentación	220 a 240 V, 50 hZ
Corriente Máxima	11.1A
Cable de alimentación	3*1,5mm2

5 INSTRUCCIONES DE USO

5.1 LLENAR CON AGUA

No conecte la corriente eléctrica hasta que el depósito esté completamente lleno de agua cuando utilice el aparato por primera vez o después de vaciar el depósito de agua.

1. Abra la entrada de agua fría del depósito para llenarlo con agua fresca.

2. Abra todos los grifos de agua caliente. El agua puede tardar algún tiempo en salir por las tuberías.

3. Espere a que salga agua por todos los grifos de agua caliente.

4. Cuando ya no salga aire por las tuberías, el depósito de agua estará completamente lleno.

El panel de visualización funciona cuando está enchufado. Los distintos botones de la pantalla representan diferentes modos. Para instrucciones de funcionamiento detalladas, consulte el apartado 5.3.

Vaciado: Vacíe el calentador de agua antes de limpiarlo, moverlo o realizar cualquier otro trabajo.

5.2 MÉTODO DE DRENAJE

Siga estos pasos:

1. Cierre la conexión de suministro de agua fría.

2. Desconecte la bomba con agua caliente sanitaria de la red eléctrica para asegurarse de que la unidad está sin corriente.

3. Abra la válvula de desagüe y vacíe el depósito.

4. Una vez vaciado completamente el depósito, vuelva a cerrar la válvula de vaciado.

5.3 INSTRUCCIONES PARA EL CONTROL

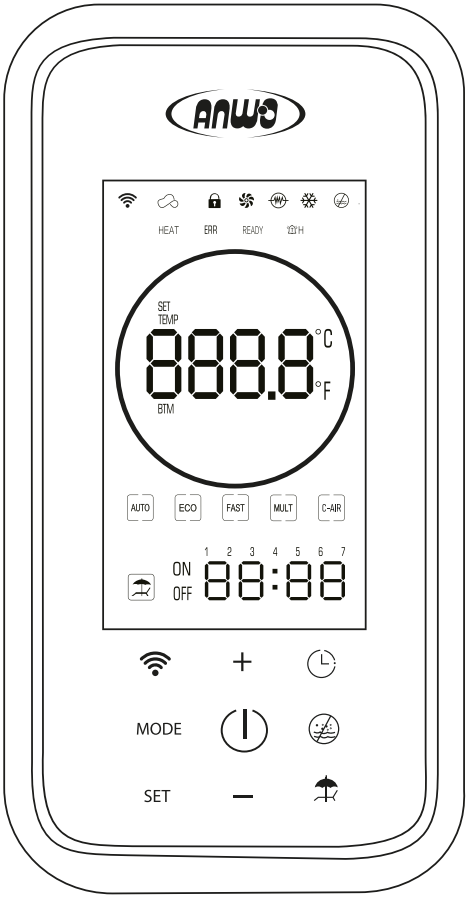



ENCENDIDO / APAGADO



RELOJ



ESTERILIZACIÓN



AJUSTAR



WIFI



MODO VACACIONES



ARRIBA



ABAJO



MODO USUARIO

El equipo tiene tres modos de funcionamiento:

1 Modo AUTO

2 Modo ECO

3 Modo RÁPIDO

4 Modo MULT

Hay tres formas de generar agua caliente en el equipo: bomba de calor y barra calefactora auxilia Q.

El agua caliente se calienta de diferentes maneras en varios modos, como se ilustra en la siguiente tabla.

N°	MODO	**Forma de calentar el agua**			
		Bomba de calor	Calentador eléctrico	Solar	Caldera
1	AUTO	●	●	●	
2	ECO	●		●	
3	RAPIDO	●	●	●	●
4	MULT	●	●	●	●

Cuando se enciende por primera vez, el controlador está apagado por defecto. Pulse una vez el botón ENCENDIDO/APAGADO para encender el aparato
El modo de funcionamiento actual es el modo AUTO, con la temperatura inicial fijada en 55°C (parámetro F9). Pulse los botones ARRIBA o ABAJO para ajustar la temperatura y pulse el botón MODO para cambiar de modo. El regulador puede guardar los ajustes actuales y funcionará según los ajustes guardados cuando se vuelva a encender el equipo después de apagarlo.

La pantalla del controlador muestra la temperatura del pak superior del depósito, que representa la temperatura real de salida del agua.

En el modo Automático, el equipo funciona utilizando la bomba de calor con o sin calefacción eléctrica, dependiendo de las condiciones. Cuando la temperatura ambiente y la temperatura máxima de salida del agua están en una línea continua, el aparato funciona en modo ECO utilizando sólo la bomba de calor, y la calefacción eléctrica está desactivada. En caso contrario, la calefacción eléctrica funciona automáticamente y el aparato funciona tanto con la bomba de calor como con la calefacción eléctrica.

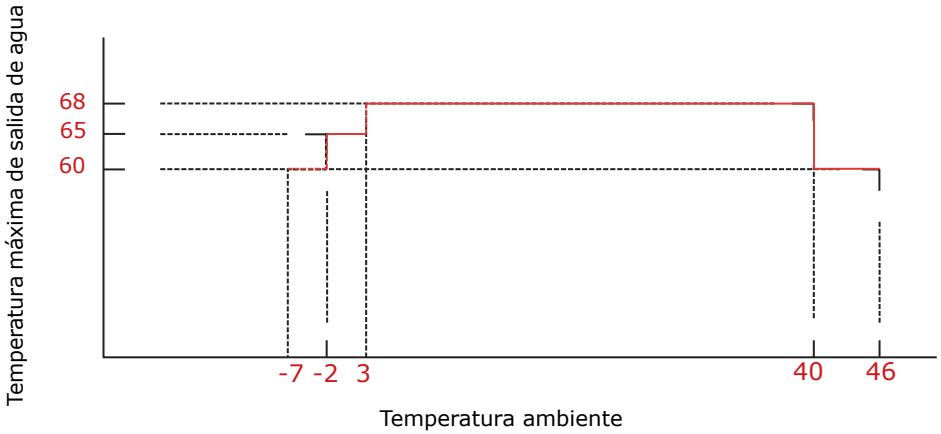

En el modo Eco, el equipo funciona exclusivamente con la bomba de calor.

En el modo RÁPIDO, funciona en todas las condiciones tanto con la bomba de calor como con el calefactor eléctrico.

Con el regulador, el usuario puede seleccionar una temperatura máxima de 75. (es el límite por defecto). Sólo con la bomba de calor, la temperatura máxima de salida del agua es de 68°C. Cuando tanto la bomba de calor como el calentador eléctrico están activados, se puede alcanzar la temperatura máxima seleccionada.

5.3.1 MANEJO DEL PANEL DE CONTROL

Encendido y apagado
1Cuando el dispositivo está apagado y el usuario pulsa el botón ON/OFF, el dispositivo se enciende".

2 Cuando el dispositivo está encendido y el usuario vuelve a pulsar el botón ON/OFF, el dispositivo se apaga.

Comprobación y ajuste de la temperatura

En la pantalla principal, el usuario puede pulsar los botones ARRIBA o ABAJO para visualizar la temperatura programada, que parpadea. La temperatura programada se puede ajustar pulsando los botones ARRIBA o ABAJO y se guardará automáticamente. Después de 5 segundos sin ninguna otra entrada, el sistema volverá a la pantalla principal. O pulsando el botón AJUSTAR, el usuario sale del modo de ajuste de la temperatura.

Ajuste del modo de funcionamiento

El usuario puede cambiar entre AUTO, ECO, RÁPIDO y MULT.

Ajuste de la hora

Pulse el botón RELOJ para entrar en el modo de ajuste de la hora. El valor para ajustar parpadeará. Utilice las teclas ARRIBA o ABAJO para realizar los ajustes correspondientes (por ejemplo, año, mes, fecha, hora y minuto). Pulse la tecla AJUSTAR para confirmar cada entrada.
Una vez realizado el ajuste, pulse de nuevo la tecla ENCENDIDO / APAGADO para salir del modo de ajuste.

Notas:

Si no hay ninguna entrada durante 30 segundos, el modo de ajuste saldrá automáticamente con un error.

Al pulsar el botón RELOJ se completa el ajuste y se sale del modo.

Si se produce un error durante el ajuste, el usuario puede pulsar el botón RELOJ para cambiar entre los ajustes de horas y minutos.

Después de ajustar completamente la fecha, el sistema determina automáticamente el día de la semana de la fecha actual.

Pulsando simultáneamente los botones RELOJ Y ARRIBA se puede consultar la fecha. En primer lugar, se muestra el año y, después de 2 segundos, el mes y la fecha.

Ajuste del temporizador
Para entrar en el modo de ajuste del temporizador, mantenga pulsado el botón ON/OFF durante 3 segundos. Los métodos específicos son los siguientes:

Temporizador 1: Si la luz indicadora "1" está activa, entrará en el ajuste "Temporizador 1 Estac.

"temporizador 1. La luz indicadora "Hora" parpadeará; el usuario puede utilizar los botones ARRIBA o ABAJO para ajustar la hora. Después del ajuste, pulse el botón AJUSTAR, la luz indicadora "Minuto" parpadeará y el usuario podrá ajustar los minutos. Si pulsa de nuevo el botón AJUSTAR, entrará en el ajuste de "Temporizador 1 Parada", con el mismo método que "Temporizador 1 Parada".

Temporizador 2: Pulse de nuevo el botón RELOJ, la luz indicadora "1" se apaga y la luz indicadora "2" se enciende. Se entra en el estado "Timer 2 Stak", con el mismo método de ajuste que "Timer 1".

Temporizador 3: El método de ajuste es el mismo que "Temporizador 1" y "Temporizador 2".

Si no se pulsa ningún botón en 30 segundos, los ajustes se considerarán inválidos y el modo de ajuste saldrá automáticamente.

Durante el proceso de ajuste, mantenga pulsado el botón RELOJ durante 3 segundos; el ajuste se completará y saldrá del modo de ajuste de la hora.

Cancelación del temporizador

Método 1: Después de programar con éxito, el usuario puede mantener pulsados simultáneamente los botones RELOJ y AJUSTE durante 3 segundos. Esta acción cancela la programación. La luz indicadora que representa la programación exitosa se apagará.

Método 2: El usuario puede ajustar las horas de encendido y apagado del período correspondiente a la misma hora según el método del temporizador.

Programación semanal

Esta función de programación es recurrente. Una vez configurado correctamente, el dispositivo funcionará a la hora establecida cada día. El usuario puede establecer las horas de inicio y apagado diarias según sea necesario y también determinar la hora de conmutación de un día específico de la semana según sea necesario.

Temporizador de fecha especial

Mantenga pulsado el botón RELOJ durante más de 3 segundos. Las luces indicadoras numéricas pasan del 1 al 7, encendiéndose cada una durante un segundo, correspondiendo a los 7 días de la semana.
Después de soltar el botón RELOJ, se puede programar la fecha y la hora correspondientes. El método de ajuste es el mismo que el de la programación semanal.

Ajuste modo de Vacaciones

Pulse el botón MODO VACACIONES para ajustar la fecha de las vacaciones. Actualmente, los números 1 a 3 están iluminados. Las horas y los minutos parpadean, indicando las 20:18. Utilice las teclas ARRIBA o ABAJO para ajustar el año. Después de ajustar, pulse el botón AJUSTAR para entrar en el modo de ajuste del mes. La indicación de la hora parpadea. Utilice los botones ARRIBA o ABAJO para ajustar el mes. Después de ajustar, pulse el botón AJUSTAR para entrar en el modo de ajuste del día. Utilice los botones ARRIBA o ABAJO para ajustar la fecha. Después de ajustar, pulse el botón AJUSTAR para entrar en el modo de fin de vacaciones. Ahora, los números 4 a 7 están iluminados, y la indicación de horas y minutos parpadea, mostrando las 20:17. El ajuste de la fecha de fin de vacaciones corresponde a la fecha de ajuste de vacaciones. Después de completar el ajuste de la fecha de fin de vacaciones, "Temperatura" parpadea para ajustar la temperatura. Por defecto, está ajustada en 'Off' (“. - : -."). Cuando el usuario pulse el botón ARRIBA para ajustar la temperatura, el aparato funcionará a la temperatura ajustada durante las vacaciones. Después de ajustar la temperatura, pulse el botón MODO VACACIONES para salir del ajuste. Si el ajuste de vacaciones se realiza correctamente, la tecla MODO VACACIONES se ilumina. Esta función es una programación de una sola vez. Si el ajuste se realiza correctamente, el aparato funcionará de acuerdo con los requisitos especificados: el aparato ejecutará el comando de apagado a las 23:00 horas de la fecha fijada para las vacaciones. El dispositivo se encenderá a la 01:00 en la fecha de finalización de las vacaciones (de acuerdo con los parámetros antes de la desconexión).

Cancelación del ajuste de vacaciones

Después de ajustar correctamente la hora, pulse simultáneamente y mantenga pulsado el botón MODO VACACIONES Y RELOJ durante 3 segundos (si no dispone de botón RELOJ, pulse simultáneamente los botones MODO VACACIONES Y RELOJ). El ajuste de la hora se cancelará.

Prioridad del Modo Vacaciones y del Temporizador Semanal

El ajuste de vacaciones tiene prioridad sobre el ajuste del temporizador semanal. Cuando finalizan las vacaciones y se ejecuta el comando de apagado, ya no se activará el ajuste del temporizador semanal. Cuando finalizan las vacaciones, primero se ejecuta el comando de encendido y luego se activa la función del temporizador semanal.

El modo vacaciones tiene prioridad sobre el modo temporizador semanal. Si el equipo se apaga según la configuración de vacaciones, la configuración del temporizador semanal no será válida. Una vez finalizadas las vacaciones y encendido el aparato, este funcionará según los ajustes del temporizador semanal.

Función de esterilización

La función de esterilización se divide en manual y automática (Parámetro F25, 0). Durante el proceso de esterilización, el símbolo de esterilización se ilumina, y cuando se completa la esterilización, el símbolo se apaga.

Esterilización manual

Pulse el botón ESTERILIZACIÓN del panel de control o mantenga pulsados simultáneamente los botones MODO y ABAJO durante 1 segundo. El equipo realiza la función de esterilización de acuerdo con la temperatura del agua de esterilización preajustada (por defecto 60°C, rango de ajuste 60~80°C) y el tiempo de almacenamiento del agua caliente esterilizada (rango por defecto 0~60 minutos). El símbolo de esterilización aparece en la pantalla.

Esterilización automática

Cuando se enciende el dispositivo, el controlador registra el período de esterilización automática. Si el tiempo inicial es mayor que el período de esterilización, la esterilización se iniciará a medida que el tiempo inicial sea mayor que el tiempo inicial de esterilización (por defecto 7 días, rango 5~10 días; por defecto 1:00 AM, rango 0~24 horas). La esterilización se realiza de acuerdo con la temperatura del agua de esterilización establecida (por defecto 60°C, rango 60-80°C) y el tiempo de mantenimiento de la temperatura estándar para el agua caliente esterilizada (por defecto 10 minutos, rango 5~60 minutos).

Consulta de parámetros

Mantenga pulsado el botón Reset durante 5 segundos para iniciar la consulta de parámetros. El código Fxx se muestra en el rango de tiempo, donde xx representa un número de dos dígitos que representa el código del parámetro. El valor específico del parámetro se visualiza en el rango de temperatura. Pulse los botones ARRIBA o ABAJO para seleccionar y visualizar el parámetro.

Función de descongelación forzada manual

Mantenga pulsado el botón de encendido/apagado durante 10 segundos y el sistema forzará la descongelación. Si la temperatura de la batería es superior a la temperatura de descongelación de descarga, no se realizará ningún descongelamiento.

Función de bloqueo de seguridad

Si no se realiza ninguna operación en 2 minutos, el sistema bloqueará automáticamente todos los botones. Entonces, todos los botones no serán válidos. Mantenga pulsados simultáneamente los botones ARRIBA y ABAJO durante 3 segundos para desbloquear.

Configuración Wi-Fi

1. Para usuarios de teléfonos Android, vaya a la tienda de aplicaciones Google Play, busque e instale la aplicación 'eHome Master'. Para usuarios de teléfonos Apple, vaya a la App Store de su teléfono, busque e instale la aplicación 'eHome Master'.

2. Abre la app 'eHome Master', regístrate con tu número de teléfono y, a continuación, inicia sesión.

3. Inicia sesión en la app 'eHome Master', haz clic en 'Añadir dispositivo' y la app mostrará un 'Escanear código QR' para escanear el código de escaneo impreso en la etiqueta del dispositivo.

4. Aparecerá el menú de conexión a la red doméstica, y el teléfono recibirá automáticamente el nombre de la red Wi-Fi doméstica conectada después de abrir la ubicación. A continuación, introduzca la contraseña de la red Wi-Fi doméstica y haga clic en "Siguiente".

5. Una solicitud de configuración de red aparece en la aplicación.

Configuración Wi-Fi

6. Siguiendo las instrucciones de la aplicación, mantén pulsado el botón "WiFi" del panel de control durante 5 segundos y comprueba que el símbolo "WiFi" de la pantalla del calentador de agua parpadea. Haz clic en 'Configurar' en el 2º paso de la app.

7. Haga clic en 'Configurar' para conectarse a la red WiFi cuyo nombre empieza con las iniciales XPG requeridas, luego vuelva a la app 'eHome Master'.

8. Se establece la conexión de red

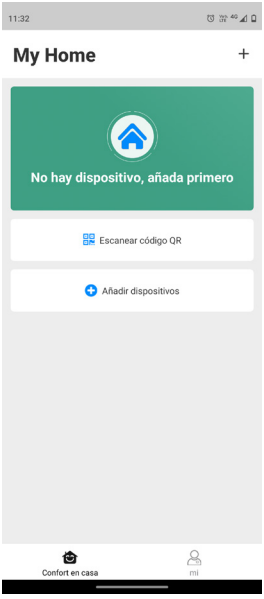
11:32
My Home
No hay dispositivo, añada primero
Escanear código QR
Añadir dispositivos
Confort en casa
mi

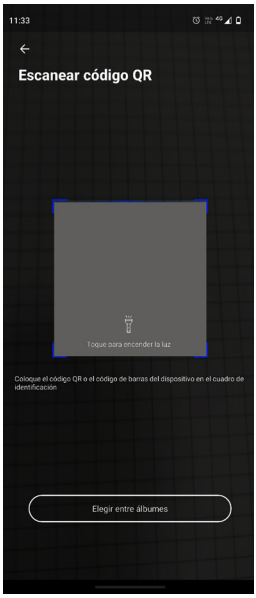
11:33
Escanear código QR
Toque para encender la luz
Coloque el código QR o el código de barras del dispositivo en el cuadro de identificación
Elegir entre álbumes

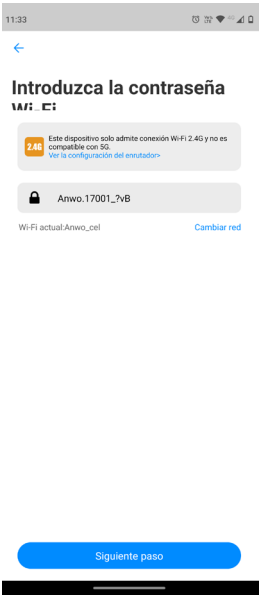
11:33
Introduzca la contraseña
Este dispositivo solo admite conexión Wi-Fi 2.4G y no es compatible con 5G.
Ver la configuración del enrutador>
Anwo.17001_?vB
Wi-Fi actual:Anwo_cel
Cambiar red
Siguiente paso

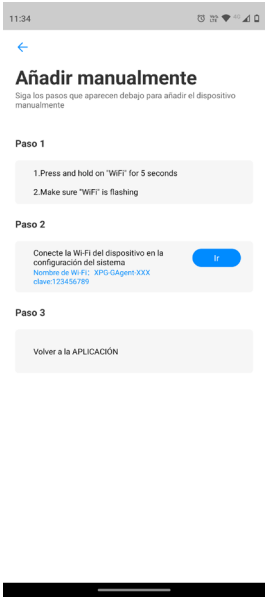
11:34
Añadir manualmente
Siga los pasos que aparecen debajo para añadir el dispositivo manualmente
Paso 1
1.Press and hold on "WiFi" for 5 seconds
2.Make sure "WiFi" is flashing
Paso 2
Conecte la Wi-Fi del dispositivo en la configuración del sistema
Nombre de Wi-Fi: XPG-GAgent-XXX
clave:123456789
Ir
Paso 3
Volver a la APLICACIÓN


11:34
Internet
Claro
4G
Wi-Fi
Buscar redes Wi-Fi y conectarse a ellas
Anwo_cel
Conectada
XPG-GAgent-5a2c
Guardada / Sin acceso a Internet
Anwo_int
DIRECT-BB-HP Smart Tank 510
DIRECT-BE-HP DeskJet 5200 series
ZTE_00553D
CD ANWO
DIRECT-4D-HP M404dw LJ

5.3.2 LOS CÓDIGOS DE LOS PARÁMETROS SE VISUALIZAN DE LA SIGUIENTE MANERA

Puede consultarlos o modificarlos pulsando el botón AJUSTAR. Si desea modificarlos, debe introducir una contraseña. El parámetro F8 permite visualizar el historial de errores.

Tipo	Cod.	Nombre del parámetro	Rangos de ajuste	Ajustes por defecto	Unidad	Nota
	F0	Visualización de la temperatura de salida del agua solar	-	-	°C	Este elemento se mostrará cuando el interruptor del dial solar sea válido
Mostrar series	F1	Visualización de la temperatura ambiente	-	-	°C	Contraseña innecesaria no puede ser revisada
	F2	Visualización de la temperatura de retorno de aire	-	-	°C	
	F3	Visualización de la temperatura de la batería	-	-	°C	
	F4	Visualización de la temperatura de salida del aire	-	-	°C	
	F5	Visualización de la temperatura del agua de fondo del depósito	-	-	°C	
	F6	Visualización de la corriente del compresor	-	-	**A**	

Tipo	Cod.	Nombre del parámetro	Rangos de ajuste	Ajustes por defecto	Unidad	Nota
Mostrar series	F7	Grado de apertura actual de EEV	0 - 480	-	-	Contraseña innecesaria no puede ser revisada
	F8	Historial de fallos	Pulse ARRIBA o ABAJO, para visualizar la lista de fallos después de pulsar el botón AJUSTAR.			
Serie de control de	F9	Temperatura de ajuste por defecto	10 - 80	55	°C	No ajuste un valor superior a la temperatura máxima de ajuste.
	F10	Stak y Stop Diferencia de temperatura	2 - 15	3	°C	
	F11	Max. Temperatura de ajuste	0 - 100	75	°C	Para controlar la max. Temperatura máxima del agua caliente fijada por el usuario
	F12	Max. Temperatura de esterilización	60 - 80	70	°C	Para controlar la temperatura de esterilización por el usuario
Serie de ensayo	F33	Modelo de pantalla y número de versión del software	Muestra el modelo del panel y de la placa PCB y el número de versión del software			

6 MANTENIMIENTO Y GESTIÓN DE AVERÍAS

6.1 PROBLEMAS HABITUALES

Advertencia: El controlador avisa si se produce alguno de los siguientes casos excepcionales; los códigos de los parámetros son los siguientes

Mal funcionamiento	Código	Fallo de funcionamiento	Modo de recuperación	Observación
Fallo de baja presión	A12	Detención de la calefacción	Recuperación automática por 3 veces, recuperación manual después de 3 veces	
Fallo de alta presión	A13	Detención de la calefacción	Recuperación automática por 3 veces, recuperación manual después de 3 veces	
Fallo del sensor superior del depósito de agua	A20	Detención de la calefacción	Recuperación automática	
Fallo del sensor inferior del depósito de agua	A21	Detención de la calefacción	Recuperación automática	
Sensor Temp. Temperatura del serpentín	A22	Detención de la calefacción	Recuperación automática	
Falla del sensor de aire de salida	A23	-	Recuperación automática	
Falla del sensor de aire ambiente	A25	-	Recuperación automática	
Fallo del sensor de aire de aspiración	A26	Detención de la calefacción	Recuperación automática	
Fallo del sensor de salida de agua solar	A27	-	Recuperación automática	
Fallo del motor del ventilador de CC	A28	Detención de la calefacción	Recuperación manual	
Protección de sobreintensidad del compresor	A41	Detención de la calefacción	Recuperación automática por 3 veces, recuperación manual después de 3 veces	
Fallo de comunicación	A51	Detención de la calefacción	Recuperación automática	
Temperatura del aire de salida Sobrecarga	A61	Detención de la calefacción	Recuperación automática por 3 veces, recuperación manual después de 3 veces	

6.2 MANTENIMIENTO DE LA UNIDAD

La unidad sólo puede ser abierta y revisada por un servicio técnico autorizado. Cualquier daño causado por un desmontaje no autorizado anulará la garantía.

1. Nuestra bomba de calor para agua caliente con depósito puede funcionar desde -7 °C hasta 46 °C. (La eficiencia disminuye al bajar la temperatura ambiente).

2. Los componentes estándar deben utilizarse de acuerdo con las instrucciones y no deben sustituirse.

3. Para un mejor y adecuado uso, la temperatura del agua de salida recomendada en invierno es de 50°C y en verano de 43°C.

4. La limpieza periódica del polvillo del evaporador y del filtro por parte de profesionales garantiza un funcionamiento eficaz.

5. Cuando realice el mantenimiento, asegúrese de hacer un uso seguro de la electricidad. La calefacción sólo debe encenderse una vez subsanadas las averías.

6. Compruebe con frecuencia el suministro eléctrico para asegurarse de que el enchufe y la toma de corriente tienen un contacto bueno y fiable, están bien conectados a tierra y no se sobrecalientan.

6.3 PREGUNTAS MÁS FRECUENTES (FAQ)

6.3.1 LA UNIDAD FUNCIONA, LA TEMPERATURA DEL AGUA SE MANTIENE

1. El ventilador funciona, pero el compresor no - Compruebe los cables que conectan el compresor.

2. Fuga de refrigerante - Compruebe los cables de conexión y añada refrigerante después de la reparación.

3. Fuerte formación de hielo en los evaporadores en invierno - Compruebe el sistema de descongelación, el bloqueo de la salida y posibles fugas.

6.3.2 PANTALLA EN BLANCO DEL PANEL DE CONTROL

1. Compruebe el suministro eléctrico.
2. Fallo de transformación - Sustitúyalo.
3. Fallo de la línea de señal - Compruebe la línea.

6.3.3 FUGAS EN LA VÁLVULA DE SEGURIDAD

1. Fugas en la entrada y en la salida - Apriete los tornillos en la entrada o en la salida.

Fugas en la línea de drenaje externa - Compruebe la presión del agua de la tubería, instale una válvula de sobrepresión si es necesario.

6.3.4 VÁLVULA P/T:



• No desmontar.
• No presione la empuñadura.
• No obstruya la salida.
• Si la válvula está obstruida, debe extraerse antes de seis meses. Evite quemaduras con el agua caliente que sale por la salida.
•El desagüe debe dirigirse a una zona abierta.

6.3.5 ÁNODO DE MAGNESIO

1. Sustituya el ánodo de magnesio regularmente según la calidad del agua local.
2. Asegúrese de comprobar y sustituir el ánodo de magnesio al menos cada dos años.

6.4 MODELO DE FUSIBLE

Si es necesario sustituir un fusible, el modelo de fusible es 5*20_3.15A/250VA.

7 PROTOCOLO DE INSTALACIÓN FECHA:_____

Número de serie (pegado en el dispositivo)	S/N:	
Datos de contacto de la empresa instaladora	Nombre de la empresa	
	Dirección de la empresa	
	Código postal/Ciudad:	
	Tel.:	
	E-mail.:	
	Nombre Instalador	
Lugar de instalación	Nombre Cliente	
	Dirección postal	
	Código postal/Ciudad:	
	Tel.:	
Conexión de tuberías	**Tubería de refrigerante**	☐ **Si** ☐ **No Longitud:_____m**
	Entrada/Salida	☐ **Si** ☐ **No Longitud:_____m**
	Aislamiento	☐ **Hecho** ☐ **No Hecho**
	Lavado del sistema	☐ **Si** ☐ **No**
	Llenado con agua filtrada	☐ **Si** ☐ **No**
	Agua	☐ **Si** ☐ **No**
Instalación eléctrica	**Prueba de fugas**	☐ **Si** ☐ **No**
	Línea eléctrica	☐ **Si** ☐ **No**
	Línea de tierra	☐ **Si** ☐ **No**
	Conductor neutro	☐ **Si** ☐ **No**
Instalación de sensores	**Tipo**	**1.**
		2.
		3.
		4.
		5.
	Otras tuberías	**1.**
		2.
		3.
		4.
		5.

OBSERVACIONES

8 PROTOCOLO DE INSTALACIÓN

Registro de mantenimiento	
Fecha:	
Contenido:	• Limpieza del equipo • Comprobación del envejecimiento y resistencia de la instalación eléctrica • Comprobación de fugas en el circuito y los conductos de refrigeración y reparación en caso necesario • Comprobación de desgaste o corrosión y reparación en caso necesario • Comprobación del funcionamiento o ruidos inusuales del equipo
Resultado:	• Todo OK • no Todo OK • OBSERVACIÓN:
Firma personal de mantenimiento	

Registro de mantenimiento	
Fecha:	
Contenido:	• Limpieza del equipo • Comprobación del envejecimiento y resistencia de la instalación eléctrica • Comprobación de fugas en el circuito y los conductos de refrigeración y reparación en caso necesario • Comprobación de desgaste o corrosión y reparación en caso necesario • Comprobación del funcionamiento o ruidos inusuales del equipo
Resultado:	• Todo OK • no Todo OK • OBSERVACIÓN:
Firma personal de mantenimiento	

Registro de mantenimiento	
Fecha:	
Contenido:	• Limpieza del equipo • Comprobación del envejecimiento y resistencia de la instalación eléctrica • Comprobación de fugas en el circuito y los conductos de refrigeración y reparación en caso necesario • Comprobación de desgaste o corrosión y reparación en caso necesario • Comprobación del funcionamiento o ruidos inusuales del equipo
Resultado:	• Todo OK • no Todo OK • OBSERVACIÓN:
Firma personal de mantenimiento	

Registro de mantenimiento	
Fecha:	
Contenido:	• Limpieza del equipo • Comprobación del envejecimiento y resistencia de la instalación eléctrica • Comprobación de fugas en el circuito y los conductos de refrigeración y reparación en caso necesario • Comprobación de desgaste o corrosión y reparación en caso necesario • Comprobación del funcionamiento o ruidos inusuales del equipo
Resultado:	• Todo OK • no Todo OK • OBSERVACIÓN:
Firma personal de mantenimiento	

ESPECIALISTAS EN CLIMATIZACIÓN

RED DE SUCURSALES

· **Casa Matriz**
Av. Presidente Eduardo Frei Montalva 17.001, Colina.

· **Sucursal La Serena**
Av. La Cantera 655, Coquimbo.

· **Sucursal La Reina**
La Forja 8731, Parque Industrial La Reina, Santiago.

· **Sucursal Viña del Mar**
Variante Torquemada 340, (Camino Quillota), Viña del Mar.

· **Sucursal Talca**
Calle de Servicio 21 Oriente N°30, Ruta 5 Sur (Km256), Talca.

· **Sucursal Concepción**
Camino a Penco 3036-A, Galpón D-2, Concepción.

· **Sucursal Temuco**
Camino al Aeropuerto Maquehue s/n, Temuco.

· **Sucursal Puerto Montt**
Ruta V-505, KM 3.5, Camino a Alerce, Puerto Montt.

anwo.cl

91085228
Ver:20240806