Electra
Materiales & Servicios

Poste Cónico 6M
en acero galvanizado

SKU: NB-10060

Nuestros postes son de estructura cónica fabricados en acero GBT709, soldado bajo la norma ISO 3834 y su proceso de galvanizado es realizado en caliente según normas correspondientes a ISO 1461/BS 729.

Ideal para instalar en aréas exteriores como: avenidas, veredas, paseos peatonales, estacionamientos, plazas, etc.

Nuestros postes incluyen tapa de registro y sus canastillos, más accesorios a pedido.

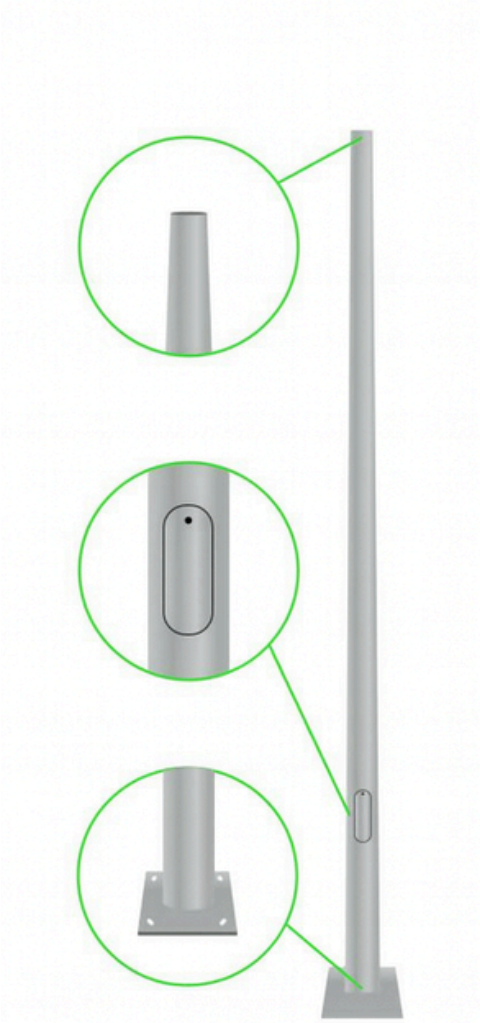

Altura	***6 metros***
Material	***Acero GBT709***
Terminación	***Galvanizado***
Diámetro superior	***60 mm***
Diámetro inferior	***120 mm***
Flanche	***14 mm grosor***
Peso	***60 kg***
Tapa de registro	***Incluida***
Canastillos	***Incluidos***
Soldadura Norma	***ISO 3834***
Control de calidad	***ASTM A-123***
Resistencia	***ISO 9001***
Accesorios	***Al viento 160 km/hr***
	A pedido



Casa matriz Santiago: Avenida Presidente Eduardo Frei Montalva 3585 Telefono Central (562) 2728 6060

Poste Cónico 6M

en acero galvanizado

SKU: NB-10060

Tapa de registro

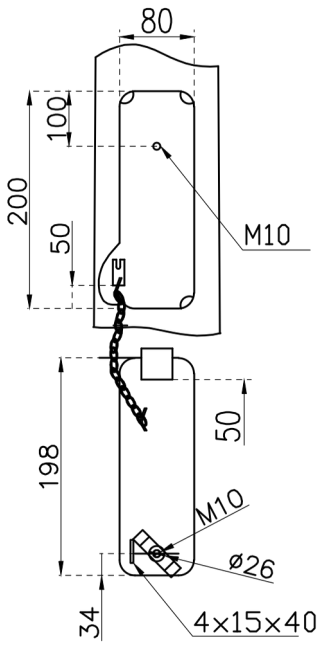

Base

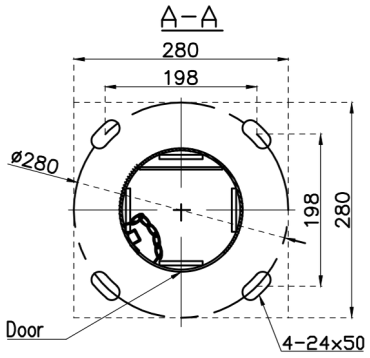

Pernos J

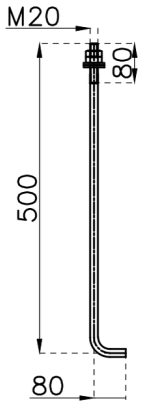

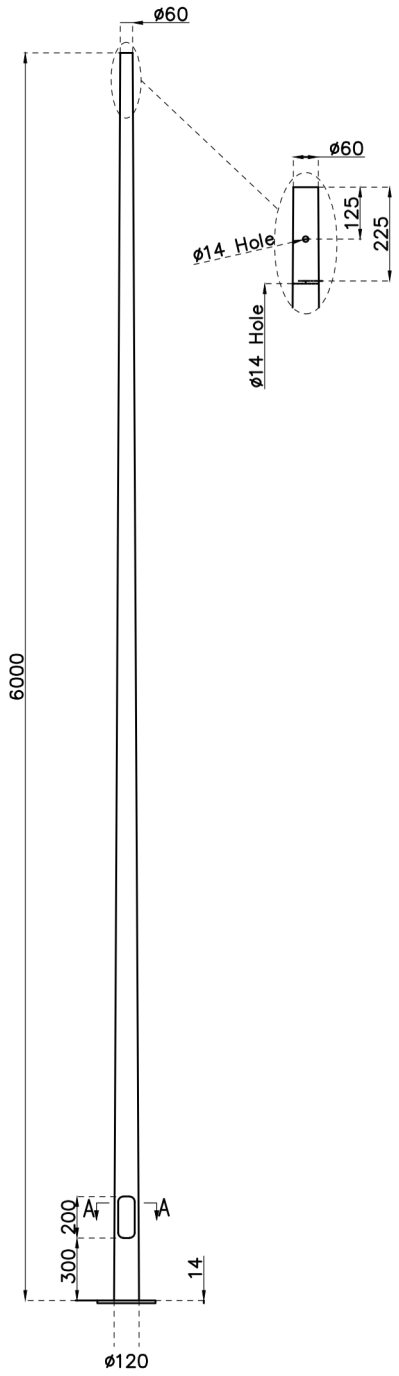





Casa matriz Santiago: Avenida Presidente Eduardo Frei Montalva 3585 Telefono Central (562) 2728 6060

www.newelectra.cl