Poste Cónico 5M

en acero galvanizado

SKU: NB-10050

Nuestros postes son de estructura cónica fabricados en acero GBT709, soldado bajo la norma ISO 3834 y su proceso de galvanizado es realizado en caliente según normas correspondientes a ISO 1461/BS 729.

Ideal para instalar en aréas exteriores como: avenidas, veredas, paseos peatonales, estacionamientos, plazas, etc.

Nuestros postes incluyen tapa de registro y sus canastillos, más accesorios a pedido.

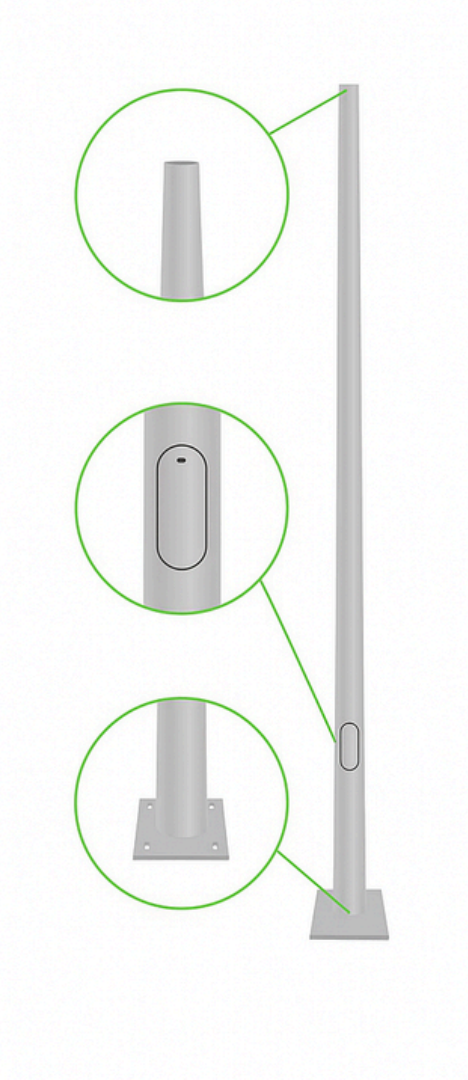

Altura	*5 metros*
Material	*Acero GBT709*
Terminación	*Galvanizado*
Diámetro superios	*60 mm*
Diámetro inferior	*115 mm*
Flanche	*14mm grosor*
Peso	*45 kg*
Tapa de registro	*Incluida*
Canastillos	*Incluidos*
Soldadura	*ISO 3834*
Norma	*ASTM A-123*
Control de calidad	*ISO 9001*
Resistencia	*Al viento 160 km/hr*
Accesorios	*A pedido*



Electra
Materiales & Servicios

Poste Cónico 5M
en acero galvanizado

SKU: NB-10050

Tapa de registro

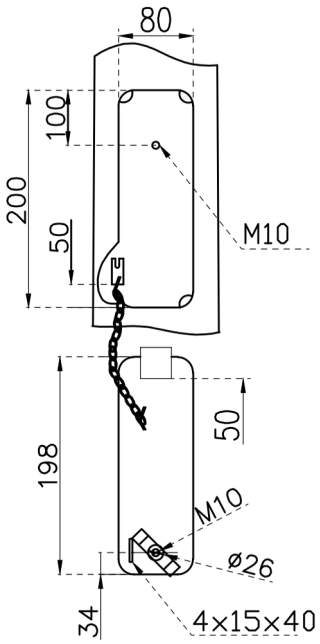

Base

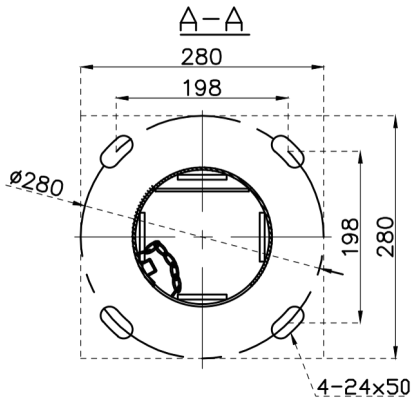

Pernos J

