ILUMINACIÓN VIAL Y PEATONAL
TECNOLOGÍA LED



MAGNUS

Diseño de perfil bajo, Excelente rendimiento

Como cualquier producto estrella en su categoría, la luminaria Magnus cuenta con características innovadoras las cuales la convierten en un producto único, utilizando la última tecnología LED.
La luminaria LED de alumbrado público proporciona un excelente rendimiento óptico y unos resultados excelentes en cualquier tipo de vial.

* Cumplimiento DS 43/2012 del MMA, para la Regulación de la Contaminación Lumínica,para MAGNUS 30w - 50w - 70w - 90w - 120w - 150w - 180w.



www.elec.cl

ILUMINACIÓN VIAL Y PEATONAL
TECNOLOGÍA LED



CARACTERISTICAS:

• Cuerpo de Aluminio Inyectado a presión.

• Pintura exterior electroestática en polvo poliester al horno, tratamiento de superficie anticorrosivo con una alta resistencia quimica y mecánica.

• Difusor de vidrio templado plano, liso, antivandalico de 5mm (IK09).

• Alta eficiencia lumínica >120 LM/W.

• Fácil de montar, fácil de instalar y fácil de mantener.

• Ángulo de inclinación ajustable en función al tipo de brazo que se vaya a instalar -15º y +15º.

• Estructura innovadora de rotación del brazo, aplicable a cualquier instalación en una columna standar de Φ60 horizontal o verticalmente.

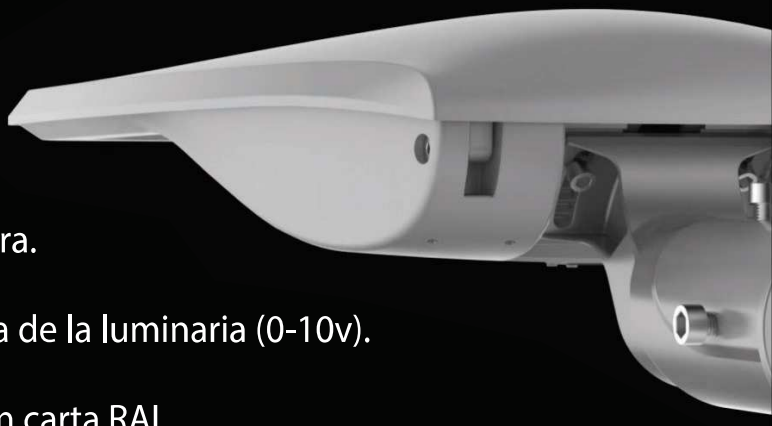

• Opción de instalar Fotocelda 3 - 5 - 7 Pines.

• Protección de sobretensiones de 10KV.

• Protección de apagado, al momento de su apertura.

• Posibilidad de Telegestión para control a distancia de la luminaria (0-10v).

• Color gris estandar, posible cambio de color según carta RAL







www.elec.cl



ILUMINACIÓN VIAL Y PEATONAL

TECNOLOGÍA LED

ELEC

MAGNUS

PRINCIPALES PROPIEDADES

T° DE COLOR DEL LED	3000°k a 5000°k
ÍNDICE DE REPRODUCCIÓN DE COLOR (CRI)	>70, alta resolución y color natural
ARRANQUE RÁPIDO	Encendido instantáneo en la partida y reencendido en caliente
FACTOR DE POTENCIA	>0,95
DISTORSIÓN DE ARMÓNICOS	< 15%
RANGO DE TENSIÓN Y FRECUENCIA	Admite variaciones de voltaje de 220V +/- 20% y frecuencia de 50Hz +/- 5%, sin que estas variaciones afecten las condiciones luminicas y rendimientos de la luminaria.
RANGO DE T° ADMISIBLES	Puede trabajar de -40°C hasta 50°C
CORRIENTE DE CIRCUITO	700 mA

DIMENSIONES (mm) y Peso (kg)

30w-50w-60w-70w-90w

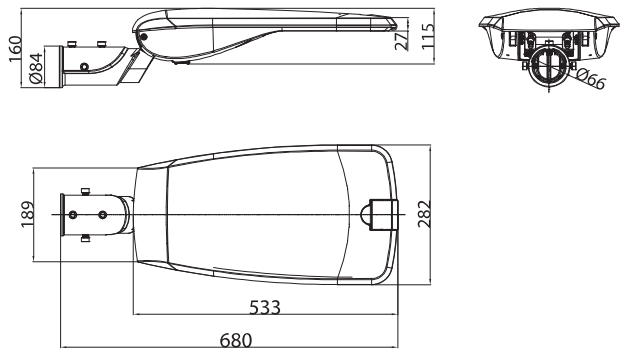

Peso = 8.5 kg

100w-120w-150w-180w

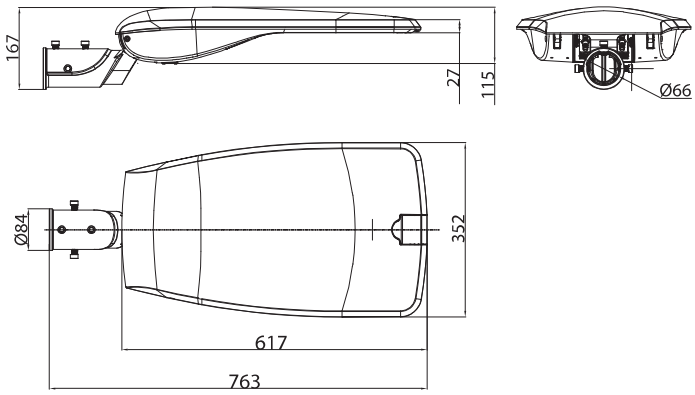

Peso = 9.5 kg

OPCIONES DE MONTAJE

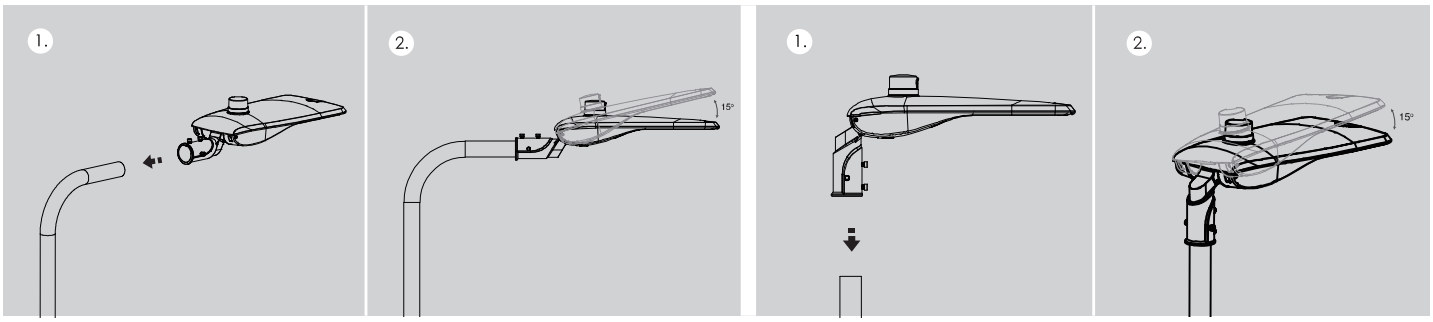



ILUMINACIÓN VIAL Y PEATONAL
TECNOLOGÍA LED

IK 09

IP 66

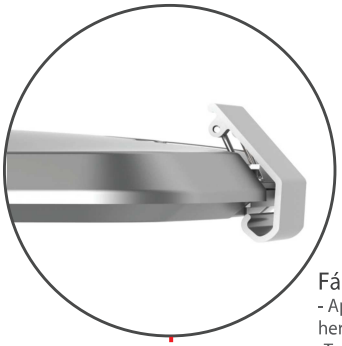

Fácil Mantenimiento
- Apertura sin necesidad de utilizar herramientas
-Todos los accesorios como pernos, golillas, seguros y otros, son de material matálico de acero inoxidable.

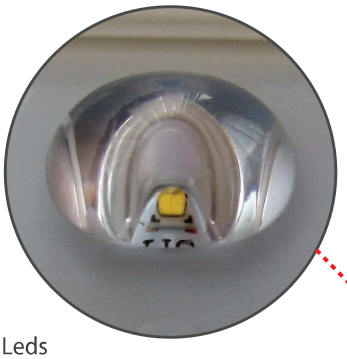

Leds
-Alta fiabilidad y rendimiento proporcionado por los mejores proveedores.
-Cumplimiento de vida útil L80 a las 100.000 hr. como minimo, manteniendo el 80% del flujo.
-Cuenta con sistema de disipación de aluminio en parte superior posterior a modulos LED.

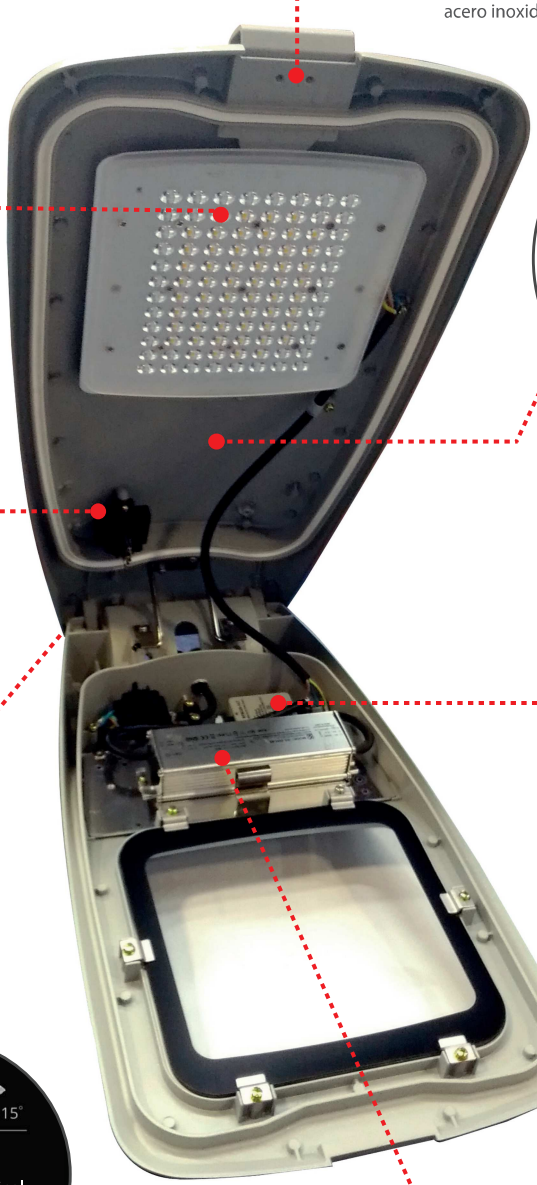

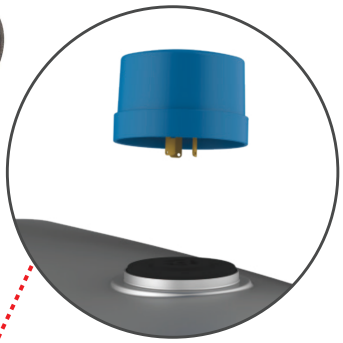

Sistema de Control
-Interfaz disponible para NEMA
-Unidad de control fotoeléctrica (PECU) o reloj astronomico.



Protección Power-Off
-La energía se apagará automáticamente una vez que el cuerpo de la luminaria sea abierto.



FILTRO CONTRA SOBRETENSIONES
- Soporta picos de tensión múltiples de hasta 10kV

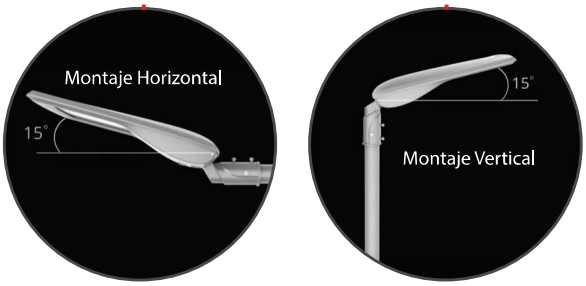

Posibilidades de montaje
-Adaptable a los diámetros standars de los brazos, de 1"hasta 2",del tipo L-125, L-150 y L-400.
-Acoplamiento del gancho al interior del codo, éste puede ser horizontal y/o vertical, sin dejar cables o tubos a la vista.
-Codo ajustable a columna/brazo



Equipo Eléctrico

-Posee sistema 0-10v
-Driver se fija mediante hebillas, se puede instalar o quitar facilmente.
-Cumple con la máxima distorsión de armónicosde corriente (THDI) de acuerdo a la normativa vigente (D.S. 327/97).
-Opción de driver dimeable y/o programable..
-Carcasa de driver metálico.
-Posee rango de voltaje de 100-277V y frecuencia de 50-60 Hz.
-Desconector de energia al momento de apertura de luminaria.
-Clase eléctrica tipo I.



ELEC



CERTIFICACIONES

CESMEC

ISO 9001:2015
ISO 14001:2015
OHSAS 18001:2007
BUREAU VERITAS Certification

ISO 50001

Dirección: Piloto Lazo #235, Cerrillos, Santiago. - Fono: (56 2) 2756 7400 - Celular: (56 9) 5318 3031
E-mail: ventas@elec.cl - web: www.elec.cl