Electra
Materiales & Servicios

ILUMINACIÓN LED
newelectra.cl

PRODUCTO CERTIFICADO SEC



PROYECTOR CAMPANA ESTADIO 500W

Proyector Campana Canopus, en suversión luz neutra. Esta luminariaestá fabricada en aluminio, ha sido especialmente diseñada para su instalación en suspensión a una altura desde 10-12 metros a 25-30 metros. La distancia del suelo puede ser superior siempre que se utilice una cadena con el objetivo de acercar luminaria al suelo hasta la distancia óptima. Cuenta con certificación SEC y es producto de la línea profesional. Chip Cree de última generación que proporciona hasta 130Lm/W. Ofrece hasta un 20-30% más de luminosidad que los chips LED tradicionales. Driver LED MeanWell. La máxima calidad para una alimentación profesional con todas las medidas de seguridad que garantizan un mejor funcionamiento y vida útil del Led reflector de alta calidad que consiguen los mejores efectos de iluminación, con un diseño óptico que minimizan los reflejos y optimizan la proyección de la luz al máximo. Exclusivo diseño disipador y mejorado sistema de ventilación. Se aplica Especialmente para la iluminación y modernización de estadios deportivos, fábricas, almacenes, bodegas industriales, supermercados, salas de exposiciones, hoteles, centros comerciales, teatros y eventos masivos.

MATERIAL
Aluminio/Vidrio Templado

EFICIENCIA LÚMINICA
130Lm/W

GARANTÍA
5 Años

VIDA MEDIA
+50.000hrs.

DRIVER
Meanwell

CRI >80

CARACTERÍSTICAS VARIABLES

SKU	Potencia	Corriente	Medida	Peso	Voltaje	Temperatura
5201	500W	2 392A	A: 510 - B:414 - C : 285mm	Bruto: 13,4Kg - Neto: 11,1Kg	100~240V	5000K

*DS1 para "Clase I y Clase II" en centros deportivos

CARACTERÍSTICAS GENERALES

APERTURA DE HAZ: 500W: 25°/60°

GRADO DE PROTECCIÓN: IP65

CHIP: Cree

FACTOR POTENCIA: >0.98

IK: 08

MEDIDAS

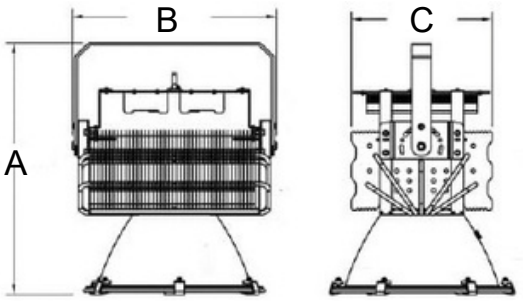

INSTALACIÓN

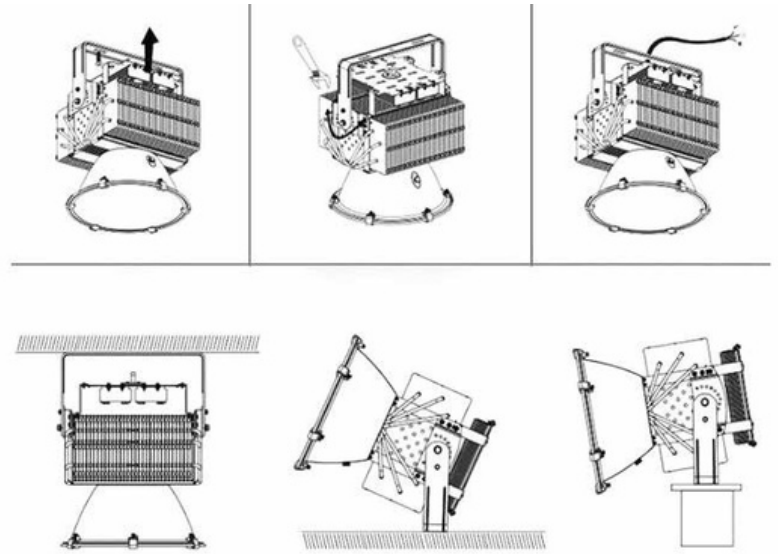

FORMA DE USO

