Electra
Materiales & Servicios

FICHA TÉCNICA
PROYECTOR LED PRO-SLIM ALFA

MULTIPOTENCIA | CCT SELECCIONABLE | USO EXTERIOR

PROYECTOR LED
PRO - SLIM ALFA

ALTO RENDIMIENTO
USO PROFESIONAL

Proyector LED profesional multipotencia con selección de temperatura de color integrada. Diseñado para aplicaciones industriales, deportivas y exteriores exigentes.

Construcción robusta en aluminio fundido con vidrio templado y protección IP65, garantizando alta durabilidad y confiabilidad en condiciones de trabajo intensivas.



GARANTÍA 3 AÑOS 50.000 HORAS

MULTIPOTENCIA SELECCIONABLE
200 W / 150 W / 100 W

CCT SELECCIONABLE
2000 / 3000 / 5000 °K

EFICIENCIA LUMINOSA
140 lm/W ±10%

PROTECCIÓN
IP65

RESISTENCIA
IK08

PROTECCIÓN SOBRETENSIÓN
L-N 4 kV / L-N-G 6 kV

VIDA ÚTIL
50.000 Horas

CLASE ELÉCTRICA
Clase 1

DRIVER
No aislado con proteccion termica

INDICE DE PREPRODUCION DE COLOR
Ra ≥ 80

CARACTERÍSTICAS DESTACADAS

- ✓ Multipotencia seleccionable: 100 / 150 / 200 W
- ✓ CCT seleccionable: 2000 K / 3000 K / 5000 K
- ✓ Eficiencia luminosa: 140 lm/W ±10%
- ✓ LED SMD 2835 – 896 piezas
- ✓ Ángulo de apertura: 110°
- ✓ Índice de reproducción de color (CRI): Ra ≥ 80
- ✓ Protección IP65 para uso exterior
- ✓ Resistencia IK08
- ✓ Protección sobretensión: L-N 4 kV / L-N-G 6 kV
- ✓ Amplio rango de operación: –40° a +45 °C
- ✓ Construcción robusta y durable en aluminio
- ✓ Ideal para proyectos industriales, deportivos y comerciales

ESPECIFICACIONES TÉCNICAS

Modelo	Pro Slim Alfa
Potencia seleccionable	200 W / 150 W / 100 W
Voltaje de entrada	100 – 265 V AC
Frecuencia	50 / 60 Hz
Factor de potrencia	≥ 0,9
Eficiencia Luminosa	140 lm/W ±10%
Indice de reproducion de color	Ra ≥ 80
SDCM	≤ 3
Ángulo de apertura	110°
LED	SMD 2835 – 896 piezas
DRIVER	No aislado con protección
Proteccion sobretensión	L-N 4 kV / L-N-G 6 kV
Temperatura de operacion	–40° a +45 °C
Material del cuerpo	Aluminio fundido a presión ADC12 con recubrimiento para polvo
Material del marco	Aluminio fundido a presión ADC12 con recubrimiento para polvo
Material del soporte	Acero laminado en frío con recubrimiento para polvo
Vidrio	Vidrio templado 5 mm
Cable de alimentación	3×1 mm² – 50 cm
Protección	IP65
Resistencia a impactos	IK08
Clase eléctrica	Clase I
Peso	3,5 kg ± 20 g

DIMENSIONES (mm)

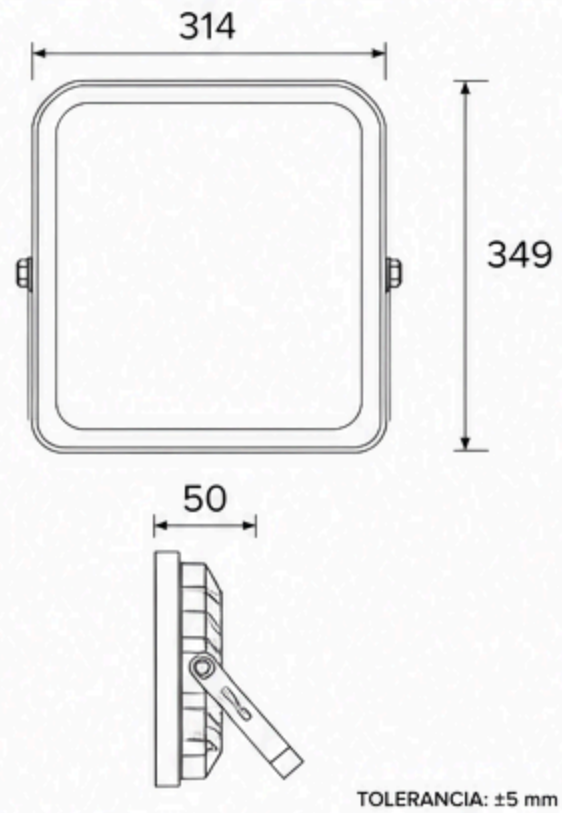

TOLERANCIA: ±5 mm

DISIPADOR DE ALUMINIO ALTA EFICIENCIA

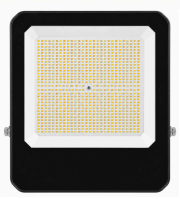

Diseño de aletas que maximixa la disipacion de calor y prolonga la vida util del equipo

SOPORTE AJUSTABLE MULTIPOSICIÓN



Instalacion Flexible en distintas posiciones para un ajuste preciso y seguro

LENTE SELLADA IP65



Alta protección contra polvo, agua y agentes externos. Ideal para ambientes exigentes

CONSTRUCCIÓN ROBUSTA EN ALUMINIO



Cuerpo de aluminio fundido de alta resistencia con recubrimiento para polvo, para mayor durabilidad

UBICACIÓN
Av. Presidente Eduardo Frei Montalva 3585, Conchalí, Santiago

TELÉFONO
+56 2 2728 6060

PÁGINA WEB
newelec.cl