Ficha técnica del producto

Especificaciones



miniatura, relés electromecánicos de Harmony, 3 A, 4 CO, con LED, 230 V CA

RXM4LB2P7

Principal

Gama De Producto	Relés electromecánicos Harmony
nombre de serie	Miniatura
Tipo de Producto o Componente	Reles con montaje plug-in
Nombre Corto del Dispositivo	RXM
Tipo y composición de contactos	4 C/O
corriente térmica nominal	3 A a -40…55 °C

Complementos

límites tensión de funcionamiento nominal	184...253 V Ac
[Ui] Tensión nominal de aislamiento	250 V conforme a IEC
Tensión máxima de conmutación	250 V Ac 28 V CC
9 mm triángulo inserto macho	>= 0,15 Uc Ac
2 abrazaderas	3 A a 250 V Ac 3 A a 28 V CC
capacidad de conmutación máxima	750 VA Ac 84 W CC
resistencia media	16500 Ohm a 23 °C +/- 15 %
Durabilidad Mecánica	10000000 Ciclos
Durabilidad eléctrica	100000 Ciclos para resistivo
fiabilidad de la función de seguridad	B10d = 100000
rango de operación	<= 1200 cycles/hour en carga <= 18000 cycles/hour Sin carga
coeficiente de utilización	20 %
fuerza dieléctrica	2000 V Ac entre bobina y contacto basic insulation ((*)) 2000 V Ac entre polos basic insulation ((*)) 1000 V Ac entre contactos desconexión micro
categoría de protección	RT I
Grado De Contaminación	2
Posición de funcionamiento	Cualquier posición
niveles de ensayo	Nivel A montaje en grupo
Se vende en cantidades indivisibles	10
material de los contactos	Aleación de plata (Ag/Ni)
Peso Del Producto	0,032 kg

Descargo de responsabilidad: Esta documentación no ha sido diseñada como reemplazo, ni se debe utilizar para determinar la idoneidad o la confiabilidad de estos productos para aplicaciones específicas de usuarios

Ambiente

Estándares	CE IEC 61810-1 (iss. 2)
Temperatura Ambiente De Almacenamiento	-40…85 °C
resistencia a las vibraciones	3 gn +/- 1 mm 10…50 Hz)en funcionamiento conforme a IEC 60068-2-6 6 gn +/- 1 mm 10…50 Hz)sin funcionamiento conforme a IEC 60068-2-6
resistencia a los choques	30 gn para sin funcionamiento conforme a IEC 60068-2-27 10 gn para en funcionamiento conforme a IEC 60068-2-27

Unidades de embalaje

Tipo de unidad de paquete 1	PCE
Número de unidades en el paquete 1	1
Paquete 1 Altura	2,096 cm
Paquete 1 Ancho	2,757 cm
Paquete 1 Longitud	4,581 cm
Paquete 1 Peso	34,0 g
Tipo de unidad de paquete 2	BB1
Número de unidades en el paquete 2	10
Paquete 2 Altura	3,1 cm
Paquete 2 Ancho	11,2 cm
Paquete 2 Longitud	13,6 cm
Paquete 2 Peso	0,361 kg
Tipo de unidad de paquete 3	S02
Número de unidades en el paquete 3	270
Paquete 3 Altura	15,0 cm
Paquete 3 Ancho	30,0 cm
Paquete 3 Longitud	40,0 cm
Paquete 3 Peso	10,301 kg

Garantia contractual

Periodo de garantía	18 months

Environmental Data

Schneider Electric se propone lograr el estatus de cero neto para el año 2050 mediante asociaciones de la cadena de suministro, materiales de menor impacto y circularidad a través de nuestra campaña en curso "Use Better, Use Longer, Use Again" para extender la vida útil del producto y la capacidad de reciclaje.

Explicación de los Environmental Data >

Cómo evaluamos la sostenibilidad de los productos >

Huella ambiental

Huella de carbono (kg CO2 eq.)	**17**
Divulgación ambiental	**Perfil ambiental del producto**

Use Better

Materiales y embalaje

Paquete con tarjeta de reciclaje	**Sí**
Embalaje sin plástico	**Sí**
Directiva RoHS de la UE	**Cumplimiento proactivo (Producto fuera del alcance legal de RoHS de la UE)**
Regulación REACh	**Declaración de REACh**

Use Again

Nueva empaque y refabricación

Perfil de circularidad	**Información de fin de vida útil**
Recuperación	**No**
RAEE	**El producto deberá desecharse en los mercados de la Unión Europea después de la recolección de residuos específicos y nunca terminar en recipientes de basura.**

Technical Illustration

Dimensions

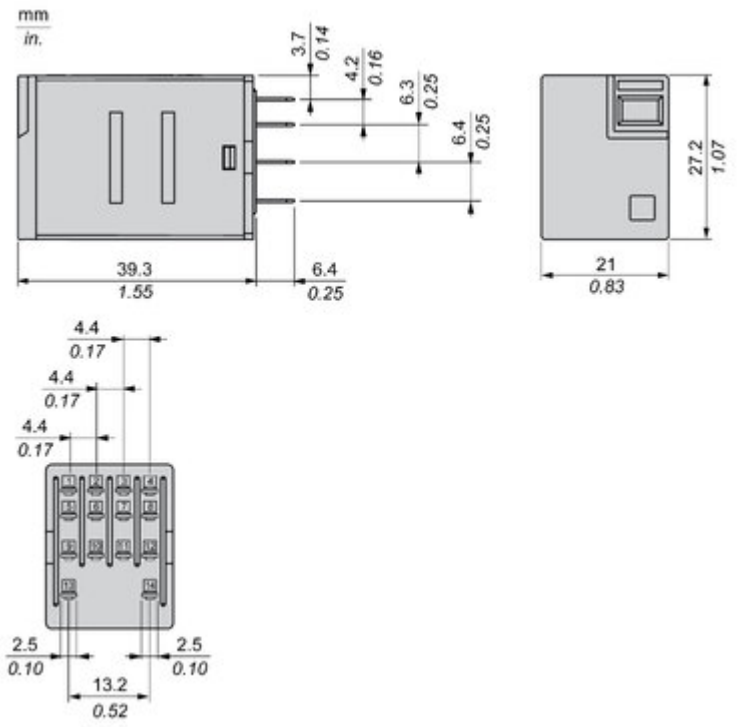

Ficha técnica del producto

RXM4LB2P7

Offer Marketing Illustration

Product benefits / Features



Ficha técnica del producto

RXM4LB2P7

Offer Marketing Illustration

Product benefits / Features

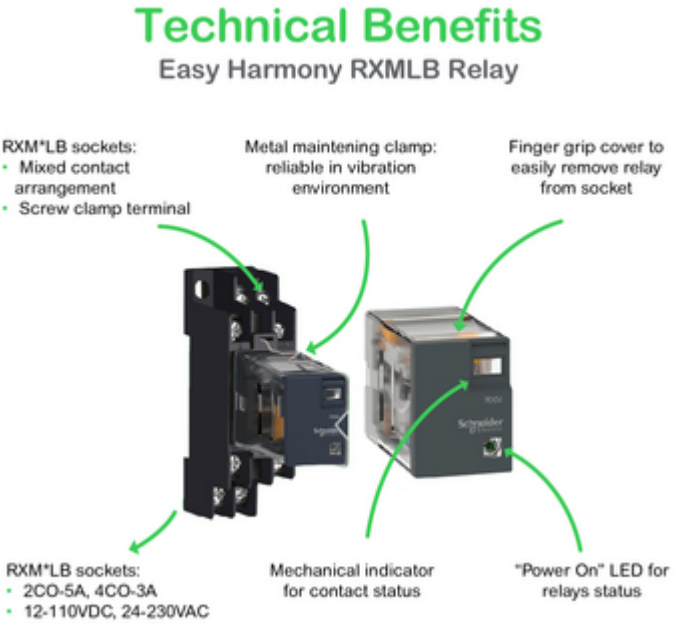

Ficha técnica del producto

RXM4LB2P7

Offer Marketing Illustration

Product benefits / Features



Image of product / Alternate images

Alternative



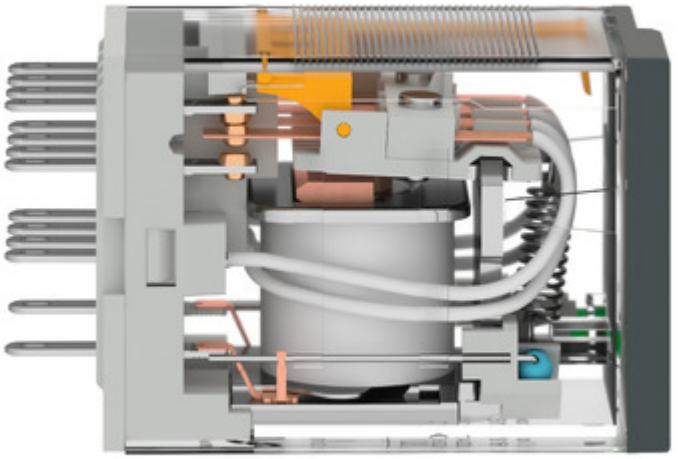

Ficha técnica del producto

RXM4LB2P7

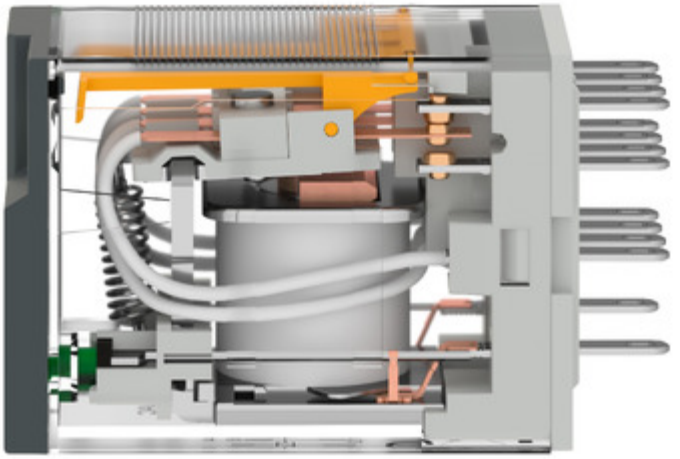



Ficha técnica del producto

RXM4LB2P7



