Ficha técnica del producto

Especificaciones



Interruptor, GoPact MCCB 125, 4 poles, 30kA at 415VAC, 63A rating, TMD trip unit, adjustable thermal protection

G12F4A63

Principal

Gama De Producto	GoPact MCCB
Tipo de Producto o Componente	Interruptor de circuito
Nombre del Producto	GoPact MCCB 125
Aplicación del Dispositivo	Industria, minería y comercial
Número de Polos	4P
descripción de polos protegidos	4D
Posición De Neutro	Izquierda
corriente nominal (In)	63 A a 40 °C
[Ue] tensión de funcionamiento nominal	415 V Ac 50/60 Hz conforme a EN/IEC 60947-2
Apto Para Seccionamiento	Sí conforme a EN/IEC 60947-2
Categoría De Empleo	Categoría A
[Icu] rated ultimate short-circuit breaking capacity	30 kA Icu a 380/415 V Ac 50/60 Hz conforme a EN/IEC 60947-2 50 kA Icu a 220/230 V Ac 50/60 Hz conforme a EN/IEC 60947-2
Performance level	F 30 kA 380/415 V Ac
unidad de control	TM-D
Trip Unit Technology ((*))	Térmico-Magnético
funciones de protección de unidad de control	LI
Tipo de Control	Maneta
Circuit breaker mounting mode	Fijo

Complementos

[Ui] Tensión nominal de aislamiento	440 V Ac conforme a EN/IEC 60947-2
[Uimp] Resistencia A Picos De Tensión	6 kV conforme a EN/IEC 60947-2
[Ics] rated service short-circuit breaking capacity	15 kA a 380/415 V Ac 50/60 Hz conforme a EN/IEC 60947-2 25 kA a 220/230 V Ac 50/60 Hz conforme a EN/IEC 60947-2
Durabilidad Mecánica	30000 Ciclos
Durabilidad eléctrica	8000 Ciclos a 415 V In
potencia disipada por polo	18,7 W
Soporte De Montaje	Placa posterior
posición de montaje	Horizontal y vertical Plano en la parte trasera
conexión superior	Parte frontal

Descargo de responsabilidad: Esta documentación no ha sido diseñada como reemplazo, ni se debe utilizar para determinar la idoneidad o la confiabilidad de estos productos para aplicaciones específicas de usuarios

conexión hacia abajo	Parte frontal
Connection terminals	Terminales De Tornillo
paso interpolar	25 mm
tipo de protección	L : for protección contra sobrecarga (térmica) I : for protección contra cortocircuitos (magnética)
calibre de la unidad de disparo	63 A a 40 °C
Long-time pick-up adjustment type Ir (thermal protection)	Regulable
[Ir] long-time protection pick-up adjustment range	0,8...1 x pol
Long-time protection delay adjustment type tr	Fijo
Instantaneous protection pick-up adjustment type Ii	Fijo
[Ii] instantaneous protection pick-up adjustment range	10 x In
Neutral protection settings	1 x Ir (4D)
Width (W)	100 mm
Height (H)	130 mm
Depth (D)	60 mm
Peso Del Producto	0,9 kg
Color	Gris Ral 7035)

Ambiente

Estándares	EN/IEC 60947-1 EN/IEC 60947-2 EN/IEC 60947-2 Annex H
Categoría De Sobretensión	III
Grado De Contaminación	3 conforme a IEC 60664-1
Grado De Protección Ip	Ip20 conforming to Iec 60529
Temperatura Ambiente De Trabajo	-20…55 °C
Temperatura Ambiente De Almacenamiento	-35…85 °C
altitud máxima de funcionamiento	0...2000 m sin disminución 2000...5000 m con restricciones

Unidades de embalaje

Tipo de unidad de paquete 1	PCE
Número de unidades en empaque	1
Paquete 1 Altura	12,4 cm
Paquete 1 Ancho	11 cm
Paquete 1 Longitud	13,9 cm
Peso del empaque (Lbs)	1187 g
Tipo de unidad de paquete 2	S02
Número de unidades en el paquete 2	6
Paquete 2 Altura	15 cm
Paquete 2 Ancho	30 cm
Paquete 2 Longitud	40 cm

Paquete 2 Peso	7,437 kg
Tipo de unidad de paquete 3	P06
Número de unidades en el paquete 3	96
Paquete 3 Altura	75 cm
Paquete 3 Ancho	60 cm
Paquete 3 Longitud	80 cm
Paquete 3 Peso	127,492 kg

Environmental Data

Schneider Electric se propone lograr el estatus de cero neto para el año 2050 mediante asociaciones de la cadena de suministro, materiales de menor impacto y circularidad a través de nuestra campaña en curso "Use Better, Use Longer, Use Again" para extender la vida útil del producto y la capacidad de reciclaje.

Explicación de los Environmental Data >

Cómo evaluamos la sostenibilidad de los productos >

Huella ambiental

Ciclo de vida total Huella de carbono	**669**
Perfil Ambiental del Producto (PEP)	**Perfil ambiental del producto**

Use Better

Materiales y embalaje

Paquete con tarjeta de reciclaje	**Sí**
Embalaje sin plástico	**No**
Directiva RoHS de la UE	**Cumple con las Exenciones**
Número SCIP	**7ccb5ff0-1063-42f0-88cf-9573d7504038**
Regulación REACh	**Declaración de REACh**
Estado libre de halógenos	**Producto con piezas de plástico sin halógeno**
Sin PVC	**Sí**
Sin silicio	**Sí**

Use Again

Nueva empaque y refabricación

Potencial de reciclado, en %	**46**
Perfil de circularidad	**Información de fin de vida útil**
Recuperación	**NA**

Technical Illustration

Dimensions

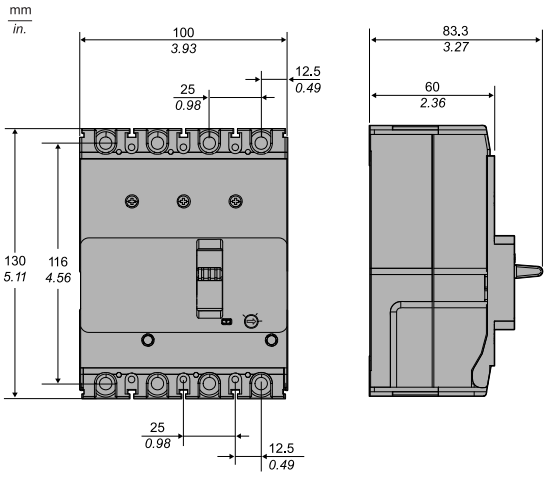

Offer Marketing Illustration

Product benefits / Features

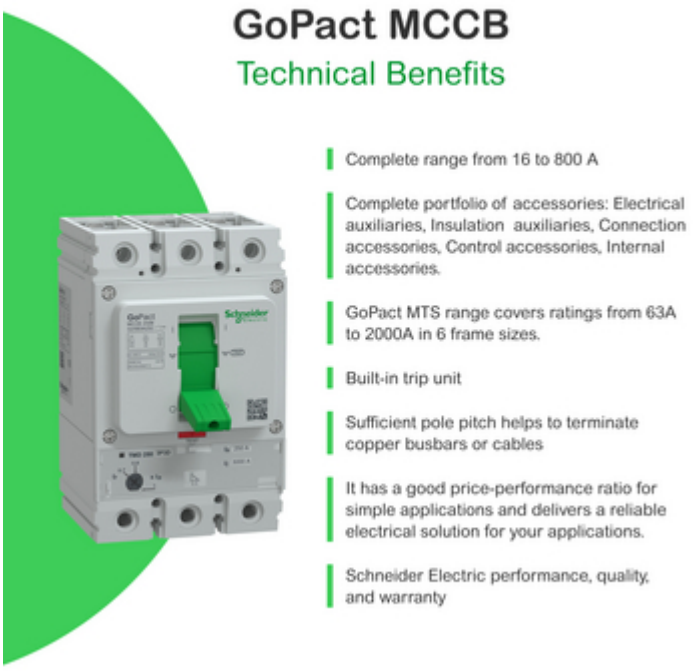

Ficha técnica del producto

G12F4A63

Offer Marketing Illustration

Product benefits / Features



Ficha técnica del producto

G12F4A63

Offer Marketing Illustration

Product benefits / Features

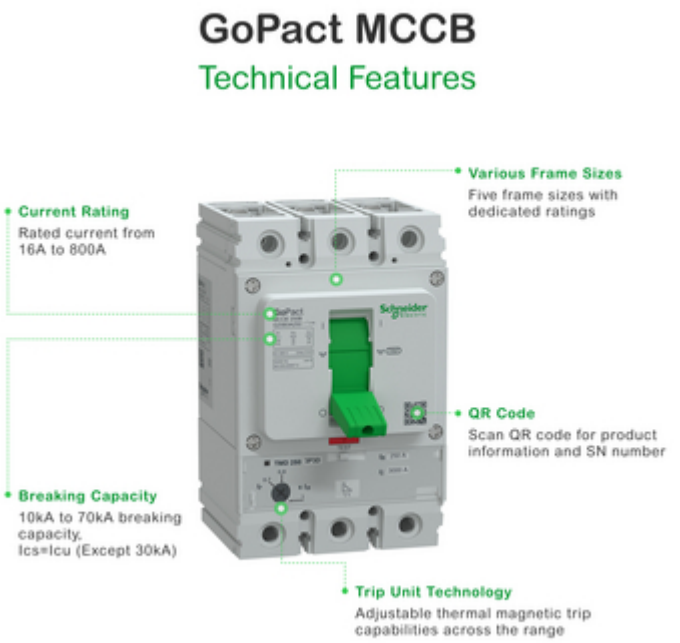

Offer Marketing Illustration

Product benefits / Features



Ficha técnica del producto

G12F4A63

Offer Marketing Illustration

Product benefits / Features

