Ficha técnica del producto

Especificaciones



Interruptor, GoPact MCCB 125, 4 poles, 30kA at 415VAC, 20A rating, TMD trip unit, fixed thermal protection

G12F4F20

Principal

Gama De Producto	GoPact MCCB
Tipo de Producto o Componente	Interruptor de circuito
Nombre del Producto	GoPact MCCB 125
Aplicación del Dispositivo	Industria, minería y comercial
Número de Polos	4P
descripción de polos protegidos	4D
Posición De Neutro	Izquierda
Corriente Nominal (In)	20 A a 40 °C
[Ue] tensión de funcionamiento nominal	415 V Ac 50/60 Hz conforme a EN/IEC 60947-2
Apto Para Seccionamiento	Sí conforme a EN/IEC 60947-2
Categoría De Empleo	Categoría A
[Icu] rated ultimate short-circuit breaking capacity	30 kA Icu a 380/415 V Ac 50/60 Hz conforme a EN/IEC 60947-2 50 kA Icu a 220/230 V Ac 50/60 Hz conforme a EN/IEC 60947-2
Performance level	F 30 kA 380/415 V Ac
unidad de control	TM-D
Trip Unit Technology ((*))	Térmico-Magnético
funciones de protección de unidad de control	LI
Tipo de Control	Maneta
Circuit breaker mounting mode	Fijo

Complementos

[Ui] Tensión nominal de aislamiento	440 V Ac conforme a EN/IEC 60947-2
[Uimp] Resistencia A Picos De Tensión	6 kV conforme a EN/IEC 60947-2
[Ics] rated service short-circuit breaking capacity	15 kA a 380/415 V Ac 50/60 Hz conforme a EN/IEC 60947-2 25 kA a 220/230 V Ac 50/60 Hz conforme a EN/IEC 60947-2
Durabilidad Mecánica	30000 Ciclos
Durabilidad eléctrica	8000 Ciclos a 415 V In
potencia disipada por polo	18,7 W
Soporte De Montaje	Placa posterior
posición de montaje	Horizontal y vertical Plano en la parte trasera
conexión superior	Parte frontal

Descargo de responsabilidad: Esta documentación no ha sido diseñada como reemplazo, ni se debe utilizar para determinar la idoneidad o la confiabilidad de estos productos para aplicaciones específicas de usuarios

conexión hacia abajo	Parte frontal
Connection terminals	Terminales De Tornillo
paso interpolar	25 mm
tipo de protección	L : for protección contra sobrecarga (térmica) I : for protección contra cortocircuitos (magnética)
calibre de la unidad de disparo	20 A a 40 °C
Long-time pick-up adjustment type Ir (thermal protection)	Fijo
[Ir] long-time protection pick-up adjustment range	1 x In
Long-time protection delay adjustment type tr	Fijo
Instantaneous protection pick-up adjustment type Ii	Fijo
[Ii] instantaneous protection pick-up adjustment range	320 A
Neutral protection settings	1 x Ir (4D)
Width (W)	100 mm
Height (H)	130 mm
Depth (D)	60 mm
Peso Del Producto	0,9 kg
Color	Gris Ral 7035)

Ambiente

Estándares	EN/IEC 60947-1 EN/IEC 60947-2 EN/IEC 60947-2 Annex H
Categoría De Sobretensión	III
Grado De Contaminación	3 conforme a IEC 60664-1
Grado De Protección Ip	Ip20 conforming to Iec 60529
Temperatura Ambiente De Trabajo	-20…55 °C
Temperatura Ambiente De Almacenamiento	-35…85 °C
altitud máxima de funcionamiento	0...2000 m sin disminución 2000...5000 m con restricciones

Unidades de embalaje

Tipo de unidad de paquete 1	PCE
Número de unidades en empaque	1
Paquete 1 Altura	12,4 cm
Paquete 1 Ancho	11 cm
Paquete 1 Longitud	13,9 cm
Peso del empaque (Lbs)	1187 g
Tipo de unidad de paquete 2	S02
Número de unidades en el paquete 2	6
Paquete 2 Altura	15 cm
Paquete 2 Ancho	30 cm
Paquete 2 Longitud	40 cm

Paquete 2 Peso	7,437 kg
Tipo de unidad de paquete 3	P06
Número de unidades en el paquete 3	96
Paquete 3 Altura	75 cm
Paquete 3 Ancho	60 cm
Paquete 3 Longitud	80 cm
Paquete 3 Peso	127,492 kg

Garantia contractual

Garantía (en meses)	18

Environmental Data

Schneider Electric se propone lograr el estatus de cero neto para el año 2050 mediante asociaciones de la cadena de suministro, materiales de menor impacto y circularidad a través de nuestra campaña en curso "Use Better, Use Longer, Use Again" para extender la vida útil del producto y la capacidad de reciclaje.

Explicación de los Environmental Data >

Cómo evaluamos la sostenibilidad de los productos >

Huella ambiental

Ciclo de vida total Huella de carbono	**669**
Perfil Ambiental del Producto (PEP)	**Perfil ambiental del producto**

Use Better

Materiales y embalaje

Paquete con tarjeta de reciclaje	**Sí**
Embalaje sin plástico	**No, hemos minimizado el uso de plástico en el embalaje de acuerdo con la normativa y teniendo en cuenta los estándares de calidad y seguridad**
Directiva RoHS de la UE	**Cumple con las Exenciones**
Número SCIP	**7ccb5ff0-1063-42f0-88cf-9573d7504038**
Regulación REACh	**Declaración de REACh**
Estado libre de halógenos	**Producto con piezas de plástico sin halógeno**
Sin PVC	**Sí**
Sin silicio	**Sí**

Use Longer

Extensión de por vida

Repare	**No**

Use Again

Nueva empaque y refabricación

Perfil de circularidad	**Información de fin de vida útil**
Recuperación	**NA**

Technical Illustration

Dimensions

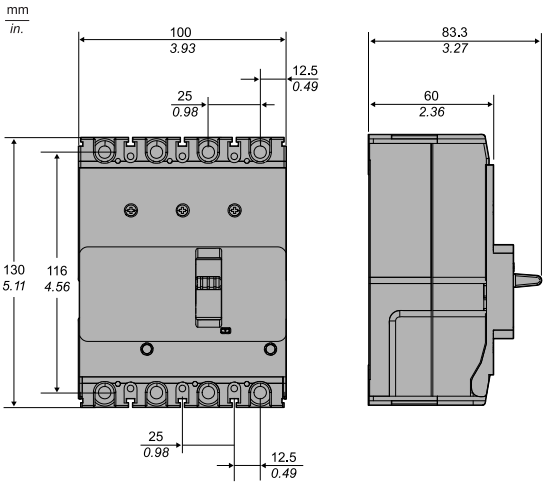

Ficha técnica del producto

G12F4F20

Offer Marketing Illustration

Product benefits / Features

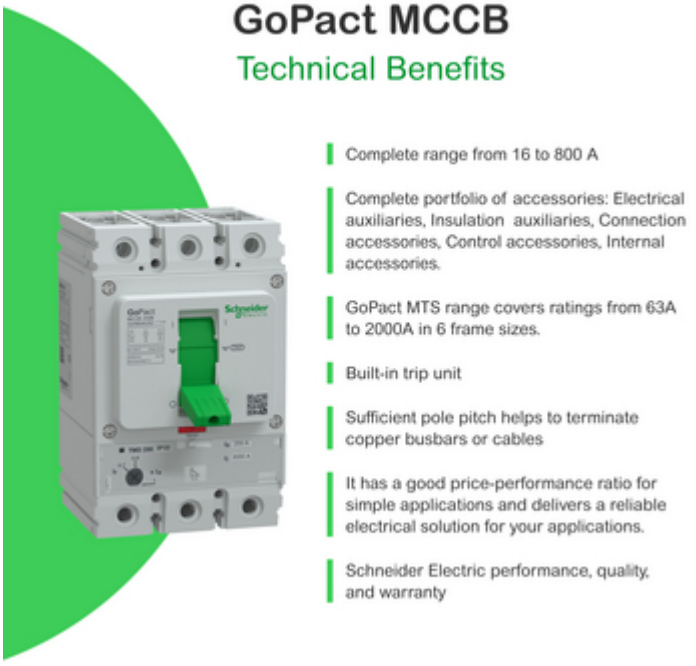

Ficha técnica del producto

G12F4F20

Offer Marketing Illustration

Product benefits / Features



Ficha técnica del producto

G12F4F20

Offer Marketing Illustration

Product benefits / Features

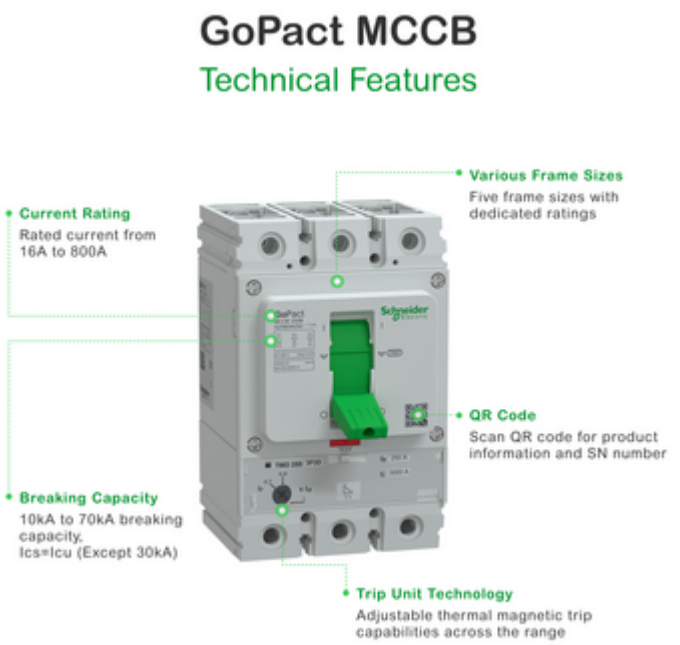

Offer Marketing Illustration

Product benefits / Features

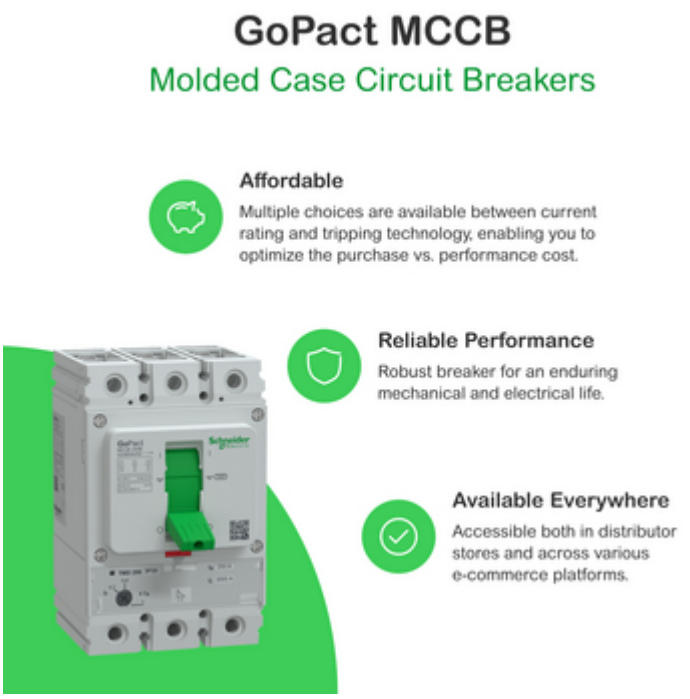

Ficha técnica del producto

G12F4F20

Offer Marketing Illustration

Product benefits / Features

