ESCRITORIO GRADUABLE EN ALTURA



SUPERFICIE
Con textura en fibra de carbono y espesor de 15 mm.

FUNCIONAMIENTO ELÉCTRICO
Regulable en altura de un motor por medio de conexión eléctrica, control de elevación y descenso con pantalla LED.
Velocidad de elevación 10 mm/s.

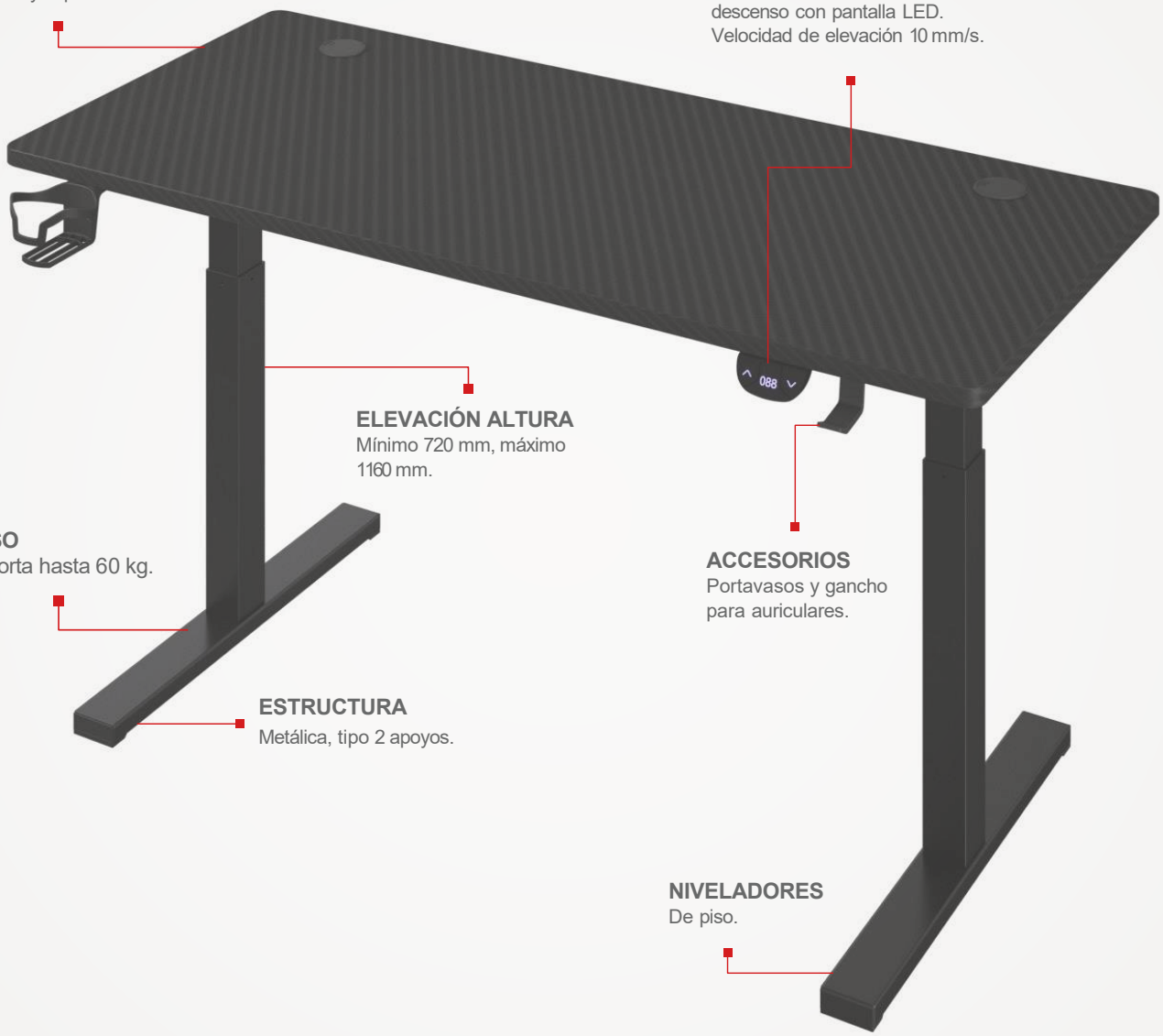

ELEVACIÓN ALTURA
Mínimo 720 mm, máximo 1160 mm.

PESO
Soporta hasta 60 kg.

ACCESORIOS
Portavasos y gancho para auriculares.

ESTRUCTURA
Metálica, tipo 2 apoyos.

NIVELADORES
De piso.



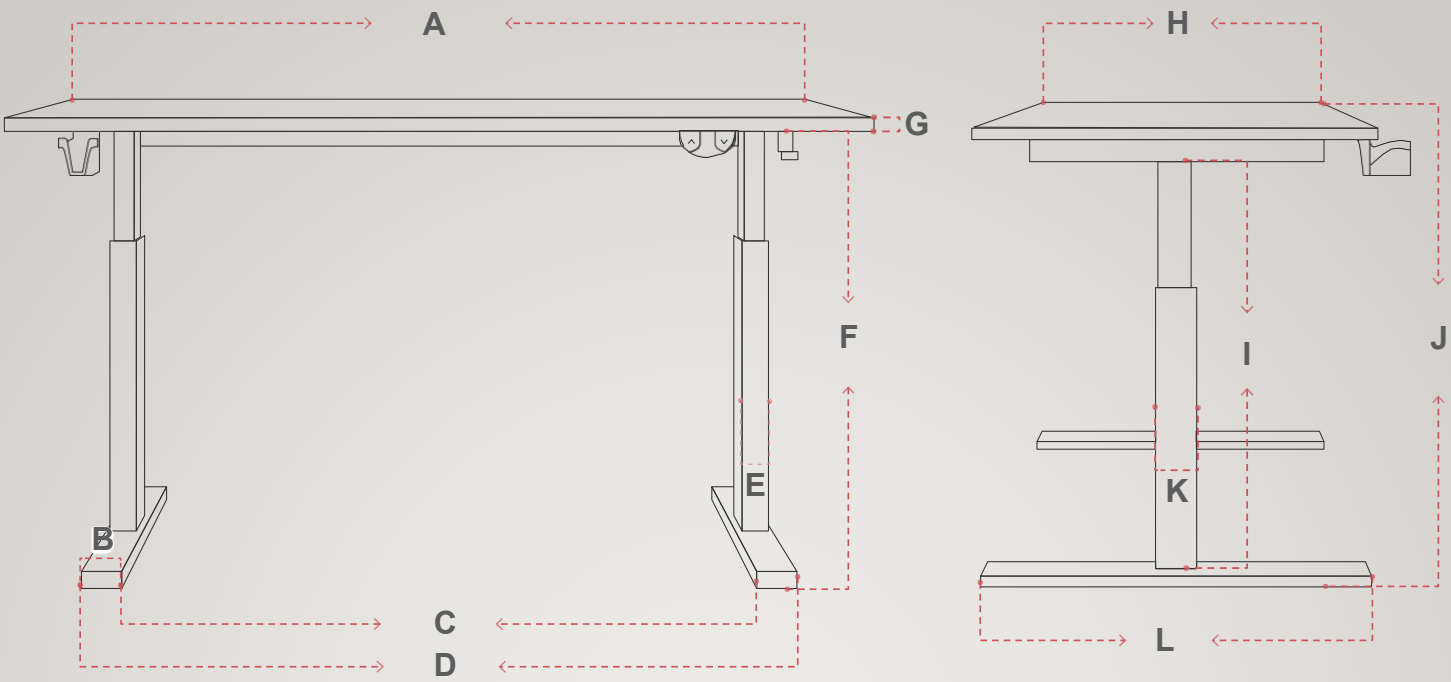

60 kg
Peso que soporta

10 kg
Peso empaque 1und en caja

0,518 m3
Volumen escritorio armado

0,0356m3
Volumen empaque 1und en caja

DIMENSIONES (mm)

ÍTEM	MÍNIMO	MÁXIMO	RANGO MOVIMIENTO
A	1200	N/A	N/A
B	58	N/A	N/A
C	775	N/A	N/A
D	895	N/A	N/A
E	48	N/A	N/A
F	706	1145	N/A
G	15	N/A	N/A
H	600	N/A	N/A
I	643	1080	N/A
J	722	1160	N/A
K	50	N/A	N/A
L	560	N/A	N/A

Las medidas pueden variar dependiendo de los materiales y componentes utilizados.



CONTROL
Mando digital de control programable Up&Down, botón de reinicio y pantalla LED.



SUPERFICIE
En melamina de 15 mm con textura de fibra de carbono.



REGULACIÓN DE ALTURA
Sistema de elevación y descenso.

Peso que soporta
Hasta 60 kg

Velocidad
10 mm/segundo

Funcionalidad
por un motor

Control
Indicador de altura

Pasacables
De 75 mm diametro

RECOMENDACIONES DE CUIDADO

SUPERFICIE
- Limpie con un paño suave ligeramente humedecido y jabón neutro.
- Evite el uso de líquidos en exceso; la humedad prolongada puede dañar el material.
- No coloque objetos calientes o húmedos directamente sobre la superficie; utilice portavasos o protectores.
- Evite rayones utilizando tapetes o protectores al escribir o usar accesorios de oficina.

PARTES METÁLICAS (ESTRUCTURA Y MARCO)
- No corte, perfore ni aplique agua directamente sobre las superficies pintadas, ya que puede producirse oxidación.
- Para la limpieza use un paño seco o humedo.
- Revise periódicamente tornillos, uniones y mecanismos de ajuste para mantener la estabilidad del escritorio.

SISTEMA REGULABLE
- Mantenga los mecanismos libres de polvo y suciedad.
- Evite sobrecargar el motor con peso superior al recomendado por el fabricante.
- Conecte el escritorio a una toma de corriente estable y evite el uso de extensiones en mal estado.
- No fuerce el sistema de elevación; si detecta ruidos extraños o resistencia, detenga su uso y revise el ajuste.

RECOMENDACIONES GENERALES
- No utilice solventes, químicos fuertes ni limpiadores abrasivos, ya que pueden dañar cualquiera de las superficies.
- No exponga el escritorio al sol directo ni a la intemperie.
- Evite golpes fuertes y el contacto con objetos punzantes que puedan deteriorar la superficie o desajustar la estructura.
- Al mover el escritorio, levántelo en lugar de arrastrarlo para no afectar las uniones o el sistema regulable.