Ficha Técnica de Productos

Nombre Producto	**Fusible Ø 10x38mm curva gG/gL 20A 500V 20kA**
Código de venta	**21051320CH**
Código Chint	**RT28-32 20A gG/gL 10x38mm 500V**

Dimensiones

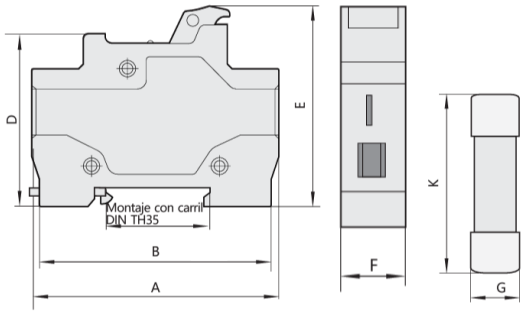

Modelo	Tensión nominal (V)	Corriente nominal (A)	Número de polos	Tamaño						
				A	B	D	E	F	G	K
	500	32	1P	79±1.5	74±1.5	55±1.0	60±1.5	17.5±0.5	10.3±0.1	38±0.6



Descripción

RT28-32
El protector de fusibles cilíndricos de contacto con tapa RT28 puede emplearse en equipos de distribución de 50Hz de CA, con una tensión nominal de 500V, para proteger el circuito frente a sobrecargas y cortocircuitos. La luz de neón y la resistencia constituyen un dispositivo de señal de fusión del elemento fusible de la base del protector de fusibles (símbolo "X").
-Características técnicas:
-Corriente nominal: 20 A
-Tensión nominal: 500 Vac
-Frecuencia: 50/60Hz
-Poder de corte: 100 kA
-Estándar: IEC EN 60269-2
-Curva: Gg/gL
-Certificaciones:
RoHS TÜVRheinland CE
-Links de certificaciones:
https://l1nq.com/KffnK
https://l1nq.com/m0EAR
https://ury1.com/id2v7
-Diagrama esquemático correspondiente al soporte del protector de fusible (base) y a los elementos fusibles con un tamaño de 10x38

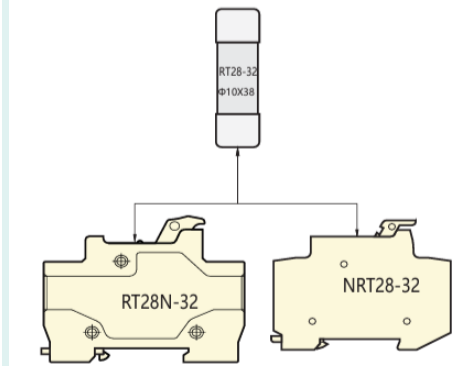

Más información

Catalogo Chint: https://www.chint.eu/es/material-electrico/soluciones-para-la-