# CONTENEDOR PLANTA LIBRE / BAÑO COMPLETO 40 PIES H.C

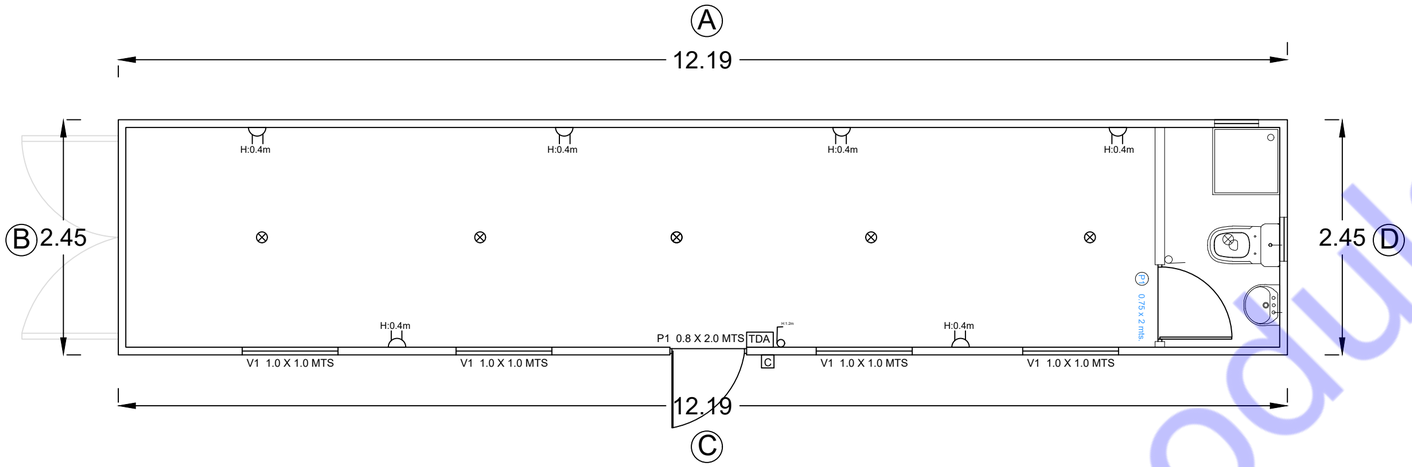


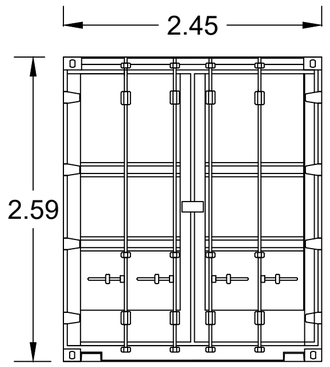


ELEVACIÓN "B"

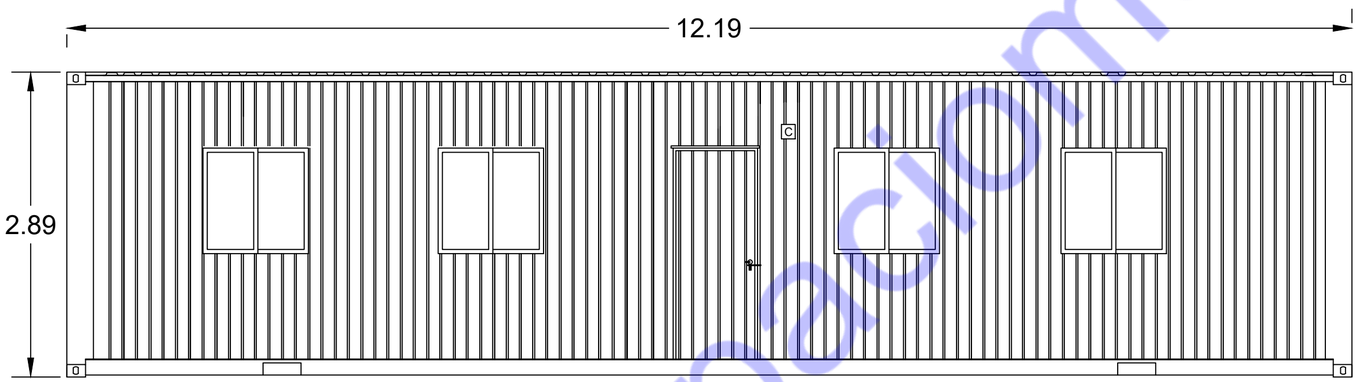


ELEVACIÓN "C"

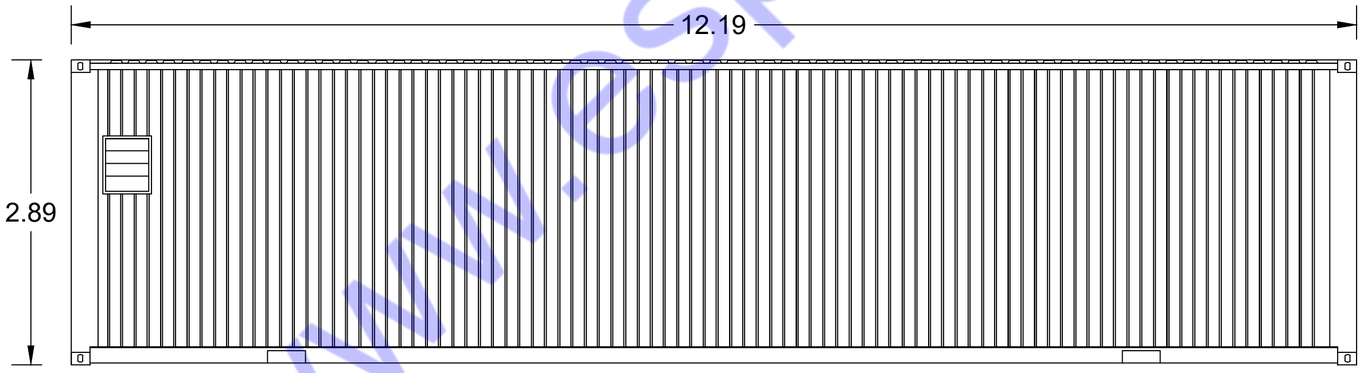


ELEVACIÓN "A"

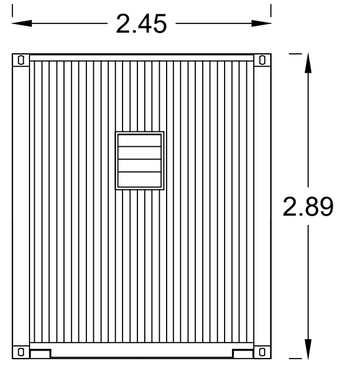


ELEVACIÓN "D"

www.espaciomodular.cl